2014-연구보고서

자립정착금 지원 시범사업 운영결과보고서

아름다운재단
The Beautiful Foundation

한국보건복지인력개발원
아동자립지원사업단

본 연구는 아름다운재단의 지원으로 진행된
자립정착금 지원 시범사업에 대한 운영결과보고서입니다.

책임연구원 : 신혜령 (한국보건복지인력개발원 교수, 아동자립지원사업단 단장)
연 구 원 : 주보라 (아동자립지원사업단 연구원)
보조연구원 : 김예은 (아동자립지원사업단 보조연구원)

목차

Ⅰ. 시범사업 개요 ····· 6

1. 시범사업 추진배경 및 목적 ····· 6
2. 사업방법 ····· 8
가. 사업진행과정 ····· 8
나. 사업추진체계 ····· 10
3. 주요사업내용 ····· 11
가. 사업기간 ····· 11
나. 사업대상 ····· 11
다. 사업내용 ····· 11

Ⅱ. 자립정착금 지원 시범사업 운영 ····· 13

1. 지역 및 대상자 선정 절차 ····· 13
가. 지역선정 ····· 13
나. 대상자 선정 ····· 14
2. 투입인력 ····· 16
3. 사업일정별 수행현황 ····· 17
가. 전달식 및 워크숍 ····· 18
나. 자립정착금 지원 ····· 20
다. 사례관리 및 지역모임 ····· 21
라. 사례회의 및 교육 ····· 25

Ⅲ. 시범사업 결과 ····· 27

1. 개요 ····· 27
가. 조사개요 ····· 27
나. 측정도구 ····· 27

2. 시범사업 참여자 특성 ····· 29
가. 일반적 특성 ····· 29
나. 원가족 여부 및 관계 ····· 31
다. 경제상황 ····· 34
라. 시범사업 당시 상황 ····· 36

3. 시범사업 효과성에 대한 양적평가 ····· 39
가. 자립정착금 사용계획에 따른 실제 지출액 비교 ····· 39
나. 사전사후 자립도 비교 ····· 49
다. 사전사후 심리정서 비교 ····· 58
라. 사전사후 소비성향 비교 ····· 65
마. 교육 및 전체만족도 ····· 68
바. 시범사업 전체만족도 ····· 75

4. 시범사업 효과성에 대한 질적평가 ····· 79
가. 아동행동평가서 ····· 79
나. 심층인터뷰 ····· 84
다. 추후 필요한 지원 ····· 94

Ⅳ. 지원사례 ····· 97

1. 사회에 대한 긍정적 인식형성 ····· 97
2. 역할모델 발견 - 멘토 및 주변 지지체계 형성 ····· 99
3. 경제적 안정 - 주거 및 생활의 안정 ····· 101
4. 학업 집중도 향상 ····· 103
5. 능동적인 소비습관 형성 ····· 105

Ⅴ. 시범사업 평가 ····· 107

1. 사업성과 ····· 107
2. 향후과제 ····· 108

[참고문헌]
[소감문]
[활동사진]
[부록] 시범사업 관련자료
[별첨] 사례발표집

Ⅰ. 시범사업 개요

1. 시범사업 추진배경 및 목적

아동복지시설 및 가정위탁보호아동은 만18세에 달하였거나 보호 목적이 달성되었다고 보았을 때에 퇴소 또는 위탁종료를 하게 되는데, 이후 보호종결아동은 자립생활에 필요한 비용을 전적으로 책임져야 하는 상황에 맞닥뜨리게 된다. 정부는 이러한 상황에 놓인 아동에게 안정적인 사회정착에 따른 경제적인 어려움을 덜어주고자 '자립정착금 제도'를 시행하고 있다.

1981년 아동복지법의 전면개정[1] 이후 2000년까지 시설 퇴소아동에 대한 자립비용 지급에 대한 근거가 명시되었다. 아동복지시설 보호종결아동에 대한 생활자금(생업자금) 조항이 추가되며 당시 자립정착금은 국가와 지자체가 100분의 80이상을 부담하며, 보조금 과부족에 대해서는 추가적으로 교부하거나 반납하도록 되어 있었다. 국가와 지자체가 부담해야 할 비용이 나누어져 있기 때문에 당시에도 지자체별 자립정착금이 상이하였지만 국가와 지자체의 비용부담을 통해 보호아동에 대한 책임이 상호간에 있음을 확인할 수 있었다. 하지만 '05년 자립정착금이 지방이양사업으로 전환되고 '12년도 가정위탁보호아동이 보호대상자로 확대됨에 따라 자립정착금 지원이 어려운 사각지대가 발생하였다. 현재 정부에서는 자립정착금을 300만원 이상 지급하도록 권고하고 있으나 그 지급액이 100만원에서 500만원까지로 상이하며, 심지어 자립정착금이 미지급되고 있는 시도와 보호체계도 있다.

2013년도 지방 재정자립도의 전국평균은 51.1%로 전체 지자체 중 절반 가까이가 정부에 의존하고 있는 것으로 나타났다. 아동양육시설의 경우, 1981년 생업자금[2]부터 지금의 자립정착금에 이르기까지 꾸준히 자립지원이 되어왔기 때문에 지방자치단체의 재정자립도에 크게 영향을 받지 않는 것으로 보이지만 그 지원액이 100만원에서 500만원까지 매우 큰 폭으로 차이가 발생한다. 이에 비해 공동생활가정과 가정위탁의 경우 지자체의 재정자립도의 영향을 받아 자립정착금 지원제도가 미비하다.

자립정착금이 미비한 지역 내 보호종결아동에 대한 자립정착금 지급과 더불어 지급방식 및 사례관리의 부재 등으로 인한 오남용 문제를 극복하고 안정적인 자립실현을 위해 자립정착금 지원 시범사업을 운영하고 효과성을 검증하고자 하였다.

---

1) 1981년 아동복지법 "제27조 제4호 아동의 보호 관리에 요하는 비용(시설퇴원 시의 생업자금을 포함한다)" 조항 추가

2) 1981년 아동복지법 제27조 제4호 "아동의 보호간리에 요하는 비용(시설퇴원 시의 생업자금을 포함한다)"에 대한 지급조항이 추가. 그에 따른 비용은 국가와 지자체가 100분의 80이상을 부담하며, 보조금 과부족에 대해서는 추가적으로 교부하거나 반납(1982년 생활보호법 제36조 제1항 제4호)

본 자립정착금 지원 시범사업에 대한 목표는 다음과 같다.

첫째, 자립정착금을 지급하지 않는 9개 지역의 보호종결아동 대상 자립정착금 지원을 통해 안정적인 자립기반을 마련한다.
둘째, 중앙 사업단과 지역 사례관리자 간의 사례관리 및 모니터링을 통해 자립정착금의 오남용 문제를 보완한다.
셋째, 자립정착금 지원과 꾸준한 사례관리의 효과성을 통해 공동생활가정과 가정위탁 종결아동의 자립필요항목을 파악하여 자립정착금 지원의 확산 및 운영개선에 도움을 준다.

2. 사업방법

가. 사업진행과정

다음의 <표 Ⅰ-1>는 초기 시범사업 진행 시 시도별 공무원을 대상으로 전화조사를 통해 자립정착금 지원현황을 살펴본 결과이다. 양육시설에서는 전체 17개 시도가 100% 지원하고 있었고, 공동생활가정(그룹홈)에서는 10개 시도에서 지급하고 있었으며, 그 중 강원지역은 2개의 시군에서만 지급하고 있었다. 가정위탁은 8개 지역에서 지급하고 있었으며, 그 중 경기지역은 시군별로 예산이 확보된 시군구에서만 지급하고 있었다. 이 중 2014년 자립정착금 예산을 확보하였다고 응답한 제주 및 대전지역을 제외하고는 자립정착금 지원 시범사업 참여지역으로 총 9개 지역을 선정하였다.

<표 Ⅰ-1> 2013년도 자립정착금 지원현황

구분	서울	부산	대구	인천	광주	대전	울산	세종	경기	강원	충북	충남	전북	전남	경북	경남	제주
양육시설	500	300	300	500	400	300	500	500	500	100	500	500	500	300	500	300	300
그룹홈	500	300	300	500	400	-	500	-	500	300 시군별	500	-*	300	-	-	-	-
가정위탁	500	300	-	100	100	-	500	-	시군별	-	500	-	-	-	-	-	300

[출처] 아동자립지원사업단. 전국 17개시도 담당공무원 대상 2013년도 자립정착금 지급현황 조사(2014.2.27.~2.28.)
※ -* 표시는 예산이 부재하거나 미신청으로 인해 지급이 불가한 경우임.

조사결과를 토대로 해당 시도, 가정위탁지원센터, 공동생활가정 내 공문발송 및 유선 상 참여를 독려하여 대상자를 모집하였으며, 서류심사는 1, 2차로 나눠서 진행하였다. 1차는 내부적으로 신청자 제출서류 및 활용계획서 내용 등의 적격여부를 검토하고 2차는 외부위원과 내부위원 3인을 구성하여 경제적 상황 및 시급성, 목표의 명확성, 정착금 활용계획 등의 내용을 다각도로 평가하여 대상자를 선발하였다. 최종적으로는 아름다운재단의 승인심사를 거쳐 사업대상자로 선발하였다.

시범사업 대상자로 선정된 60명을 대상으로 2014년 5월부터 2014년 10월까지 초기에 작성한 자립정착금 사용계획서를 토대로 대상자의 상황 및 수요를 고려하여 500만원에 대해 일시 또는 분할 지급하였다.

<표 Ⅰ-2> 시범사업 진행과정

지역사회 캠페인	**아름다운재단 시설퇴소아동 자립정착금 캠페인 진행 및 모금활동**
↓	
지역선정	**자립정착금 지원이 미비한 지역** ▪ 가정위탁 9개 지역 ▪ 공동생활가정 5개 지역
↓	
대상자 모집	시도/시군구 1차 아동선정 및 신청
↓	
서류심사	▪ 1차 : 서류적격검사 ▪ 2차 : 외부전문가 심사
↓	
최종 참여자 선정	▪ 자립정착금 사용계획에 대한 조정 후 최종금액 확정 ▪ 자립정착금 전달식 및 교육(2회)
↓	
정착금 지원	▪ 일시지급 또는 단계별지급 ▪ 최대 6개월 지원(5월~10월) ▪ 정착금 및 사례관리 실시
↓	
평가	

과정평가		성과평가
▪ 참여아동 대상 모니터링 ▪ 교육 및 워크숍 만족도 평가 ▪ 사례회의 6회 이상 실시	↓	▪ 참여아동 및 선정지역 사례관리자 시범사업 전체만족도 평가 ▪ 자립점검척도·심리정서 등 사전사후 평가 ▪ 참여아동의 변화도 평가

사업종료

나. 사업추진체계

아동자립지원사업단은 중앙기관으로써 자립정착금에 대한 사례관리 및 모니터링 등의 사업을 수행하였으며. 주사례관리자로 참여한 5개 지역의 가정위탁지원센터 담당자는 사례관리계획을 수립하여 심리상담 등 월 1~2회의 사례관리를 실시하였다. 그 외 시범사업 참여자의 보호기관 담당자는 부사례관리자로써 사례회의 및 교육에 참석하여 대상자에 대한 사후지원이 가능할 수 있도록 하였다(<표 Ⅰ-3>).

<표 Ⅰ-3> 사업추진체계

한국보건복지인력개발원 아동자립지원사업단	5개지역 가정위탁지원센터	참여아동의 보호기관 담당자
주사례관리자	**주사례관리자**	**부사례관리자**
○ 주사례관리자 대상 인프라 구축 및 사업수행, 성과관리 ○ 시범사업 참여자 총괄관리 - 자립정착금 관리 및 조정 - 지역모니터링 추진 - 가계부 점검 ○ 주사례관리자가 부재한 참여자 대상 심리상담 등 월 2회 이상 사례관리 진행 ○ 사례관리자 교육 및 사례회의 추진 ○ SNS 운영 및 보도자료 배포 등 홍보활동	○ 심리상담 등 월 1~2회 이상 사례관리 진행 ○ 사례관리계획 수립 및 평가 ○ 사례회의 참석 및 사례발표 ○ 사례관리자 교육 참석 ○ 사업종료 후 사후지원 ○ 홈페이지 등 홍보활동	○ 사례회의 참석 및 사례발표 ○ 사례관리자 교육 참석 ○ 사업종료 후 사후지원 ○ 홈페이지 등 홍보활동

3. 주요사업내용

가. 사업기간

○ 2014년 3월 ~ 10월

나. 사업대상

○ 자립정착금이 미비한 지역 내 공동생활가정 및 가정위탁 보호종결아동 60명

다. 사업내용

1) 자립정착금 지원 시범사업 운영

자립정착금 지원 시범사업은 보호체계별 자립정착금 지원이 부재한 지역을 조사하였고, 총 9개 지역선정 및 참여자 모집을 통해 2014년 4월부터 10월까지 7개월간 운영하였다. 참여자는 7가지 지출항목에 따른 자립정착금 사용계획서를 작성하고, 시범사업이 운영되는 기간 동안 가계부를 작성하여 계획적인 지출과 저축을 하도록 하였다.
각 지역의 주사례관리자는 중앙 사업단과의 협조 관계를 유지하며 7개월간 사례관리를 진행하였고, 사례회의 및 사례발표 등을 통해 참여자의 긍정적인 변화를 도모하고자 끊임없이 교류하였다. 또한 시범사업의 일환으로 사례관리 역량강화교육 및 워크숍을 2회 진행하여 주사례관리자와 참여자 간의 관계형성을 돕고, 진로 프로그램을 통해 퇴소 및 보호종결아동의 자립의지를 고취시키고자 하였다. 또한 6월부터 9월까지 4개월간 각 지역에 방문하여 모니터링을 진행하고 양적, 질적 효과성 측정을 위한 설문조사와 면접조사에 참여하도록 하였다.

2) 지역 모니터링 및 초점집단면접조사

자립정착금 지원 시범사업을 통해 시범사업 대상자가 어떠한 변화가 있었는지, 자립정착금 지원의 도움정도, 자립정착금 활용에 대한 의견, 시범사업 평가 및 개선점 등을 알아보기 위해 지역모임에 참석한 대상자와 사례관리자를 대상으로 초점집단면접조사를 실시하였다.

3) 시범사업 담당자의 자기보고

지역 사례관리자는 참여자에 대한 시범사업 이후 변화과정을 파악하기 위하여 아동행동평가 및 시범사업 만족도 조사를 실시하여 참여도, 성실도, 사업진행 이후 변화된 점 등을 기록하게 하였다.

4) 사례분석

자립정착금 지원과 함께 진행된 사례관리를 통해 시범사업 대상자들의 욕구를 파악하고 서비스를 제공하며, 상담과정에서 발생하는 변화과정을 탐구하였다. 사례연구를 수행하기 위해 자립정착금 지원사업의 효과를 대표하는 네 가지 사례를 의도적으로 선택하였다. 자료의 수집은 초기에 제출한 자립정착금 지원사업 신청서를 포함한 각종 문서, 면담, 참여관찰 등과 같은 다양한 정보원을 통해 사례를 분석하였다.

Ⅱ. 자립정착금 지원 시범사업 운영

1. 지역 및 대상자 선정 절차

가. 지역선정

자립정착금 지원 시범사업을 운영하기 위하여 2014년 2월 27일부터 2월 28일까지 17개 시도별 담당공무원을 대상으로 자립정착금 지원 여부를 조사하였다. 조사결과, 공동생활가정 중 자립정착금 지원이 부재한 전남, 세종, 경북, 경남, 총 4개 지역, 가정위탁종결아동 대상 자립정착금이 부재한 대구, 경기, 충남, 전북, 전남, 세종, 경북, 경남, 강원, 총 9개 지역을 선정하였고, 시·도, 가정위탁지원센터, 공동생활가정 내 공문발송 및 유선 상 참여를 독려하였으며, 홈페이지, SNS 등 온라인을 활용하여 시범사업 대상자를 모집하였다(<표 Ⅱ-1>).

<표 Ⅱ-1> 시범사업 1차 대상지역

구분	공동생활가정(4개지역)	가정위탁(9개지역)
지역	전남, 세종, 경북, 경남	대구, 경기, 강원, 충남, 전북, 전남, 세종, 경북, 경남

1차 대상자 모집 중 강원도 내 강릉시와 태백시, 2개 지역을 제외한 나머지 지역에서는 공동생활가정 퇴소아동에 대한 자립정착금이 부재하다는 사실을 파악하였으며, 강원지역 내 공동생활가정을 추가하여 총 9개 지역의 시범사업 대상자 모집을 추진하였다(<표 Ⅱ-2>).

<표 Ⅱ-2> 시범사업 2차 대상지역

구분	공동생활가정(5개지역)	가정위탁(9개지역)
지역	전남, 세종, 경북, 경남, **강원(추가)**	대구, 경기, 충남, 전북, 전남, 세종, 경북, 경남, 강원

나. 대상자 선정

시범사업 대상자는 2차례에 걸쳐 60명을 심사 및 선정하였다. 1차 모집은 초기 사업안내와 대상자 발굴을 위하여 사전모집기간과 본 모집기간을 구분하여 진행하였다. 사전모집기간은 3월 18일부터 3월 24일까지 진행되었으며, 시도 및 보호체계별 사전안내문을 발송하여 협조를 요청하였다. 본 모집은 3월 25일부터 4월 2일까지 약 일주일 간 진행되었다. 2차 모집기간은 4월 11일부터 5월 2일까지 약 3주간 진행되어 시간관계상 신청하지 못했던 대상자들을 독려하여 참여하도록 유도하였다.

대상자는 신청을 통해 경제적 상황 및 시급성, 목표의 명확성, 자립정착금 활용계획, 충실도, 기타사항, 5가지의 기준으로 선정하였으며, 1, 2차 모집을 통해 선정된 인원은 각각 34명, 26명으로 총 60명의 시범사업 대상자에게 자립정착금 500만원을 지원하기로 하였다.

<표 Ⅱ-3> 모집시기 및 모집인원

구분	모집시기	모집방법	선정인원
총 참여인원			60명
1차 모집	2014. 3. 24.(월) ~ 3. 31.(월)	• 지자체 공문발송 • 공동생활가정, 지역가정위탁지원센터 공문발송	34명
2차 모집	2014. 4. 11.(금) ~ 5. 2.(금)	• 지자체 공문발송 • 공동생활가정, 지역가정위탁지원센터 공문발송	26명

<그림1> 자립정착금 지원 시범사업 모집 안내문

자립정착금 지원 사업 모집 안내문

1. 사 업 명: 자립정착금 지원사업

2. 대　　상: 총 00명
○ 지원대상: 2014년도 자립정착금을 받지 못한 공동생활가정 퇴소아동 및 가정위탁종결아동(보호 종결 예정자 포함)
※ 단, 보호 종결예정자의 경우 2014년 7월 이내 보호종결자로 한함
○ 선정지역

구분	공동생활가정(4곳)	가정위탁(9곳)
지역	전남, 세종, 경북, 경남	대구, 경기, 강원, 충남, 전북, 전남, 세종, 경북, 경남

3. 지원내용: 자립정착금 1인당 최대 500만원 지원

4. 지원기간: 2014년 4월 ~ 2014년 10월

5. 선발 및 지원일정

구분	일정	비고
모집기간	2014. 3. 25.(화) ~ 4. 2.(수)	
최종 선정결과 발표	2014. 4. 21.(월)	홈페이지 게시 및 개별연락
전달식 및 교육	2014. 4. 25.(금) ~ 4. 26.(토)	1박 2일

※ 상기 내용은 사업단 일정에 따라 변동될 수 있음
※ 최종합격자 전달식 및 교육, 워크숍 등의 활동 필수 참석

6. 접수방식 및 제출서류

구분 (접수방법)	제출서류
필수제출서류1 (우편 또는 전자우편)	① 지원신청서, 자기소개서, 자립계획서, 자립정착금 사용계획서, 개인정보 수집·이용 동의서, 추천서, 추천인체현황표, 시설퇴소확인서 1부[별첨문서 참조] ② 추천인체고유번호증 사본 1부 ③ 보호시설 수급자증명서(해당자)
필수제출서류2 (전자우편)	④ 지원신청서 요약표 1부
선택제출서류 (우편 또는 전자우편)	① 기타 활동 증명서
최종합격자 제출서류 (우편 또는 전자우편)	① 대학교 재학 증명서(해당자) ② 급여명세서 또는 근로소득원천징수영수증 1부(취업자) ③ 부채 현황 증빙자료(해당자) ④ 정착금활용 증빙서류(예: 임대차계약서, 등록금 고지서 등) ※ 그 밖의 기타 필요한 자료 요청할 수 있음

※ 모든 서류에 서명(또는 날인)은 스캔하여 첨부.

3) 제출방법: 우편 또는 전자우편 접수
※ 단, 지원신청서 요약표는 이메일 제출만 가능(누락 시 접수 불가)

접수방식	제출처
우편	(우140-821) 서울특별시 용산구 한강대로 391 비트컴퓨타타워 7층 아동자립지원사업단 정착금 지원사업 담당자 앞
전자우편	jarip@kohi.or.kr

7. 심사기준
1) 자립정착금 활용 계획 및 태도(자기소개서 내용과 계획서 등을 근거)
2) 각 평가항목의 점수 부여기준은 내부 기준에 의함

8. 지원신청 시 유의사항
1) 중복지원의 제한: 지자체 내에서 지원하는 자립정착금을 수령한 자는 자립정착금 지원이 제외 됨
※ 지자체 자립정착금 수령 결과 확인 시 지원금 환수조치 함
2) 신청서 및 신청서요약표에 허위사실을 기재하였거나 기타 부정한 방법으로 신청하였을 경우 지원을 철회함
3) 퇴소 및 위탁 종결 예정자의 경우, 보호 종료일을 시점으로 정착금 지급

9. 문의
아동자립지원사업단 김예은 yeeun1201@kohi.or.kr / 02-2127-5913

2. 투입인력

아동자립지원사업과 지역 사례관리자는 주사례관리자로써 각각 자립정착금, 심리상담 및 자원연계 등의 역할을 구분하여 사례관리를 실시하였다. 그 역할은 다음의 <표 Ⅱ-4>, <표 Ⅱ-5>과 같다.

<표 Ⅱ-4> 주사례관리자 역할

<table>
<tr><th colspan="6">주 사례관리자</th></tr>
<tr><th>사업단</th><th>경기북부</th><th>대구</th><th>전북</th><th>경북</th><th>경남</th></tr>
<tr><td>아동자립지원 사업단</td><td colspan="2">▪ 자립정착금 지원
- 매월 10일 이내
▪ 시범사업 대상자 사례관리
- 정착금 조정: 매달 셋째 주
- 상담 진행(수시)
▪ 지역 모니터링 실시
- 6~9월, 총 16회
▪ 사례회의 진행
- 4~10월, 총 7회</td><td>지역 사례관리자 (가정위탁 지원센터 자립지원 전담요원)</td><td colspan="3">▪ 사례관리
- 시범사업 대상자 및 위탁부모
- 상담 진행(수시)
▪ 외부 및 센터 내 자원연결
- 심리상담, 취업멘토링 등
▪ 사례회의 참석 및 사례발표
▪ 지역 모니터링 참석(선택)</td></tr>
</table>

<표 Ⅱ-5> 사례관리자 업무내용

주 사례관리자 역할 및 세부내용	부 사례관리자 역할 및 세부내용
· 사례관리 월 1~2회 이상 실시 · 사례관리일지 사업단 제출(매월 20일) · 사례관리계획 및 사회적 관계망 표 작성 · 아동행동평가서 작성 · 자립정착금 관련 행사 및 사례회의 참석	· 사업단과 사업대상자와의 중간자 역할 · 전달식 및 워크숍, 사례회의 참석(선택)

3. 사업일정별 수행현황

구분		월별 추진일정									
		3월	4월	5월	6월	7월	8월	9월	10월	11월	12월
시범 사업	○ 사업공지 및 서류접수	■	■								
	○ 서류심사 및 선정결과 발표		■	■							
	○ 1차 전달식		■								
	○ 2차 전달식			■							
	○ 자립정착금 지원			■	■	■	■	■	■		
	○ 최종워크숍								■		
사례 관리	○ 사례관리 계획수립		■	■							
	○ 사례관리 실시		■	■	■	■	■	■	■	■	
	○ 지역모임(모니터링 및 점검)				■	■	■	■			
	○ 사례회의 및 수퍼비전		■	■	■	■	■	■	■		
	○ 사례관리역량강화교육				■	■	■				
사업 홍보	○ '14 자립지원포럼 주제발표									■	
	○ 보도자료 배부		■	■					■		
	○ 홈페이지, SNS		■	■	■	■	■	■	■	■	■
	○ 자립알리미 발송		■	■	■	■	■		■	■	■
○ 사업완료											▲

가. 전달식 및 워크숍

최종 선정된 7개 지역의 1, 2차 참여자를 대상으로 전달식 및 교육을 2회 실시하였다. 1회는 4월 25일부터 4월 26일까지 시범사업 1차 대상자 23명을 대상으로 대전에서 진행하였으며, 2회는 5월 24일(토)에 1차 불참자 및 2차 대상자 37명을 대상으로 서울에서 진행하였다.

1차 전달식 및 교육은 표현예술활동 및 바람개비 서포터즈 강의로 구성하여 멘토 및 사례관리자와의 관계 및 지지체계 형성을 목적으로 실시하였다. 시범사업 대상자와 주 사례관리자가 처음으로 대면하는 자리인 것을 고려하여 지루하거나 어색하지 않도록 활동적인 프로그램을 중심으로 상호간 이해를 증진시키고자 하였다.

또한 이제 막 종결된 아동들에게 자립에 대한 희망과 용기를 북돋아주는 것을 목적으로 바람개비서포터즈[3]의 자립과정과 경험에 대한 강의와 자립정보를 제공하였다.

2차 교육은 1차 전달식 및 교육에 참석한 주 사례관리자의 의견을 반영하여 돈 관리에 대한 중요성 및 효율적인 돈 관리 방법에 대한 경제교육을 중심으로 실시하였다.

1, 2차 워크숍 및 교육에서는 공통적으로 시범사업에 대한 소개와 자립정착금 활용방안, 가계부 작성법 등에 대해 교육을 진행함으로써 시범사업 참여 시 필요한 태도와 자세를 이해할 수 있도록 하였다. 가계부는 시범사업 대상자의 자립정착금 사용항목을 파악하기 위한 도구로 사용하기 위해 본 사업단에서 자체 제작하였다.

<1차 전달식>

<2차 전달식>

3) 선배가 후배의 바람개비 회전(자립)을 위한 바람(동력)이 되어 준다는 의미로 아동 자립지원 서포터즈

<1차 워크숍 표현예술프로그램>

<2차 워크숍 경제교육>

<문서작성교육>

<바람개비서포터즈와의 만남>

<최종 워크숍>

<동기부여 프로그램 - 나와 너의 소통시간>

<동기부여 - 꿈꾸는 이들의 소통시간>

<동기부여프로그램 - Action! 세상과 통하기>

나. 자립정착금 지원

시범사업 참여자로 선정된 60명은 시범사업 신청당시 작성한 자립정착금 사용계획서를 토대로 2014년 5월부터 2014년 10월까지 참여자의 상황 및 수요를 고려하여 500만원을 일시 또는 분할 지급하였다.

또한 자립정착금에 대한 효율적인 관리를 위하여 자립정착금 통장을 별도로 개설하여 정착금에 대한 입출금만 가능하도록 제한하고 사용처의 투명성을 확보하기 위해 체크카드 사용을 원칙으로 하였다. 또한 시범사업 대상자는 배부한 가계부에 자립정착금을 포함한 전체 수입과 지출 내용을 수시로 작성하고 영수증을 첨부하도록 하였다.

<표 Ⅱ-6> 자립정착금 지원과정

과정	시기	내용
자립정착금 사용계획서 확인	매월 셋째 주 (정착금 지급 전)	사전에 작성한 자립정착금 사용계획서를 확인하고 지출계획의 변경사항이 없는지 검토
↓	↓	↓
변경내용 조정 (해당자)	매월 마지막 주 (정착금 지급 전)	상황에 따라 불가피하게 변동된 지출내용에 대해 아동자립지원사업단 담당자에게 전달하여 변경사항 조정
↓	↓	↓
정착금 지급	매월 10일 이내	1차: 5~9월 85만원/10월 75만원(6회 분할지급 기준) 2차: 6~10월 100만원(5회 분할지급 기준)
↓	↓	↓
가계부 작성	수시	3자립정착금을 포함한 전체 수입과 지출 내용 작성 및 영수증 첨부

<그림2> 자립정착금 지원 시범사업 가계부

다. 사례관리 및 지역모임

1) 사례관리

시범사업 참여자가 있는 5개 지역(경기북부, 대구, 전북, 경북, 경남) 가정위탁지원센터 자립지원전담요원은 시범사업의 주 사례관리자가 되어 36명에 대한 사례관리를 7개월간 수시로 진행하였다. 아동자립지원사업단 사례관리자는 시범사업 대상자 60명의 자립정착금 사용내용을 확인하고 상황 및 수요를 파악하여 월별로 지급액을 조정하였으며, 주사례관리자가 부재한 24명에 대한 집중적인 사례관리를 실시하였다. 사례관리는 전화상담과 내방상담, SNS 등을 활용하였다.

주사례관리자는 대상자의 자립점검척도 사전점수를 참고하여 사례관리계획서를 수립하고 월 1~2회 이상 사례관리를 실시하였고, 그 결과를 사업단으로 제출하였다. 또한 시범사업 종료 시 아동행동평가서를 작성하여 대상자의 참여도와 성실도, 사업진행 이후 변화된 점 등을 기록하게 하였다.

<표 Ⅱ-7> 주 사례관리자의 시범사업 대상자 관리인원

주사례관리자	시범사업 대상자 인원
경기북부가정위탁지원센터 자립전담요원	9명
대구가정위탁지원센터 자립전담요원	8명
전북가정위탁지원센터 자립전담요원	4명
경북가정위탁지원센터 자립전담요원	8명
경남가정위탁지원센터 자립전담요원	7명
아동자립지원사업단	24명
총 인원	**60명**

시범사업에 참여하는 아동은 있으나 주사례관리자로써 참여가 어려웠던 지역의 경우 가정위탁 및 공동생활가정 담당자는 부 사례관리자로서 사업단이 대상자와의 관계유지 및 원활한 소통을 할 수 있도록 협조하였다.

주 사례관리자와 부 사례관리자는 사업단에서 진행하는 사례관리교육 및 사례회의에 참여하여 사례관리 효과성을 제고하고 시범사업 운영과 대상자에 대한 사례내용을 논의하였다.

<그림3> 자립정착금 지원 시범사업 SNS 운영

2) 지역모임(모니터링)

시범사업 대상자 60명을 대상으로 6월부터 9월까지 총 4개월 동안 경기, 경기북부, 대구, 강원, 전북, 전남, 경북, 경남, 7개 지역에서 내방 및 방문을 통해 지역 모니터링을 실시하였다.

지역 모니터링은 사례관리자와 지역 대상자들의 관계형성 및 지지체계를 형성하고 가계부 점검을 통해 정착금 사용에 대한 내용을 파악하고 책임의식을 고취시킬 목적으로 실시하였다. 또한 지역 모니터링 중 가족적 배경, 경제관념 및 소비행동의 변화, 자립정착금의 필요 및 자립의 의미, 정착금에 대한 기대 및 미래계획 등에 대한 면접조사를 실시하였다.

<표 Ⅱ-8> 모니터링 참석인원 및 점검내용

구분		지역	참석인원	내용
1차	6월	강원, 대구, 경북, 경남	20명	· 생활실태 파악 · 가계부 점검 · 심리정서 및 소비형태 사전조사
	7월	경기, 경기북부, 전남, 전북	19명	
2차	8월	강원, 대구, 경북, 경남	22명	· 생활실태 파악 · 가계부 점검 · 초점집단 면접조사
	9월	경기, 경기북부, 전남, 전북	18명	

<모니터링 1>

<모니터링 2>

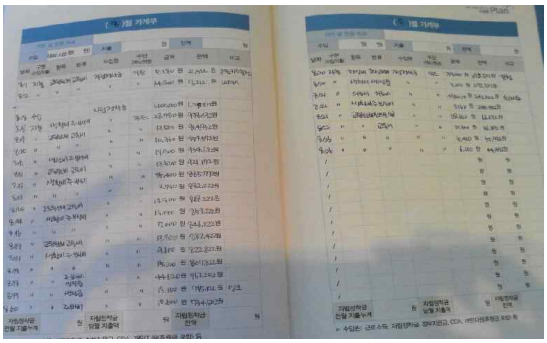

<가계부 1>

<가계부 2>

라. 사례회의 및 교육

시범사업이 운영되는 4월부터 10월까지 주사례관리자와 부사례관리자를 대상으로 실무자간담회와 사례회의 및 교육을 총 7회 실시하였다. 주사례관리자는 시범사업이 운영되는 4월부터 10월까지 60명에 대한 사례를 꾸준히 관리하고 2회 이상의 사례를 발표하여 슈퍼비전을 받도록 하였다. 또한 사례관리에 필요한 교육을 제공하여 효과적인 사례관리 실천이 될 수 있도록 지원하였다.

총 7회에 걸친 회의 중 1, 2차에 진행된 실무자간담회는 시범사업을 진행하기에 앞서 실무자들 간의 관계를 형성하고 시범사업에 대한 내용 공유 및 사례관리자 역할 조율을 위한 자리로 마련되었다.

3차 사례회의에서는 사례관리자들에 대한 DiSC(행동유형검사)와 사례관리실천기술에 대한 교육이 진행되었으며, 사업 전반에 대한 논의와 대상자들의 자립정착금 활용내용을 공유하도록 하였다. 본 회의를 통하여 사례관리자의 역할을 재정비하고 기관별 사례개입 및 접근방안에 대해 협의하였다.

두 달 동안 시범사업 대상자에 대한 상담과 모니터링을 진행한 결과, 진로에 대한 목표의식과 실천이 부재하였다. 이에 4차, 5차 사례회의에서는 진로상담 과정 교육을 실시하여 사례관리 실천의 효과성을 제고하고자 하였다. 또한 각 지역의 시범사업 대상자에 대한 사례발표와 슈퍼비전을 통해 시범사업대상자들의 상황을 점검하고 효과적인 개입 방안을 제공하도록 하였다.

9월에 진행된 6차 사례회의는 서면으로 진행하였다. 사례관리대상자에 대한 사례를 제출하고 전자우편을 통해 자문을 제공하였다.

마지막으로 진행된 10월, 7차는 실무자간담회로 진행되었으며, 시범사업 효과성 분석을 위한 초점집단면접조사로 사례관리과정 및 개선점, 자립정착금 용도 및 활용방안 등에 대해 의견을 나누었다.

<표 Ⅱ-9> 사례회의 일정 및 세부내용

회차	일시	장소	참석인원	내용
1	2014. 4. 26.(토) 10:00	아드리아호텔	9명	- 4월, 5월 사례회의(실무자간담회) : 사업내용 및 사례관리자 역할 공유
2	2014. 5. 24.(토) 17:00	삼경교육센터	7명	
3	2014. 6. 24.(화) 12:00	사업단회의실	7명	- DISC(행동유형검사)를 활용하여 대상자 및 주변인 특성파악을 통한 사례개입 - 대상자 사례관리내용 공유 및 논의
4	2014. 7. 29.(화) 12:00	사업단회의실	7명	- 진로상담 과정과 기법 - 사례발표 및 슈퍼비전
5	2014. 8. 26.(화) 12:00	사업단회의실	7명	- 진로상담 사례분석 - 사례발표 및 슈퍼비전
6	2014. 9. 30.(화) 12:00	서면	5명	- 사례제출 및 슈퍼비전
7	2014. 10. 17.(금) 21:00	클럽피쉬 리조트	5명	- 10월 사례회의(실무자간담회)

<사례회의>

<사례관리교육>

Ⅲ. 시범사업 결과

1. 개요

가. 조사개요

본 시범사업은 2014년 5월부터 10월까지 총 6개월 동안 자립정착금이 미비한 지역 내 보호종결아동의 자립정착금 지원 및 사례관리를 주요사업으로 진행하였다. 총 9개 지역의 공동생활가정 및 가정위탁 보호종결아동 60명이 시범사업 대상자로 선정되었고, 아동자립지원사업단 사례관리자와 7개 기관의 가정위탁지원센터 및 공동생활가정 담당자가 사례관리자로 참여하였다.

나. 측정도구

1) 참여자 효과측정

자립정착금 지원 시범사업을 운영하고 그 효과성을 측정하기 위해 시범사업 참여 보호종결아동 60명을 대상으로 시범사업 신청당시 신청서, 소비척도, 자립점검척도, 심리정서척도, 만족도를 측정하여 분석하였다.

<표 Ⅲ-1> 참여자 대상 측정도구

영역	측정도구	출처
소비	자립정착금 사용계획서	보건복지부(2014)
	가계부	자체개발
	소비성향	남수정·김주란(2008)
	돈의 의미	장현성·허경옥(2009)
자립도	자립점검척도	아동자립지원사업단(2013)
심리정서	우울, 불안, 공격성 등 심리정서	아동자립지원사업단(2012)
만족도	전체만족도	자체개발
	교육 및 워크숍 만족도	자체개발

2) 사례관리자의 효과측정

시범사업에 참여한 보호종결아동뿐만 아니라 주사례관리자를 대상으로 시범사업 전후로 행동의 변화량, 시범사업 참여 만족도 등을 파악하였다.

<표 Ⅲ-2> 사례관리자 대상 측정도구

영역	측정도구	출처
변화도	아동행동평가	아동자립지원사업단(2012)
만족도	전체만족도	자체개발
	교육 및 워크숍 만족도	자체개발

2. 시범사업 참여자 특성

가. 일반적 특성

다음의 <표 Ⅲ-3>는 참여자의 일반적 특성을 나타낸 표이다. 참여자 연령대는 20세가 63.3%로 가장 많았으며, 21세가 18.3%, 19세가 15.0%, 22세 이상 3.3% 순으로 나타났다. 또한 보호유형으로는 조부모와 함께 거주하는 대리 가정위탁이 58.3%로 가장 많았으며, 친인척 가정위탁이 26.7%, 공동생활가정 10.0%, 일반가정위탁이 5.0% 순으로 나타났다.
또한 이들의 보호기간은 5년 이상 10년 미만이 48.3%로 가장 높았고, 1년 이상 5년 미만이 26.7%, 10년 이상이 11.7% 등의 순으로 나타났다. 보호지역은 경기지역이 28.3%로 가장 높게 나타났으며, 다음으로 경북지역이 20.0%, 경남지역이 13.3% 등의 순으로 나타났다.

<표 Ⅲ-3> 참여자의 일반적 특성

(N=60) (단위: 명,%)

구 분		빈도	퍼센트	유효 퍼센트	누적퍼센트
연령	19세	9	15.0	15.0	15.0
	20세	38	63.3	63.3	78.3
	21세	11	18.3	18.3	96.6
	22세 이상	2	3.3	3.3	100.0
보호 유형	일반가정위탁	3	5.0	5.0	5.0
	대리가정위탁	35	58.3	58.3	63.3
	친인척가정위탁	16	26.7	26.7	90.0
	공동생활가정	6	10.0	10.0	100.0
보호 기간	1년 미만	2	3.3	3.3	3.3
	1년이상 5년미만	22	36.7	36.7	40.0
	5년이상 10년미만	29	48.3	48.3	88.3
	10년 이상	7	11.7	11.7	100.0
보호 지역	강원	6	10.0	10.0	10.0
	경기	17	28.3	28.3	38.3
	경남	8	13.3	13.3	51.7
	경북	12	20.0	20.0	71.7
	대구	5	8.3	8.3	80.0
	전남	7	11.7	11.7	91.7
	전북	5	8.3	8.3	100.0
종결 년도	2013	2	3.3	3.3	3.3
	2014	58	96.7	96.7	100.0
장애 여부	있음	2	3.3	3.3	3.3
	없다	58	96.7	96.7	100.0

나. 원가족 여부 및 관계

다음의 <표 Ⅲ-4>는 시범사업 참여자의 원가족 여부를 나타낸 표이다. 해당 문항에 응답한 대상자 58명 중 52명(86.7%)는 원가족이 있다고 응답하였다. 그 외 10.3%는 원가족이 없거나 모른다고 응답하였다.

<표 Ⅲ-4> 원가족 여부

(단위: 명,%)

구 분	빈도	퍼센트	유효 퍼센트	누적퍼센트
있음	52	86.7	89.7	89.7
없음	4	6.7	6.9	96.6
모름	2	3.3	3.4	100.0
합계	**58**	**96.7**	**100.0**	

시범사업 대상자는 원가족의 생존여부에 대해 부(父)가 생존해 계신 경우가 53.8%, 모(母)가 생존해 계신 경우가 30.8%, 형제가 살아있는 경우가 15.4%로 나타나, 대부분 친부모가 생존해 있었다(<표 Ⅲ-5>). 다만 친부모와 연락하는 횟수로는 59.6%가 연락두절 상태인 것으로 나타났고, 40.4%가 정기적이지는 않지만 부모와 연락하고 있는 것으로 나타났다(<표 Ⅲ-6>).

<표 Ⅲ-5> 원가족 생존여부

(단위: 명,%)

구 분	빈도	유효 퍼센트	누적퍼센트
부	28	53.8	53.8
모	16	30.8	84.6
형제	8	15.4	100.0
합계	**52**	**100.0**	

<표 Ⅲ-6> 부모연락횟수

(단위: 명,%)

	빈도	유효 퍼센트	누적퍼센트
매달	11	19.3	19.3
2~3개월에 한번	6	10.5	29.8
1년에 한두 번	5	8.8	38.6
2~3년에 한번	1	1.8	40.4
연락없음	34	59.6	100.0
합계	**57**	**100.0**	

시범사업 대상자의 경우 동거인이 있는 경우가 78.3%로 매우 높은 비율을 보였다(<표 Ⅲ-7>). 그 동거인으로는 일반위탁가정을 포함한 조부모 및 친인척 등과 함께 거주하는 경우가 68.1%로 가장 높게 나타났으며, 다음으로 형제와 살고 있는 비율이 40.4%를 차지하고 있었다. 그 외에는 친구, 퇴소선배, 부모 등이 있는 것으로 나타났다(<표 Ⅲ-8>).
이는 시범사업 대상자가 대부분 가정위탁인 점을 고려하였을 때, 가정위탁은 원가족과의 교류나 관계는 가정위탁 보호종결아동의 자립정착금 등 자립지원 시 고려되어야 하는 부분이라고 보여 진다.

<표 Ⅲ-7> 동거인 여부

(단위: 명,%)

구분	빈도	퍼센트	유효 퍼센트	누적퍼센트
있음	47	78.3	78.3	78.3
없음	13	21.7	21.7	100.0
합계	**60**	**100.0**	**100.0**	

<표 Ⅲ-8> 동거인

(단위: 명,%)

구분	빈도	퍼센트	케이스 퍼센트
부모	2	3.4	4.3
형제	19	32.2	40.4
친구	5	8.5	10.6
조부모	21	35.6	44.7
친인척	8	13.6	17.0
위탁가정	3	5.1	6.4
기타	1	1.7	2.1
합계	**59**	**100.0**	

시범사업 대상자의 신청당시 주거형태는 LH전세주택이 28.1%로 가장 높았고, 다음으로 월세 및 위탁가정이 각각 19.3%, 기숙사 8.8%, 전세 7.0%, 자가 5.3%, 친구집 3.5% 등의 순으로 나타났다(<표 Ⅲ-13>).

가정위탁의 경우 국토부로부터 위탁보호기간 동안 LH전세주택을 지원받게 되어 많은 비율을 차지고 있는 것으로 보여 지며, 월세, 위탁가정, 친구집, 기숙사 등과 같이 불안정한 주거에 있는 경우도 상당하여 아동복지시설 퇴소아동 뿐만 아니라 가정위탁 보호종결아동에 대한 주거의 안정화가 필요할 것으로 보여 진다.

또한 대부분의 가정위탁은 근로능력이 부족한 조부모와 함께 동거하는 경우가 상당함에 따라 보호가 종결된 아동이 실질적인 가장이 되어야 하는 경우도 있었다.

<표 Ⅲ-13> 신청당시 주거형태

(단위: 명,%)

구분	빈도	퍼센트	유효퍼센트	누적퍼센트
자가	3	5.3	5.3	5.3
전세	4	7.0	7.0	12.3
월세	11	19.3	19.3	31.6
영구임대	2	3.5	3.5	35.1
시설거주	2	3.5	3.5	38.6
LH 전세주택	16	28.1	28.1	66.7
위탁가정	11	19.3	19.3	86.0
기숙사	5	8.8	8.8	94.7
친구집	2	3.5	3.5	98.2
기타	1	1.8	1.8	100.0
합계	**57**	**100.0**	**100.0**	

다. 경제상황

시범사업 대상자의 월평균 생활비는 약 67만원이 사용되고 있었으며, 월평균 총 소득액은 약 95만원이고, CDA 평균 적립액은 약 187만원으로 나타났다.

다음의 <표 Ⅲ-14>를 통해 이들의 생활비 지출유형을 규모별로 살펴보았을 때, 가장 많이 지출하는 항목으로 생활비와 주거비를 꼽았으며, 다음으로 기타, 교통통신비, 자기계발, 의료비 순으로 나타났다.
또한 이들의 평균 전세보증금은 1,812만원, 평균 월세보증금은 411만원, 평균월세는 19만원으로 대상자들이 거주하는 대부분의 지역은 수도권을 벗어난 지역으로 보증금 평균값이 대체로 낮은 것으로 보여 진다.

<표 Ⅲ-14> 시범사업 당시 지출규모(우선순위)

(단위: 명, %)

	구분	빈도	퍼센트	유효 퍼센트
주거 (41)	**1**	**13**	**21.7**	**31.7**
	2	9	15.0	22.0
	3	5	8.3	12.2
	4	4	6.7	9.8
	5	5	8.3	12.2
	6	5	8.3	12.2
생활비 (57)	**1**	**30**	**50.0**	**52.6**
	2	18	30.0	31.6
	3	9	15.0	15.8
자기계발 (37)	1	5	8.3	13.5
	2	3	5.0	8.1
	3	8	13.3	21.6
	4	**15**	**25.0**	**40.5**
	5	6	10.0	16.2
교통통신 (58)	1	5	8.3	8.6
	2	**22**	**36.7**	**37.9**
	3	20	33.3	34.5
	4	10	16.7	17.2
	5	1	1.7	1.7

의료 (30)	1	1	1.7	3.3
	2	3	5.0	10.0
	3	4	6.7	13.3
	4	7	11.7	23.3
	5	**11**	**18.3**	**36.7**
	6	4	6.7	13.3
기타 (32)	**1**	**8**	**13.3**	**25.0**
	2	2	3.3	6.3
	3	**8**	**13.3**	**25.0**
	4	5	8.3	15.6
	5	5	8.3	15.6
	6	4	6.7	12.5

생활비 마련방법으로는 아르바이트가 34.8%로 가장 높았고, 정부지원금이 21.7%, 근로소득 17.4%, 기타 13.0%, 친인척의 도움이 10.1% 순으로 나타났다. 자립정착금 지원 시범사업에 참여하는 아동의 대부분은 취업 및 아르바이트를 통해 생활비를 지출하고 있는 것으로 나타났다. 다음의 <표 Ⅲ-15>를 통해서도 볼 수 있듯이 생활비에 대한 외부지원이 부족하고, 도움이 필요할 때에 도움을 받을 수 있는 부분도 제한적이라고 보여 진다.
또한 임시직인 아르바이트는 불안정한 고용상태로써 생계유지에 어려움을 겪게 될 확률이 매우 높으며, 취업한 경우에도 수습이거나 생산직인 경우가 많으며, 장시간 근로와 고된 노동은 잦은 이직으로 이어질 수밖에 없는 현상으로 나타난다.

<표 Ⅲ-15> 생활비 마련방법

(단위: 명,%)

구분	빈도	퍼센트	케이스 퍼센트
기관후원	1	1.4	1.7
개인후원	1	1.4	1.7
아르바이트	24	34.8	41.4
근로소득	12	17.4	20.7
정부지원금	15	21.7	25.9
친인척의 도움	7	10.1	12.1
기타	9	13.0	15.5
합계	**69**	**100.0**	

시범사업 대상자의 45.0%는 정부의 아무런 지원이 없었으며, 기초생활수급자이거나 차상위계층인 경우가 절반이상인 53.1%로 나타났고, 정부지원이 있는 이들의 경우 월평균 정부지원액은 약 38만원이었다. 보호종결아동은 아르바이트나 취업을 하게 되어 일정한 소득이 발생하면 이전까지 받던 정부지원이 끊기게 되어 생활의 어려움은 더욱 커진다.

<표 Ⅲ-16> 정부지원여부 및 유형

(단위: 명, %)

구분	빈도	퍼센트	유효퍼센트
없음	27	45.0	45.0
기초생활수급자	28	46.7	46.7
차상위계층	4	6.7	6.7
기타	1	1.7	1.7
합계	**60**	**100.0**	**100.0**

라. 시범사업 당시 상황

시범사업 대상자 총 60명 중 무직자가 46.7%로 가장 높은 비율이며, 그 외 취업자는 33.3%, 진학자는 20.1%를 차지하고 있었다. 이는 '12년도 대학진학 등으로 연장 보호될 수 있는 규정이 마련됨에 따라 대부분의 진학자는 연장보호가 된 것으로 보여 지며, 진학준비 또는 취학준비를 하고 있거나 취업한 상황에 놓인 다수의 보호종결아동이 시범사업에 참여하게 된 것으로 보여 진다.

신청 당시 상황을 살펴보면, 무직자는 별다른 소득 없이 자립을 강요받는 실정이어서 이들의 미래계획을 세우고 실천하기 위한 일정기간의 지원이 불가피할 것으로 보여 진다.

<표 Ⅲ-17> 시범사업 신청 당시 상황

(단위: 명, %)

구분	빈도	퍼센트	유효퍼센트	누적퍼센트
취업자	20	33.3	33.3	33.3
진학자	12	20.0	20.0	53.3
무직자	28	46.7	46.7	100.0
합계	**60**	**100.0**	**100.0**	

또한 취업자의 경우 기계조작/조립 및 단순노무직이 35.0%로 높았으며, 사무직이 25.0%, 서비스직이 15.0% 등의 순으로 나타났다.

<표 Ⅲ-18> 취업자 직장유형

(단위: 명,%)

구분	빈도	유효퍼센트	누적퍼센트
서비스직	3	15.0	15.0
사무직	5	25.0	40.0
전문직	1	5.0	45.0
판매직	2	10.0	55.0
기능직	1	5.0	60.0
기계조작/조립	5	25.0	85.0
단순노무직	2	10.0	95.0
기타	1	5.0	100.0
합계	**20**	**100.0**	

진학자의 경우 학비를 마련할 때에는 국가장학금 제도를 활용하는 비율이 35.3%로 높게 나타났다. 대학에 진학한 보호종결아동은 첫 학기는 한국장학재단에서 운영하는 국가장학금을 조건 없이 받을 수 있으며, 이후 2학기부터는 성적요건이 적용된다.
일부 시범사업 대상자는 첫 학기에는 국가장학금을 받아 대학등록금을 마련하였지만, 생활비를 벌어야 하는 상황에서 일과 학업을 병행하면서 학업에 지장을 주게 되어 휴학하게 되는 경우도 발생하였다. 이는 위의 <표 Ⅲ-15>에서 살펴보았듯이, 아르바이트를 통해 생활비를 마련하는 비율이 높은 데에서 발생한 것으로 보여 진다.

<표 Ⅲ-19> 진학자 학비마련방법

(단위: 명,%)

구분	빈도	퍼센트	케이스퍼센트
장학금(학교/외부지원)	3	17.6	21.4
국가장학금	6	35.3	42.9
본인아르바이트	1	5.9	7.1
친척도움	1	5.9	7.1
학자금대출	2	11.8	14.3
기타	4	23.5	28.6
합계	**17**	**100.0**	

무직자는 대체로 취업을 준비하는 경우가 50.0%, 기타 28.6%, 진학을 준비하는 경우가 21.4%로 나타났다.

<표 Ⅲ-20> 무직자 현황

(단위: 명,%)

구분	빈도	퍼센트	유효퍼센트	누적퍼센트
취업준비	14	23.3	50.0	50.0
진학준비	6	10.0	21.4	71.4
기타	8	13.3	28.6	100.0
합계	**28**	**46.7**	**100.0**	
시스템결측값	32	53.3		
합계	60	100.0		

3. 시범사업 효과성에 대한 양적평가

가. 자립정착금 사용계획에 따른 실제 지출액 비교

초기 자립정착금 지원 시범사업 대상자 모집 시 자립정착금 사용계획서를 작성하여 제출하도록 하였다. 자립정착금 500만원에 대한 관리와 사례관리를 위해 생활비, 주거비, 자립지원비, 학업비, 교통통신비, 의료비, 기타비, 총7가지 지출항목을 규정하여 계획하도록 하였다. 지출항목에 대한 규제는 마련하였지만, 사행산업 등 유흥비에 대한 사용제한을 강화하였을 뿐 변동사항이 발생할 때에 자립정착금 사례관리자와 상의하여 변경할 수 있도록 여지를 두었다.

<표 Ⅲ-21> 자립정착금 활용가능한 지출항목

구분	지출항목	내용
1	생활비	주, 부식비 및 생필품, 공과금, 문화여가비 등
2	주거비	보증금, 월세, 관리비, 기숙사비 등
3	자립지원비	(취업과 관련된) 자격증 취득비, 학원비 등
4	학업비	등록금, 교재비 등
5	교통통신비	교통 및 핸드폰 요금 등
6	의료비	진료, 진찰, 입원비, 약제구입비 등
7	기타비	주민세, 피복신발 등

다음의 <표 Ⅲ-22>는 시범사업 대상자가 초기 참여 신청 시 작성한 자립정착금 사용계획과 실제 지출 후 작성한 가계부 내역을 바탕으로 확인한 평균비용이다.

자립정착금 사용계획 시, 생활비가 28.0%로 가장 많이 사용할 것으로 예상하였고, 다음으로 주거비가 23.7%, 자립지원비 14.8%, 교통통신비 13.0%, 학업비 11.4%, 기타비 5.7%, 의료비 3.4% 순으로 지출을 예상하였다.

가계부 상으로 실제 지출한 생활비는 다소 그 비율이 줄어들었으나 22.4%로 가장 높게 나타났고, 다음으로 주거비 및 교통통신비가 각 10.8%, 기타비 8.6% 등의 순으로 나타났다. 또한 그 외 33.0%의 잔액에 대해서는 저축하였다. 해당 잔액에 대해서는 향후 대학등록금 및 자격증 취득, 청약저축 등 주거비 마련 등으로 사용할 예정이다.

<표 Ⅲ-22> 자립정착금 사용계획 및 실제지출 평균비용

(단위: 원, 명)

항목	사용계획	%	실제 지출액	%	증감
주거비	1,187,391	23.7	538,135	10.8	△588,365
생활비	1,398,347	28.0	1,120,274	22.4	△297,793
자립지원비	740,279	14.8	351,448	7.0	△419,433
학업비	570,869	11.4	219,718	4.4	△370,782
교통통신비	650,434	13.0	540,654	10.8	△113,013
의료비	169,198	3.4	146,187	2.9	△6,032
기타비	283,475	5.7	432,380	8.6	144,214
저축(잔액)	-	-	1,651,204	33.0	1,651,204
합계	**5,000,000**	**100.0**	**5,000,000**	**100.0**	**-**

1) 성별에 따른 자립정착금 사용계획 및 실제 사용현황 비교

다음의 <표 Ⅲ-23>는 성별에 따른 자립정착금 사용계획 내역과 실제 사용 내역을 비교한 표이다. 총 지출비용에 있어서 사용계획과 실제 지출액이 여자가 남자보다 많은 지출이 있었다.

실제 지출액에서 남자는 주거비, 생활비가 크게 증가한 반면 자립지원비, 학업비, 교통통신비에서는 감소하였다. 여자는 생활비에서 계획했던 것보다 더 많은 지출이 있었던 반면 자립지원비, 학업비, 교통통신비가 줄었다. 이는 기초생활수급 탈락 및 무직자의 생계유지를 위한 재정지원이 필요한 상황에서 생활비로 지출된 것으로 보여 진다. 자립지원비는 명확한 미래계획 아래 실천적인 형태로 자격취득 등 학원비로 사용되어야 하지만 20대 초반의 시범사업 대상자인 보호종결아동 대부분은 미래계획이 부재한 것으로 나타나 이들에 대한 미래계획에 대한 진로탐색과정이 선행되어져야 할 것으로 보여 진다. 이 뿐 아니라 경제생활을 함에 있어서 많은 시간을 일하는 데에 할애하는 중 그동안 배우고자 했었던 분야에 대한 여유시간이 부족하여 보호 중 자립지원과 더불어 미래계획 등 진로탐색에 대한 지원이 필요할 것으로 보여 진다.

<표 Ⅲ-23> 성별에 따른 자립정착금 사용계획 및 실제지출 평균비용

(단위: 원, 명)

항목		주거비	생활비	자립 지원비	학업비	교통 통신비	의료비	기타비	합계
남자	사용계획	137,879	251,212	680,303	668,750	649,000	137,879	251,212	2,776,235
	실제 지출액	551,755	761,371	150,992	217,366	414,275	79,901	306,946	2,482,606
	증감	413,876	510,159	△529,311	△451,384	△234,725	△57,978	55,734	△293,629
여자	사용계획	169,746	333,333	881,587	610,000	759,615	169,746	333,333	3,257,360
	실제 지출액	242,456	978,051	414,218	108,666	414,778	151,403	361,491	2,671,063
	증감	72,710	644,718	△467,369	△501,334	△344,837	△18,343	28,158	△586,297

2) 보호기간에 따른 자립정착금 사용계획 및 실제 사용현황 비교

다음의 <표 Ⅲ-24>는 보호기간에 따른 자립정착금 사용계획 및 실제 사용현황을 비교한 표이다.

1년 미만의 대상자는 생활비 지출비중이 매우 큰 폭으로 증가했으며, 주거비 또한 다소 증가한 반면 자립지원비와 의료비, 학업비는 전혀 사용하지 않은 것으로 나타났다. 1년 이상 5년 미만부터 5년 이상 10년 미만의 대상자는 주거비와 생활비가 증액 지출된 반면 자립지원비, 학업비, 교통통신비는 큰 폭으로 지출이 줄어든 것을 확인할 수 있다. 가정위탁 보호종결아동의 경우 학업보다는 주거 또는 생활 등 생계유지를 중심으로 지출하였다.

<표 Ⅲ-24> 보호기간에 따른 자립정착금 사용계획 및 실제지출 평균비용

(단위: 원, 명)

항목		주거비	생활비	자립 지원비	학업비	교통 통신비	의료비	기타비
1년 미만	사용계획	32,920	175,000	417,580	-	605,000	32,920	175,000
	실제 지출액	375,000	1,860,773	-	-	189,590	-	314,500
	증감	342,080	1,685,773	△417,580	-	△415,410	△32,920	39,500
1년 이상 5년 미만	사용계획	90,909	360,000	977,272	497,727	817,000	90,909	360,000
	실제 지출액	164,361	705,274	256,352	100,003	398,992	109,147	207,658
	증감	73,452	345,274	△720,920	△397,724	△418,008	18,238	152,342
5년 이상 10년 미만	사용계획	207,761	254,286	782,418	668,800	622,963	207,761	254,286
	실제 지출액	505,117	973,650	371,639	233,892	49,102	139,563	476,508
	증감	297,356	719,364	△410,779	△434,908	△573,861	△68,198	222,222
10년 이상	사용계획	178,571	271,429	285,714	642,857	766,667	178,571	271,429
	실제 지출액	840,714	441,159	-	114,286	182,103	59,374	54,464
	증감	662,143	169,730	△285,714	△528,571	△584,564	△119,197	△216,965

3) 동거인 여부에 따른 자립정착금 사용계획 및 실제 사용현황 비교

다음의 <표 Ⅲ-25>는 동거인 여부에 따른 자립정착금 사용계획 및 실제 지출현황에 대한 평균비용을 비교한 표이다.

동거인이 있거나 없는 경우 모두 자립정착금에 대한 사용계획 시 자립지원비, 학업비, 교통통신비와 같이 대상자 본인의 자립을 위한 비용으로 지출할 것이라고 예상하였지만 실제 지출내역을 통해 자신을 위한 비용보다는 함께 거주하고, 생활하는 데에 상당한 비용을 사용한 것으로 나타났다.

가정위탁 보호종결아동의 경우 대다수가 생활적인 측면에서의 어려움을 보완하고자 자립정착금을 사용하는 것으로 보여 진다.

<표 Ⅲ-25> 동거인 여부에 따른 자립정착금 사용계획 및 실제지출 평균비용

(단위: 원, 명)

항목		주거비	생활비	자립 지원비	학업비	교통 통신비	의료비	기타비
동거인 있음	사용계획	158,152	298,723	789,423	571,395	696,889	158,152	298,723
	실제 지출액	421,232	858,605	317,162	121,258	390,468	116,200	340,310
	증감	263,080	559,882	△472,261	△450,137	△306,421	△41,952	41,587
동거인 없음	사용계획	130,769	250,000	703,846	905,000	714,545	130,769	350,000
	실제 지출액	381,256	859,861	96,923	339,069	501,392	97,170	299,609
	증감	250,487	609,861	△606,923	△565,931	△213,153	△33,599	△50,391

4) 동거인에 따른 자립정착금 사용계획 및 실제 사용현황 비교

다음의 <표 Ⅲ-26>는 동거인 형태에 따른 자립정착금 사용계획 및 실제 지출이 어떻게 달라졌는지 확인하는 표이다.

부모와 함께 동거하는 경우에는 생활비, 교통통신비, 의료비, 기타비로 사용되었으며, 주거비에 대한 부담은 전혀 없었던 것으로 나타났다. 또한 자신의 자립을 위한 자립지원비나 학업비에서 실제 지출액이 전혀 없었다. 그 외 형제자매, 친구, 조부모, 친인척, 위탁가정과 동거하는 경우도 생활비와 주거비에 대한 비용이 가장 크게 나타났다. 특히 주목할 만한 부분은 시범사업 대상자가 본인에게 사용할 수 있는 비용인 자립지원비와 학업비에 대한 비중이 크게 줄어들었다는 것이다.

가정위탁 보호종결아동에게 생계유지이라는 생활고로 인해 자신의 긍정적인 미래계획이 어려운 것으로 보여 지며, 자립정착금이 일시적인 생활비 지원뿐만 아니라 사회 첫 발을 내딛는 자립지원을 위한 비용으로써의 역할도 담당하는 것도 중요한 일이라고 보여 진다.

<표 Ⅲ-26> 동거인에 따른 자립정착금 사용계획 및 실제지출 평균비용

(단위: 원, 명)

항목		주거비	생활비	자립 지원비	학업비	교통 통신비	의료비	기타비
부모	사용계획	-	250,000	500,000	-	700,000	-	250,000
	실제 지출액	-	863,960	-	-	271,220	35,340	373,378
	증감	-	613,960	△500,000	-	△428,780	35,340	123,378
형제 자매	사용계획	182,397	125,000	727,937	522,667	673,529	182,397	175,000
	실제 지출액	586,244	850,220	140,185	170,837	391,825	97,465	306,829
	증감	403,847	725,220	△587,752	△351,830	△281,704	△84,932	131,829
친구	사용계획	180,000	580,000	430,000	-	866,000	180,000	580,000
	실제 지출액	510,000	1,115,770	116,180	-	646,539	157,280	430,820
	증감	330,000	535,770	△313,820	-	△219,461	△22,720	△149,180
조부모	사용계획	161,538	326,923	773,077	780,833	702,500	161,538	326,923
	실제 지출액	284,269	776,304	459,815	92,354	281,687	55,163	360,999
	증감	122,731	449,381	△313,262	△688,479	△420,813	△106,375	34,076
친인척	사용계획	100,000	504,000	1,800,000	548,000	698,000	100,000	504,000
	실제 지출액	-	1,320,493	838,960	95,494	643,584	351,200	570,557
	증감	△100,000	816,493	△961,040	△452,506	△54,416	251,200	66,557
위탁 가정	사용계획	216,667	6,667	600,000	1,340,000	520,000	216,667	6,667
	실제 지출액	1,000,000	349,757	543,333	319,667	214,720	125,613	8,333
	증감	783,333	343,090	△56,667	△1,020,333	△305,280	△91,054	1,666

5) 주거형태에 따른 자립정착금 사용계획 및 실제 사용현황 비교

다음의 <표 Ⅲ-27>는 주거형태에 따라 자립정착금 사용계획과 실제 사용현황이 어떻게 달라지는지 확인하고자 그 평균비용을 비교한 표이다.

대부분의 주거형태는 주거비와 생활비가 증액된 가운데 자립지원비, 학업비, 교통통신비, 의료비가 감액되었다. 다만, 자가의 경우 자립지원비와 기타비를 제외한 모든 지출항목의 금액이 상향조정되었으며, 영구임대는 주거비가 감소하고, 생활비와 학업비가 증액되었다.

<표 Ⅲ-27> 주거형태에 따른 자립정착금 사용계획 및 실제지출 평균비용

(단위: 원, 명)

항목		주거비	생활비	자립 지원비	학업비	교통 통신비	의료비	기타비
자가	사용계획	66,667	533,333	1,400,000	66,667	700,000	66,667	533,333
	실제 지출액	680,333	685,143	575,177	84,880	847,795	46,533	356,416
	증감	613,666	151,810	△824,823	18,213	147,795	20,134	△176,917
전세	사용계획	150,000	237,500	1,125,000	500,000	475,000	150,000	237,500
	실제 지출액	420,000	857,875	576,250	-	169,548	136,080	455,081
	증감	270,000	620,375	△548,750	△500,000	△305,452	△13,920	217,581
월세	사용계획	233,258	120,909	685,924	895,556	726,364	233,258	120,909
	실제 지출액	493,818	699,680	351,045	361,765	196,460	25,316	226,834
	증감	260,560	578,771	△334,879	△533,791	△529,904	△207,942	105,925
영구 임대	사용계획	808,650	525,000	1,083,850	-	570,000	808,650	525,000
	실제 지출액	-	1,346,420	191,930	3,580	116,060	490,687	575,210
	증감	△808,650	821,420	△891,920	3,580	△453,940	△317,963	50,210
시설 거주	사용계획	225,000	400,000	225,000	-	650,000	225,000	400,000
	실제 지출액	-	766,940	-	-	204,880	-	373,378
	증감	△225,000	366,940	△225,000	-	△445,120	△225,000	△26,622
LH 전세 주택	사용계획	61,111	321,111	733,056	639,722	751,212	61,111	321,111
	실제 지출액	375,159	931,586	219,187	162,939	488,632	122,965	330,966
	증감	314,048	610,475	△513,869	△476,783	△262,580	61,854	9,855

6) 직업에 따른 자립정착금 사용계획 및 실제 사용현황 비교

다음의 <표 Ⅲ-28>는 시범사업 대상자의 직업에 따른 자립정착금 사용계획과 실제지출액의 평균비용을 비교한 표이다.

취업자는 초기 자립지원비와 교통통신비에 대해 많이 지출할 것을 계획하였으나 실질적으로 생활비를 많이 사용한 것으로 나타났다. 그 외에도 기타비, 교통통신비, 주거비를 많이 사용하였다. 진학자는 초기 학업비로 자립정착금의 약 30% 가량을 사용할 것이라고 하였지만 실제로 지출한 비율은 8.5%에 불과하였고, 생활비, 주거비, 자립지원비를 가장 많이 사용한 것으로 나타났다. 특히 진학자는 취업자와 무직자에 비해 많은 비용을 자립지원비로 사용하였다. 이는 국가장학금을 활용하거나 시기적으로 복학할 수 없었기 때문에 자신의 자립을 위한 비용과 생계유지에 필요한 비용으로 사용한 것으로 보여 진다.

그에 비해 무직자는 자신의 미래를 위해 계획하고 실천할 수 있는 여지가 있다고 보이지만 생활비, 교통통신비, 주거비에 대한 지출이 가장 많았다. 이는 이들의 진로탐색 등 명확한 미래계획 부재, 취업의 불안감 등이 작용한 것으로 보여 진다.

<표 Ⅲ-28> 직업에 따른 자립정착금 사용계획 및 실제지출 평균비용

(단위: 원, 명)

항목		주거비	생활비	자립 지원비	학업비	교통 통신비	의료비	기타비
취업자	사용계획	120,000	323,000	920,000	456,471	688,947	120,000	323,000
	실제 지출액	328,320	876,368	185,137	76,285	351,584	167,110	360,566
	증감	208,320	553,368	△734,863	△380,186	△337,363	47,110	37,566
진학자	사용계획	179,167	190,000	471,667	1,529,167	662,000	179,167	190,000
	실제 지출액	532,152	813,437	492,883	424,812	438,203	78,109	336,542
	증감	352,985	623,437	21,216	△1,104,355	△223,797	△101,058	146,542
무직자	사용계획	163,684	305,357	792,602	358,462	722,593	163,684	305,357
	실제 지출액	421,500	865,857	233,904	124,414	449,285	87,326	308,559
	증감	257,816	560,500	△558,698	△234,048	△273,308	△76,358	3,202

7) 무직자의 초기상황에 따른 자립정착금 사용계획 및 실제 사용현황 비교

다음의 <표 Ⅲ-29>는 무직자의 사업 초기상황에 따른 자립정착금 사용계획 및 실제 사용현황을 비교한 표이다.

취업준비 중인 경우 사용계획 시 자립지원비와 교통통신비에 대해 많은 지출을 예상하였지만, 실제적으로 주거비, 생활비, 기타비용이 많이 든 것으로 나타났다. 진학준비 중인 경우 향후 대학진학을 염두에 둔 학업비와 자립지원비를 예상하였기 때문에 사업종료 이후 학업비로 지출예정으로 대부분 저축하였다. 특히 취업준비 대상자는 사용계획보다 실제 지출액이 14.6% 가량 더 많았고, 진학준비 대상자는 31.4% 가량 적게 지출하였다.

<표 Ⅲ-29> 무직자의 초기상황에 따른 자립정착금 사용계획 및 실제지출 평균비용

(단위: 원, 명)

항목		주거비	생활비	자립 지원비	학업비	교통 통신비	의료비	기타비
취업 준비	사용계획	188,081	367,857	735,204	15,000	720,000	188,081	367,857
	실제 지출액	564,429	1,352,830	158,469	6,329	567,603	139,234	521,976
	증감	376,348	984,973	△576,735	△8,671	△152,397	△48,847	154,119
진학 준비	사용계획	116,667	291,667	808,333	1,190,000	450,000	116,667	291,667
	실제 지출액	150,000	464,083	271,667	401,000	309,777	25,150	74,388
	증감	33,333	172,416	△536,666	△789,000	△140,223	△91,517	△217,279
기타	사용계획	156,250	206,250	881,250	250,000	897,500	156,250	206,250
	실제 지출액	375,000	314,985	337,592	123,625	347,610	43,118	110,706
	증감	218,750	108,735	△543,658	△126,375	△549,890	△113,132	△95,544

나. 사전사후 자립도 비교

자립정착금 지원 시범사업 참여자를 대상으로 사전·사후척도로써 자립점검척도를 실시한다. 자립준비척도는 크게 두 파트로 구성되어있다. Part A.는 아동들의 자기기입식으로 4점 만점 척도이며 총 56개의 문항으로 총 8개의 하위영역을 담아내고 있다. Part B.는 아동과 담당워커가 함께 작성하는 문서로서 자기기입식 문항들에서 다 담아내지 못한 개별화된 아동들의 욕구와 그에 대한 개입계획을 수립할 수 있도록 개방적인 형식을 띠고 있다. 자립점검척도는 기존의 아동복지시설 및 가정위탁 만18세 보호종결 직전의 보호아동의 자립준비정도를 확인하고자 개발되었으며, 자립의 필수적인 사항을 체크하도록 2점 척도로 구성되었다. 본 척도는 자기보고의 방식을 통해 각 영역에서 핵심기술능력을 가지고 있는지의 여부로만 질문하여 '아니오'라고 답한 경우 해당내용에 대한 집중적인 교육을 통해 자립점검을 하는 것이다.

본 시범사업에서는 자립점검척도 8개 영역 중 돈관리 기술, 사회적 기술, 진로탐색 및 취업기술, 주거, 원가족, 심리정서, 6개 영역을 가정위탁이라는 점을 감안하여 수정·보완하여 활용하였으며, 효과적인 사례관리를 위해 자립점검척도 점수를 토대로 취약한 영역의 집중적인 사례관리를 위한 용도로 활용하였다.
설문내용은 시범사업 참여자가 돈관리 기술, 사회적 기술, 진로탐색 및 취업기술, 주거, 원가족, 심리정서, 총 6개영역에 대한 시범사업 참여 전과 참여 후를 비교해봄으로써 얼마나 자립에 가까이 다가갔는지 확인하고자 하였다.

본 조사는 사전 사후척도 모두 체크한 대상자 중 최종 수합된 48명에 대한 결과를 바탕으로 작성되었으며, 1점에 가까워질수록 긍정적으로 변화되었다는 것을 의미한다.

1) 돈관리 기술

다음의 <표 Ⅲ-30>는 돈관리 기술에 대한 사전사후점수를 나타낸 표이다. 총 11개 문항 중 6개 문항(54.5%)에서 돈관리 기술점수가 향상되었다고 응답하였다. 그 중 사전보다 사후점수가 긍정적으로 변화된 문항은 인터넷(스마트)뱅킹을 개설하고 활용할 수 있다(0.16점 향상), 저축 또는 적금을 하고 있다는 것이다(0.13점 향상). 이는 시범사업을 진행하면서 가계부 작성과 스스로 통장과 돈을 관리하는 방법을 배울 수 있는 계기를 마련하였기에 해당 내용의 긍정적인 변화가 있었던 것으로 보여 진다.
이 외 불법다단계 대부업 대출의 위험성 인지, 돈을 빌리는 방법 및 장단점 인지, CDA 또는 후원금 등 금액인지, 저축액 사용에 대한 구체적 계획에 대해서는 다소 부정적으로 변화되어 해당 내용에 대한 실질적이고 구체적인 교육이 필요한 것으로 보여 진다.

<표 Ⅲ-30> 돈관리 기술 사전사후점수

내용		N	사전	사후	증감
1	신용카드의 단점과 좋은 신용기록의 중요성을 이해하고 있다.	47	1.13	1.06	△0.07
2	자신의 한 달 수입에 맞추어 지출계획을 할 수 있다.	45	1.16	1.13	△0.03
3	직불카드/체크카드/신용카드의 차이점을 알고 있다.	47	1.17	1.15	△0.02
4	인터넷(스마트)뱅킹을 개설하고 활용할 수 있다.	45	1.27	1.11	△0.16
5	저축 또는 적금을 하고 있다.	45	1.33	1.20	△0.13
6	실제 구매에 앞서 상품의 가격과 질을 비교한다.	45	1.16	1.16	-
7	합법적인 직업과 그에 따른 소득에 대하여 이해하고 있다.	47	1.15	1.13	△0.02
8	불법다단계나 대부업대출의 위험성을 알고 있다.	44	1.11	1.16	0.05

9	돈을 빌리는 다양한 방법(예, 친구, 가족, 은행대출, 학자금 대출 등)들을 알고 있고, 각각의 장단점을 알고 있다.	45	1.09	1.16	0.07
10	자립을 위한 저축액(CDA, 후원금, 용돈 등)이 얼마인지 알고 있다.	45	1.31	1.33	0.02
11	자립을 위한 저축액(CDA, 후원금, 용돈 등)을 어떻게 사용할 지 구체적인 계획을 하고 있다. (구체적인 계획 지출하였다.)	45	1.31	1.38	0.07

2) 사회적 기술

다음의 <표 Ⅲ-31>는 사회적 기술에 대한 사전사후점수를 나타낸 표이다. 총 7 문항 중 6개 문항에서 긍정적인 변화를 보였으며, 그 중 내가 위험에 처했을 때 나를 도와줄 수 있는 사람이 있다는 응답이 0.11점으로 가장 많이 향상되었고, 누구에게나 필요한 도움을 요청할 수 있다는 응답이 0.09점으로 다소 향상되었음을 확인할 수 있었다. 하지만 화를 내지 않고 나에 대한 충고를 들을 수 있다는 문항에서는 0.02점 소폭 하락하였다.
대상자는 시범사업을 신청하고 진행되는 동안 1명 이상 사례관리자를 두어 한 달에 2, 3회 이상 자립정착금 점검 및 심리정서지원, 자원연계 등 지속적인 교류가 있었으며, 지역 모니터링 활동 및 워크숍을 통해 대상자 집단 간 활발한 상호작용이 도움에 대한 지지기반이 더 견고해진 것으로 보여 진다.

<표 Ⅲ-31> 사회적 기술 사전사후점수

내용		N	사전	사후	증감
1	나의 생각이나 감정을 다른 사람에게 명확하게 표현할 수 있다.	44	1.18	1.14	△0.04
2	화를 내지 않고 나에 대한 충고를 들을 수 있다.	44	1.09	1.11	0.02
3	대인관계를 맺는데 어려움이 없다.	44	1.25	1.23	△0.02
4	다른 사람과 갈등이 있을 때 대처할 수 있는 방법이 있다.	44	1.16	1.11	△0.05
5	누구에게나 필요한 도움을 요청할 수 있다.	44	1.25	1.16	△0.09

6	타인의 요청을 기분 상하지 않게 거절할 수 있다.	44	1.20	1.14	△0.06
7	내가 위험에 처했을 때 나를 도와줄 수 있는 사람이 있다.	44	1.11	1.00	△0.11

3) 진로탐색 및 취업기술

다음의 <표 Ⅲ-32>는 진로탐색 및 취업기술에 대한 사전사후점수를 나타낸 표이다. 대학진학 또는 취업정보를 수집할 수 있는 방법을 알고 있다는 응답이 0.05점 하락하였다. 또한 진학 또는 취업 이후의 구체적인 인생목표와 계획을 가지고 있다는 응답은 변화가 없어 보호종결아동이 진학 또는 취업정보를 제공받고, 미래 계획을 세울 수 있는 도움이 필요하다고 보여 진다.

<표 Ⅲ-32> 진로탐색 및 취업기술 사전사후점수

내용		N	사전	사후	증감
1	대학진학 또는 취업정보를 수집할 수 있는 방법을 알고 있다.(관련 사이트 등)	44	1.18	1.23	0.05
2	대학진학 또는 취업 후의 구체적인 인생의 목표와 계획이 있다.	44	1.27	1.27	-

4) 진학

다음의 <표 Ⅲ-33>는 진학정보 등에 대한 사전사후점수를 나타낸 표이다. 응답자 중 진학자이거나 보호종결 이후 진학을 희망하는 대상자는 총 12명으로 모두 진학을 희망하는 학과가 있거나 희망하는 학과에 진학 중인 것으로 나타났다. 하지만 등록금을 마련할 수 있는 다양한 경로와 한국장학재단 등에서 제공하는 서비스에 대해서 알고 있다는 응답이 각 0.08점과 0.72점이 낮아졌다.

<표 Ⅲ-33> 진학관련 사전사후점수

내용		N	사전	사후	증감
1	진학을 희망하는 학과(전공)가 있다. (현재 대학진학(또는 휴학) 중이다)	12	1.00	1.00	-
2	내가 원하는 대학의 입학정보에 대해 알고 있다.(현재 다니고 있는 대학에 대한 입학정보를 알고 지원하였다)	12	1.00	1.08	0.08
3	다양한 경로를 통해 등록금을 마련할 수 있다.	12	1.00	1.08	0.08
4	등록금 외에 학교생활을 유지하기 위해 필요한 비용(책, 교재, 여행, 생활비 등)을 알고 있다.	12	1.08	1.00	△0.08
5	한국장학재단 등에서 제공하는 서비스에 대해 알고 있다.	12	1.08	1.80	0.72
6	대학생활과 관련해 도움을 받을 수 있는 사람이 있다.	12	1.08	1.33	0.25
7	성적관리를 위한 적절한 학습방법을 알고 있다.	12	1.17	1.17	-
8	시간과 성적관리 등이 학업을 유지하고 내가 계획한 삶을 사는데 영향을 미칠 수 있다는 것을 알고 있다.	12	1.08	1.00	△0.08

5) 취업

다음의 <표 Ⅲ-34>는 취업관련 사전사후점수를 나타낸 표이다. 보호종결 후 취업했거나 취업을 준비 중인 아동의 경우 총 10개 문항 중 6개의 문항에서 변화를 보이지 않았다. 하지만 직장을 마련하기 위한 구체적인 계획을 가지고 취업했거나 준비하는 부분에서 이전보다 0.04점 하락하였다. 하지만 고용지원센터나 부당해고, 임금체불의 경우 등 불합리한 상황에서 무엇을 해야 하는지 알게 되었다는 응답이 각 0.08점과 0.09점이 높아졌다. 이는 워크숍뿐만 아니라 그 밖의 활동으로 서포터즈와 교류를 함으로 취업과 관련된 정보를 주고받을 수 있는 장의 마련으로 다소 긍정적인 변화가 있었다고 보여 진다.

<표 Ⅲ-34> 취업관련 사전사후점수

내용		N	사전	사후	증감
1	취업이 목적지가 아닌 새로운 출발점임을 알고 있다.	25	1.04	1.04	-
2	직장을 마련하기 위한 구체적인 계획을 가지고 있다.(구체적인 계획을 가지고 취업을 하였다)	25	1.16	1.20	0.04
3	고용지원센터에서 제공하는 서비스에 대해 알고 있다.	25	1.60	1.52	△0.08
4	근로계약서 작성 시 확인해야하는 사항을 알고 있다.	25	1.36	1.36	-
5	5대 보험, 퇴직금, 이직 등에 대한 내용을 알고 있다.	25	1.33	1.33	-
6	부당해고, 임금 체불의 경우 등 불합리한 상황 시 무엇을 해야 하는지 알고 있다.	24	1.38	1.29	△0.09
7	입사지원서를 작성하는 방법을 알고 있으며, 이력서와 자기소개서를 함께 작성할 수 있다.	25	1.12	1.12	-
8	최저임금이 얼마인지 알고 있다.	25	1.04	1.04	-
9	행동과 태도가 승진을 하거나 직업을 유지하는데 영향을 미칠 수 있다는 것을 알고 있다.	25	1.08	1.12	0.04
10	지각을 하지 않고, 출근을 하지 못할 경우 직장 상사에게 연락을 취하고, 적절한 옷을 입고 출근해야 하는 것을 알고 있다.	25	1.00	1.00	-

6) 주거

다음의 <표 Ⅲ-35>는 주거 관련 사전사후점수를 나타낸 표이다. 아래의 문항 중 집을 얻은 후 전입신고절차와 임대차 확정일자 받는 방법에 대해 사전에는 잘 알지 못하는 것으로 높게 나타났다. 이후 시범사업 종료 이후에 해당 문항에 대한 정보를 알게 되었다는 응답이 0.14점 증가하였다. 그 뿐 아니라 부동산 이용방법, 전월세 계약절차 등 집을 얻는 방법을 알게 되었다는 응답도 0.05점이 상승하였다. 이는 워크숍뿐만 아니라 자립정착금으로 주거를 마련하게 된 대상자가 직접 부동산을 찾아가 집을 알아보고 임대차 계약서를 작성하는 등 주거를 마련하기 위한 일련의 실천을 통해 알게 되는 계기가 되었던 것으로 보여 진다. 하지만 주거를 마련하는 과정에서 전입신고 및 임대차 확정일자를 받는 방법, 임대차 계약서의 내용을 어겼을 때에 발생할 수 있는 법적문제를 해결하는 방법을 모르는 경우가 많아 이에 대한 중재자의 역할이나 도움을 줄 수 있는 기관에 대한 홍보가 필요할 것으로 보여 진다.

<표 Ⅲ-35> 주거관련 사전사후점수

내용		N	사전	사후	증감
1	정부주거지원정보를 [동사무소, 아동자립지원사업단, 가정위탁지원센터 등]에서 제공하고 있는 것을 알고 있다.	44	1.36	1.36	-
2	다른 지역에 있는 대학에 진학하거나 취업하게 될 경우 주거와 관련하여 활용할 수 있는 자원(기숙사, 자립생활관 등)에 대해 알고 있다.	44	1.27	1.36	0.09
3	집을 얻는 방법(부동산 이용방법, 전월세계약절차 등)을 알고 있다.	44	1.57	1.52	△0.05
4	집을 얻은 후 전입신고절차와 임대차 확정일자 받는 방법을 알고 있다.	44	1.75	1.61	△0.14
5	납부해야할 공과금의 종류와 납부방법을 알고 있고, 납부하지 않았을 때 나타나는 결과들을 알고 있다.	43	1.30	1.30	-
6	부동산임대차계약서의 내용을 어겼을 경우 생기는 일들을 이해하고 있다.	44	1.55	1.57	0.02

7) 원가족(친부모)

다음의 <표 Ⅲ-37>는 원가족 관련 사전사후점수를 나타낸 표이다. 원가족과의 사전사후 응답은 대체로 부정적이었다. 그 중 원가족과 교류가 자주 있다고 한 응답은 사후에 0.05점이 하락하였고, 원가족의 요청을 기분상하지 않게 거절할 수 있다는 응답도 0.03점 하락하였다. 특히 원가족에게 돌아갈 가능성에 대해서 평균 1.79점으로 다소 부정적으로 생각하고 있는 것으로 나타났다.

<표 Ⅲ-37> 원가족 관련 사전사후점수

내용		N	사전	사후	증감
1	원가족(부모, 부 또는 모만 있는 경우)과 교류(전화 및 만남)가 자주 있다.	44	1.68	1.73	0.05
2	내가 원할 때 언제든지 원가족에게 연락할 수 있다.	44	1.52	1.52	-
3	원가족에게 필요한 도움을 요청할 수 있다.	44	1.68	1.66	△0.02
4	원가족의 요청을 기분상하지 않게 거절할 수 있다.	43	1.53	1.56	0.03
5	원가족에게 돌아갈 가능성이 있다.	43	1.79	1.79	-
6	원가족에게 돌아갈 경우 준비해야하는 것들이 무엇인지 안다.	44	1.68	1.66	△0.02

* (전체공통) 원가족이 없는 경우, ②번 아니오 체크

8) 심리정서

다음의 <표 Ⅲ-38>는 심리정서 관련 사전사후점수를 나타낸 표이다. 불안, 우울, 슬픔, 자살사고 등에 대한 응답은 대체로 사전 사후 모두 긍정적이었는데, 다만 나는 때때로 아무런 이유 없이 무척 외로울 때가 있다는 응답이 소폭 낮아져 종결이후 독립하여 혼자 지내야 하는 부분이 반영된 것으로 보여 진다.

<표 Ⅲ-38> 심리정서관련 사전사후점수

내용		N	사전	사후	증감
1	나는 때때로 아무런 이유 없이 무척 불안할 때가 있다.	43	1.74	1.74	-
2	나는 때때로 아무런 이유 없이 무척 외로울 때가 있다.	43	1.60	1.56	△0.04
3	나는 때때로 아무런 이유 없이 무척 슬프고 울적할 때가 있다.	43	1.67	1.74	0.07
4	나는 때때로 아무런 이유 없이 죽고 싶은 생각이 들 때가 있다.	43	1.91	1.93	0.02

다. 사전사후 심리정서 비교

심리정서 척도는 5점 척도로써 사전사후 검사로 진행되었으며, 전혀 그렇지 않다=1점, 그렇지 않은 편이다=2점, 보통이다=3점, 대체로 그렇다=4점, 그렇다=5점으로 구성되어 있다. 이렇게 구성된 설문내용은 사전사후 설문에 모두 응한 45명의 설문으로 통계 분석하였다.

1) 자아존중감

다음의 <표 Ⅲ-39>는 자아존중감 사전사후점수를 나타낸 표이다. 조사결과, 자신을 좋은 성품을 가진 사람이라고 생각하는 것과 가치있는 사람이라고 생각하는 점수가 다소 향상되었다. 또한 아래의 문항 4번, 5번, 6번의 사전점수 살펴보면, 역문항으로 점수가 낮을수록 긍정적인 것으로 분석하여 총 6개 문항 중 5개 문항에서 대체로 자아존중감이 다소 향상되었다고 보여 진다. 다만 나는 나 자신이 능력이 있는 사람이라고 생각한다는 문항에서는 0.02점이 하락하여 보호종결 이후 사회생활을 통해 사회적으로 요구되는 능력에 대한 자기평가가 좀 더 낮았던 것으로 보여 진다.

<표 Ⅲ-39> 자아존중감 사전사후점수

내용		N	사전	사후	증감
1	나는 나 자신이 좋은 성품을 가진 사람이라고 생각한다.	45	3.78	3.89	0.11
2	나는 나 자신이 능력이 있는 사람이라고 생각한다.	45	3.62	3.60	△0.02
3	나는 나 자신이 가치 있는 사람이라고 생각한다.	45	3.91	3.96	0.05
4	나는 때때로 내가 쓸모없는 사람이라고 생각한다.	45	2.07	2.04	△0.03
5	나는 때때로 내가 나쁜 사람이라고 생각한다.	45	2.33	2.07	△0.26
6	나는 대체로 내가 실패한 사람이라는 느낌을 갖는 편이다.	45	1.98	1.93	△0.05

2) 심리행동문제

다음의 <표 Ⅲ-40>는 심리행동문제 사전사후점수를 나타낸 표이다. 대상자는 나는 다른 사람들보다 더 자주 싸운다, 화가 나면 물건을 집어 던지고 싶은 충동이 생길 때가 있다는 사후응답이 다소 높아져 분노를 조절하는 힘이 다소 부족한 것으로 나타났다. 이에 대한 분노조절을 위한 프로그램 또는 교육이 필요할 것으로 보여 진다. 그에 비해 모든 일에 긍정적으로 생각하고, 나쁜 일을 빨리 잊으려 노력하는 등 사후점수가 높아 긍정적인 생각을 하려고 노력하고 있는 것으로 보여 진다.

<표 Ⅲ-40> 심리행동문제 사전사후점수

내용		N	사전	사후	증감
1	나는 아주 약이 오르면 다른 사람을 때릴 수도 있다.	45	2.49	2.36	△0.13
2	누군가 나를 때린다면 나도 그 사람을 때린다.	45	3.04	2.98	△0.06
3	나는 다른 사람들보다 더 자주 싸운다.	45	1.73	1.76	0.03
4	화가 나면 물건을 집어던지고 싶은 충동이 생길 때가 있다.	45	2.09	2.24	0.15
5	나는 때때로 남을 때리고 싶은 마음을 누를 수 없다.	45	1.89	1.60	△0.29
6	나는 자신이 금방 터질 것 같은 화약과 같다고 생각한다.	45	1.71	1.64	△0.07
7	나는 괴로울 때도 모든 일이 잘 될 것이라고 생각한다.	45	3.16	3.27	0.11
8	나는 기분 나쁜 일을 빨리 잊으려고 애쓰는 편이다.	45	3.67	3.78	0.11
9	나는 화가 나면 화를 가라앉히려고 노력한다.	45	3.80	3.84	0.04
10	나는 모든 일에 관심과 흥미가 없는 편이다.	45	2.02	1.96	△0.06
11	나는 모든 일에 걱정이 많은 편이다.	45	2.98	2.78	△0.20

3) 사회적지지

다음의 <표 Ⅲ-41>는 사회적지지 관련 사전사후점수를 나타낸 표이다. 대상자가 스스로 주변사람들을 인식하기에 도움을 받을 수 있고, 의지가 된다는 데에 보통 정도의 점수를 주고 있는 것으로 나타났다. 특히나 문항 5번인 그들은 자신이 직접 도움을 줄 수 없을 때에는 다른 사람을 보내서라도 나를 돕는다는 문항에서 1.98점이 크게 하락하였고, 그 밖에 돌봄과 사랑을 느끼고 있지 않은 점, 대상자가 잘했을 때에 칭찬에 인색한 점 등 지지체계의 기반이 견고하지 못할뿐더러 이는 자원부족으로 연계되어 더 어려운 삶을 살아가게 될 가능성이 있다고 보여 진다. 이들에 대한 사회적지지자로써의 자립지원전담요원 역할이 요구되지만, 보호아동과 보호종결아동 모두의 자립과정에 개입하기에는 인력이 턱없이 부족하여 인력확충 및 배치에 대한 정책적 개선이 필요할 것으로 보여 진다.

<표 Ⅲ-41> 사회적지지 관련 사전사후점수

내용		N	사전	사후	증감
1	그들은 내가 사랑과 돌봄을 받고 있다고 느끼게 해준다.	43	3.23	3.05	△0.18
2	그들은 내가 필요로 하면 아무리 큰돈이라도 마련해준다.	43	2.79	2.86	0.07
3	그들은 함께 있으면 친밀감을 느끼게 해준다.	43	3.37	3.26	△0.11
4	그들은 배울 점이 많은 존경할 만한 사람들이다.	43	3.23	3.28	0.05
5	그들은 자신이 직접 도움을 줄 수 없을 때에는 다른 사람을 보내서라도 나를 돕는다.	45	3.04	1.06	△1.98
6	그들은 내가 마음 놓고 의지할 수 있는 사람들이다.	43	3.37	3.30	△0.07
7	그들은 내가 잘 했을 때는 칭찬을 아끼지 않는다.	43	3.26	3.02	△0.24
8	그들은 무슨 일 이건 대가를 바라지 않고 최선을 다해 나를 돕는다.	43	3.26	3.21	△0.05
9	그들은 내가 어려운 상황에 직면했을 때, 현명하게 문제를 해결 할 수 있는 방안을 제시한다.	43	3.19	3.14	△0.05
10	그들은 항상 나의 일에 관심을 가지고 걱정해준다.	43	3.33	3.26	△0.07

11	그들은 내가 결단을 못 내리고 망설일 때, 결단을 내리게 자극, 용기를 준다.	43	3.26	3.16	△0.1
12	그들은 내가 현실을 이해하고 사회생활에 적응할 수 있게 충고해 준다.	43	3.28	3.19	△0.09
13	그들은 내게 생긴 문제의 원인을 찾아내는데도 도움이 되는 정보를 제공해 준다.	43	3.28	3.26	△0.02
14	그들은 내가 몸져누워있을 때, 일을 대신 해준다.	43	2.72	2.67	△0.05
15	그들은 내가 어떤 선택을 해야 할 때, 합리적인 결정을 내릴 수 있게 조언해 준다.	43	3.23	3.23	-

4) 스트레스 대처방법

다음의 <표 Ⅲ-42>는 스트레스 대처방법 관련 사전사후점수를 나타낸 표이다. 대상자는 앞으로 더 좋아질 것이라고 생각하고, 더 좋은 상황을 상상해보며 스트레스에 대처한다는 응답이 높게 나타났으며, 사전점수보다 다소 향상된 것으로 나타났다. 하지만 대상자는 문제상황에 대해 현재보다 더 나쁠 수 있을 수도 있으며, 문제상황을 생각하지 않으려 하며, 아무 일이 없던 것처럼 행동하고, 어쩔 수 없었다고 생각하려는 사후점수가 이전보다 낮아져 스트레스 상황을 직면하기보다는 문제상황을 회피하거나 자기 합리화를 통해 스트레스 상황을 대처하고 있는 것으로 보여 진다. 자신의 문제를 직면하고 적극적으로 해결하기 위한 방법을 강구할 수 있도록 하고, 활용할 수 있는 자원에 대한 정보를 제공하는 것이 필요할 것으로 보여 진다.

<표 Ⅲ-42> 스트레스 대처방법 관련 사전사후점수

내용		N	사전	사후	증감
1	나의 문제를 해결하려고 노력한다.	44	3.68	3.82	0.14
2	내가 처한 상황을 해결하려고 계획을 세운다.	44	3.52	3.48	△0.04
3	내 운명이라고 생각한다.	44	3.16	3.18	0.02

4	다른 사람들과 있는 것보다 혼자 있으려고 한다.	44	2.45	2.50	0.05
5	마음속으로 참는다.	44	3.52	3.55	0.03
6	현실이 아니었으면 하고 바란다.	44	2.73	3.02	0.29
7	힘든 일을 잊기 위해 다른 일에 전념한다.	44	3.34	3.25	△0.09
8	그 일이 현재보다 더 나쁠 수도 있었다고 생각한다.	44	3.14	3.02	△0.12
9	그 문제를 더 생각하지 않으려고 한다.	43	3.42	3.26	△0.16
10	앞으로 더 좋아질 거라고 생각한다.	44	3.80	3.82	0.02
11	더 좋은 상황을 상상해 본다.	44	3.75	3.86	0.11
12	미래에 대한 계획을 그려본다.	44	3.70	3.75	0.05
13	문제를 차근차근 분석해 본다.	44	3.64	3.64	-
14	새로운 활동이나 일들을 시도해 본다.	44	3.70	3.43	△0.27
15	아무 일도 없었던 것처럼 행동한다.	44	3.41	3.23	△0.18
16	어쩔 수 없다고 생각한다.	44	3.25	3.16	△0.09
17	긍정적 생각을 가지려고 노력한다.	44	3.84	3.80	△0.04
18	일어난 일을 아무도 모르게 한다.	44	2.82	2.89	0.07
19	기적이 일어나길 바란다.	44	3.32	3.27	△0.05

5) 공동체의식

다음의 <표 Ⅲ-43>는 공동체의식 관련 사전사후점수를 나타낸 표이다. 대상자의 공동체 의식은 이전보다 다소 높아진 것으로 나타났다. 약 5, 6개월간의 시범사업에 참여하면서 지역 내 또래들과의 만남과 서포터즈와의 교류뿐만 아니라 사회생활을 시작하면서 공동체 의식이 향상된 것으로 보여 진다.

<표 Ⅲ-43> 공동체의식 관련 사전사후점수

내용		N	사전	사후	증감
1	주변에 어려움에 처해있는 친구가 있다면 적극적으로 도울 수 있다.	45	3.20	3.24	0.04
2	공휴일에 쉬지 못하더라도 복지기관에서 자원봉사 활동을 할 수 있다.	45	2.58	2.64	0.06
3	우리나라보다 경제적으로 어려운 나라를 돕기 위해 기부금을 낼 수 있다.	45	2.67	2.84	0.17
4	지구를 보호하기 위해 물자절약, 쓰레기 분리수거, 재활용 등에 적극적으로 참여할 수 있다.	45	3.04	3.13	0.09

6) 낙인감

다음의 <표 Ⅲ-44>는 낙인감 관련 사전사후점수를 나타낸 표이다. 대상자는 사회가 자신을 부정적으로 보고 있다고 생각하고 있으며, 자신이 사회에 의해서 희생되었다고 느끼고 있었다. 이는 자신이 가정위탁이라는 점을 전혀 인식하지 못하고 살다가 가정위탁이라는 이름으로 살아왔음을 알게 된 것으로 인한 것과 지금까지 정부지원으로 도움을 받아왔다는 사실에 근거한 것으로 보여 진다. 또한 이것은 자신이 사람들과의 관계 속에서 다르게 취급받고 있다고 여기며, 사회에서 자신을 문제 있는 존재로 인식하고 있음을 인식하게 되는 계기로 작용하였을 것으로 보여 진다.
반면, 대상자는 사회 속에서 편안함을 느끼고 있는 부분은 사회 안에서 이러한 낙인감을 극복하는 데에 긍정적인 요소로 보여 진다. 이들에 대한 자립지원이 낙인으로 작용되지 않도록 지원하는 방안이 필요하다.

<표 Ⅲ-44> 낙인감 관련 사전사후점수

내용		N	사전	사후	증감
1	사회는 나를 부정적으로 본다.	45	1.56	1.80	0.24
2	나는 사회가 나를 열등하게 본다고 느낀다.	44	1.59	1.80	0.21
3	나는 사람들과의 관계속에서 다르게 취급받는다고 느낀다.	44	1.68	1.82	0.14
4	나는 사회에서 인간다운 대접을 받고 있다고 느끼지 못한다.	44	1.55	1.68	0.13
5	나는 사회적인 편견을 극복하기 위해 다른 사람들보다 더 열심히 노력해야 한다고 느낀다.	44	2.80	2.61	△0.19
6	나는 사회가 나를 문제있는 존재로 본다고 느낀다.	44	1.75	1.77	0.02
7	나는 사회속에서 편안함을 느낀다.	43	2.56	2.63	0.07
8	나는 사회에 의해서 희생되었다고 느낀다.	43	1.72	1.93	0.21
9	사회는 나를 편견을 가지고 본다.	43	1.81	1.84	0.03
10	나는 유용한 기회를 박탈당하고 있다고 느낀다.	43	1.63	1.65	0.02

라. 사전사후 소비성향 비교

1) 돈에 대한 생각

다음의 <표 Ⅲ-45>는 돈에 대한 생각 관련 사전사후점수를 나타낸 표이다. 대상자는 돈을 잘 버는 사람이 능력이 있고, 그 정도를 통해 성공을 짐작할 수 있으며, 성공이 돈으로 이어진다고 생각이 더 견고해졌으며, 저축에 대해서는 비상시와 미래를 위해 저축을 하는 것에 대해 다소 부정적인 시각으로 변화된 것으로 나타났다. 이는 문항 17번에서 저축한 돈이 충분하지 못하다는 데에서 기인한 것으로 보여 진다. 시범사업 대상자 대부분은 기초생활보장수급자였거나 차상위계층이었던 저소득층으로 미래계획은 부재할 수 있지만 무엇을 하든지 돈이 필수적이라고 생각하였고, 대리가정위탁일 경우 조부모 부양에 대한 책임감을 가지고 있는 것 또한 돈에 대한 생각을 좌우하는 요인이라고 보여 진다.

<표 Ⅲ-45> 돈에 대한 생각 관련 사전사후점수

내용		N	사전	사후	증감
1	돈을 잘 버는 사람이 능력 있는 사람이다.	43	3.44	3.51	0.07
2	돈 버는 정도를 통해 그 사람의 성공을 짐작할 수 있다.	43	3.12	3.40	0.28
3	유능한 사람일수록 돈을 잘 번다.	43	3.53	3.47	△0.06
4	나는 성공이 곧 돈으로 이어진다고 생각한다.	43	3.16	3.53	0.37
5	돈은 곧 성공의 상징이다.	43	3.21	3.28	0.07
6	나는 비상시를 대비해 저축하는 것이 중요하다고 생각한다.	43	4.14	4.07	△0.07
7	저축은 미래를 위해 매우 중요하다.	43	4.47	4.28	△0.19
8	저축을 충분히 하는 것은 미래의 나의 가족을 위해 매우 중요하다.	43	4.42	4.23	△0.19
9	미래를 위해 돈 쓰는 계획을 세우는 것은 나에게 안정감을 준다.	43	4.09	3.91	△0.18

10	저축은 나에게 안정감을 준다.	43	4.00	3.93	△0.07
11	나는 종종 내가 필요하거나 원하지 않아도 다른 사람들이 나에 대해 좋은 생각을 가질 수 있도록 하는 물건이라면 기꺼이 사는 편이다.	43	3.05	2.98	△0.07
12	나는 다름 사람들에게 나에 대해 좋은 생각을 가질 수 있는 멋진 물건들을 소유하고 있다.	43	2.51	2.67	0.16
13	나는 다른 사람들이 나에 대한 좋은 생각을 할 수 있는 물건을 사기 위해 노력한다.	42	2.43	2.36	0.07
14	나는 사람들과 친해지기 위해서는 그 사람을 위해 돈 쓰는 것이 필요하다고 생각한다.	43	3.09	2.84	△0.25
15	나는 용돈 때문에 고민을 많이 한다.	43	2.95	2.84	△0.11
16	나는 돈 때문에 걱정을 많이 한다.	43	3.35	3.14	△0.21
17	내가 저축한 돈은 충분하지 않다.	43	3.35	3.40	0.05

2) 소비성향

다음의 <표 Ⅲ-46>는 소비성향 관련 사전사후점수를 나타낸 표이다. 대상자의 소비성향은 과하지 않은 편에 속하는 것으로 나타났다.

<표 Ⅲ-46> 소비성향 관련 사전사후점수

내용		N	사전	사후	증감
1	유명상표를 사용하면 자신감이 생긴다.	43	2.44	2.21	△0.23
2	남에게 보이는 물건은 비싸더라도 유명상표를 구입하려고 노력한다.	43	1.95	1.88	△0.07
3	유명브랜드 제품을 살 때 상표나 마크가 잘 보이는 것을 선택한다.	43	1.84	1.88	0.04
4	가깝게 지내는 친구들 대부분이 사용하는 유명제품을 나 혼자만 사용하지 못하면 소외감을 느낀다.	43	1.58	1.63	0.05

5	외국어로 된 상표명을 붙여야 세련되게 보인다.	43	1.58	1.58	-
6	내가 유명상표를 사용하는 것은 그 제품이 특별하다기보다 남들이 나를 다르게 봐주는 것을 느끼기 때문이다.	43	1.77	1.63	△0.14
7	싼 물건을 쓰는 것을 친구들에게 알리고 싶지 않다.	43	1.63	1.56	△0.07
8	고급품을 이용하면 친구들의 대우가 달라지는 것을 느낀다.	43	1.70	1.63	△0.07
9	가격이 싼 브랜드 상표나 마크를 떼어내고 옷을 입은 적이 있다.	43	1.60	1.72	0.12
10	물건을 결정하기 어려울 때는 값이 비싼 것이 더 나은 제품이라고 생각하고 구입한다.	43	2.16	1.88	△0.28
11	친하고 싶은 친구들 무리에 들기 위해서는 유행하는 같은 수준의 옷이나 제품을 사용해야 한다.	43	1.79	1.72	△0.07
12	주변 친구들이 유행하는 물건을 가지고 있으면 나도 사야 기죽지 않는다.	43	1.63	1.58	△0.05
13	구입한지 얼마 안 되는 물건이라도 유행이 지난 것은 쓰고 싶지 않다.	43	1.56	1.77	0.21
14	유행하는 스타일이나 인기가 있는 제품이 아니면 구입하지 않는다.	43	1.79	1.93	0.14
15	유행제품을 남보다 먼저 가지고 있으면 과시하고 싶은 마음이 생긴다.	43	1.84	1.95	0.11
16	초라하게 보이는 차림은 나 자신을 초라하게 만들고 위축시킨다.	43	2.28	2.37	0.09
17	옷차림에 따라서 대우가 달라지므로 좋은 옷을 입는 것이 중요하다.	43	2.42	2.33	△0.09
18	남에게 잘 보이기 위해 우리집 형편에 비해 비싸고 고급스러운 제품을 무리해서 쓰는 것이 사실이다.	43	1.58	1.63	0.05

마. 교육 및 전체만족도

1) 1차 전달식 및 워크숍

시범사업 대상자로 선정된 34명에 대한 1차 전달식은 4월 25일부터 26일까지 1박2일로 진행되었으며, 총 23명이 참여하였다. 이들의 평균연령은 20.3세로 남자 44.0%, 여자 56.0%로 여자 참여비율이 조금 더 높았다. 또한 참여자의 보호유형은 공동생활가정이 24.0%, 가정위탁이 76.0%였다.

<표 Ⅲ-47> 참여자 성별 및 보호유형

(단위: 명, %)

	구분	남자	여자	합계
성별	인원	11	14	25
	%	44.0	56.0	100.0
	구분	공동생활가정	가정위탁	합계
보호유형	인원	6	19	25
	%	24.0	76.0	100.0

시범사업 참여자는 자립정착금 지원이 미비한 9개 지역을 대상으로 모집하였으며, 그 지역 중 선정된 7개 지역 중 워크숍 참여자는 경기지역이 7명으로 가장 많았다.

<표 Ⅲ-48> 참여자 보호지역

(단위: 명, %)

구분	대구	경기	강원	전북	전남	경남	경북	합계
인원	2	7	4	3	5	2	2	25
%	8.0	28.0	16.0	12.0	20.0	8.0	8.0	100.0

또한 1차 워크숍에 대한 프로그램 만족도는 매우 불만족스럽다 1점, 불만족스럽다 2점, 만족스럽다 3점, 매우 만족스럽다 4점으로 구성되었으며, 4점 만점에 3.60점으로 만족도가 다소 높은 편이었다.

<표 Ⅲ-49> 프로그램 만족도

프로그램	평균점수
사업안내 및 전달식	3.6
몸으로 마음으로 I 찾기	3.5
문서작성안내	3.6
서포터즈와의 만남	3.6
자립꿈 심기	3.6

워크숍 참여자 대상 도움정도에 대한 결과는 총 4점 중 3.54점으로 높게 나타났다. 워크숍을 통해 아동자립지원사업단과 자립지원내용을 알 수 있었고, 프로그램을 통해 친밀감이 형성되었다고 응답한 점수가 가장 높게 나타났다.

<표 Ⅲ-50> 프로그램 도움정도

항목	평균점수
아동자립지원사업단과 자립지원내용에 대해 알 수 있었다.	3.7
프로그램을 통해 친밀감이 형성 되었다.	3.7
프로그램이 나의 강점과 비전을 찾는데 도움이 되었다.	3.4
자립정착금 활용계획에 대해 생각해볼 수 있었다.	3.6

1차 전달식 및 워크숍에 대한 총평은 다음과 같다.

- 사람들과 친해질 수 있었다.
- 꿈에 대한 생각을 다시 해보는 계기가 되었다.
- 몰랐던 정보를 알게 되었고, 좋은 인연들을 만나서 너무 좋았다.
- 자립에 대한 새로운 생각과 중요성을 알게 되었다.
- 가정위탁아동이었던 사실이 부끄러운 것이 아니라 남들보다 더 성인으로서 빨리 자립하는데 원동력이 될 수 있음을 알았고 공부하는 동기가 뚜렷해졌다.
- 자립에 대해 알았다.

- 알지 못했던 많은 내용을 알게 되었고, 많은 사람과 소통하는 방법도 알게 된 것 같습니다.
- 자립에 큰 도움이 되었습니다.
- 정착금 사용방법과 가계부 작성방법을 좀 더 자세히 알게 되었다.
- 즐겁고 재미있고, 적응도 잘해서 전국적으로 친구도 생겨서 도움이 많이 된 것 같아요.
- 유익한 정보를 많이 얻었다.
- 돈을 어떻게 써야하는지 중요성에 대해 알았다.

2) 2차 전달식 및 교육

시범사업 대상자로 선정된 26명에 대한 2차 전달식은 5월 24일 종일 프로그램으로 진행되었으며, 1차 전달식에 참여하지 못한 아동 포함하여 총 37명이 참여하였다. 다음은 이들 중 설문조사에 응답한 28명에 대한 조사결과이다. 대상자의 평균연령은 20.2세로 남자 57.2%, 여자 42.9%로 남자의 참여비율이 조금 더 높았다. 또한 참여자의 보호유형은 공동생활가정이 17.9%, 가정위탁이 82.1%였다.

<표 Ⅲ-51> 참여자 성별 및 보호유형

(단위: 명, %)

	구분	남자	여자	합계
성별	인원	16	12	28
	%	57.1	42.9	100.0
	구분	공동생활가정	가정위탁	합계
보호유형	인원	5	23	28
	%	17.9	82.1	100.0

시범사업 참여자는 자립정착금 지원이 미비한 9개 지역을 대상으로 모집하였으며, 그 지역 중 선정된 7개 지역 중 워크숍 참여자는 경남, 경북지역이 각 7명으로 가장 많았으며, 다음으로 경기 5명, 대구 4명 등의 순으로 나타났다.

<표 Ⅲ-52> 참여자 보호지역

(단위: 명, %)

구분	대구	경기	강원	전북	전남	경남	경북	합계
인원	4	5	3	1	1	7	7	28
%	14.3	17.9	10.7	3.6	3.6	25.0	25.0	100.0

또한 2차 교육에 대한 만족도는 매우 불만족스럽다 1점, 불만족스럽다 2점, 만족스럽다 3점, 매우 만족스럽다 4점으로 구성되었으며, 4점 만점에 3.61점으로 만족도가 높았다.

<표 Ⅲ-53> 프로그램 만족도

프로그램	평균점수
사업안내 및 전달식	3.7
99%소비교육	3.6
문서작성안내	3.6
자립꿈 심기	3.5

전달식 및 교육 참여자 대상 도움정도에 대한 조사결과는 총 4점 중 3.54점으로 1차 전달식 및 워크숍과 같았다. 워크숍을 통해 프로그램이 자신의 소비생활에 도움이 되었다는 것과 자립정착금 활용계획에 대해 생각해 볼 수 있었다는 점수가 높게 나타났다.

<표 Ⅲ-54> 프로그램 도움정도

항목	평균점수
아동자립지원사업단과 자립지원내용에 대해 알 수 있었다.	3.5
프로그램을 통해 친밀감이 형성 되었다.	3.5
프로그램이 나의 소비생활에 도움이 되었다.	3.6
자립하는데 필요한 것이 무엇인지 알게 되었다.	3.5
자립정착금 활용계획에 대해 생각해볼 수 있었다.	3.6

2차 전달식 및 교육에 대한 총평은 다음과 같다.

- 앞으로 돈 관리에 대해서 좀 더 철저하게 할 수 있을 것 같다.
- 다른 사람들과 서로 아픔들이 있었는데도 불구하고 열심히 사는 모습을 보고 많이 느끼고 가는 것 같습니다.
- ‘생각하면서 살아야 겠다.’ 라는 생각이 들었습니다.
- 가계부 정리
- 자립정착금을 어떻게 사용해야할지 배울 수 있었다. 자립에 큰 도움이 될 것 같다.
- 돈이 아무리 많아도 효율적으로 쓰지 않으면 만족을 할 수 없다는 것을 알았다.
- 돈을 어떻게 관리해야 하는지 이해가 됐습니다.
- 몰랐던 것을 알게 되었다.
- 자립정착금을 올바르게 사용하는 방법을 알 수 있게 되었습니다.
- 돈을 어떻게 쓰는지에 대해서 잘 배운 것 같다.
- 지출에 대해서 더 깊게 생각하고 계획을 세울 수 있을 것 같다.
- 경제에 대한 생각의 폭이 넓어졌습니다.
- 평소 지식보다 더 심도 있는 경제교육 활동을 통해 모르던 것과 궁금했던 것들을 알게 되었다.
- 나에게 도움을 주는 분들이 있다는 걸 느꼈고 계획을 짜고 하는 것에 많은 도움이 되었다.
- 자립정착금 전달식을 통해 어떤 방향으로 어떻게 사용해야하는지 알게 되었다.
- 돈의 개념을 알게 되었다.
- 자립을 하는 데 필요한 것이 무엇인지 알고 계획적으로 쓸 수 있게 된 것이 도움이 됐다.
- 교육을 통해서 돈을 관리하는 법을 배워서 좋았다.
- 소비와 돈을 쓰는 방법
- 막연하게 생각했던 저축과 소비 계획에 대해 다시 생각해볼 수 있게 되었다.
- 가계부 작성법을 알고 올바른 소비에 대해 많은 생각을 할 수 있었다.
- 가계부를 어떻게 써야하는지 정확히 배워서 가계부를 잘 쓸 수 있을 것 같고 경제교육을 통해 돈을 보다 효율적으로 쓸 수 있을 것 같다.

---

3) 최종워크숍

시범사업 대상자에 대한 최종워크숍은 10월 17일부터 18일까지 1박2일 동안 진행되었으며, 이들 중 설문조사에 응답한 30명에 대한 조사결과이다. 대상자의 평균연령은 22.7세로 남자 50.0%, 여자 50.0%로 남자와 여자의 비율이 같았다. 참여자의 보호유형은 공동생활가정이 17.9%, 가정위탁이 82.1%였다.

<표 Ⅲ-55> 참여자 성별 및 보호유형

(단위: 명, %)

	구분	남자	여자	합계
성별	인원	15	15	30
	%	50.0	50.0	100.0

	구분	공동생활가정	가정위탁	기타	합계
보호유형	인원	4	17	9	30
	%	13.0	57.0	30.0	100.0

<표 Ⅲ-56> 참여자 보호지역

(단위: 명, %)

구분	경기	강원	전북	전남	경남	경북	기타	합계
인원	8	3	2	4	3	6	4	30
%	27	10	7	13	10	20	13	100

최종워크숍의 만족도는 매우 불만족스럽다 1점, 불만족스럽다 2점, 보통이다 3점, 만족스럽다 4점, 매우 만족스럽다 5점으로 구성되었으며, 5점 만점에 4.7점으로 만족도가 높게 나타났으며, 진로탐색 프로그램인 '통통프로그램'과 서포터즈와의 만남이 4.8점으로 점수가 매우 높았다.

<표 Ⅲ-57> 프로그램 만족도

프로그램	평균점수
통통프로그램(나와 통하면 세상과 통한다!)	4.8
서포터즈와의 만남	4.8
마무리활동(소감문 작성 및 발표 등)	4.7
체험활동	4.6

최종워크숍 참여자 대상 도움정도에 대한 조사결과는 총 5점 중 4.6점으로 높게 나타났다. 이번 워크숍을 통해 도움정도는 친밀감 형성, 꿈에 대한 동기부여, 자립에 필요한 것을 알 수 있었다는 응답이 모두 4.6점으로 같았다.

<표 Ⅲ-58> 프로그램 도움정도

항목	평균점수
프로그램을 통해 친밀감이 형성되었다.	4.6
프로그램을 통해 자아를 발견하고 꿈에 대한 동기부여가 되었다.	4.6
자립을 하는데 필요한 것이 무엇인지 알 수 있었다.	4.6

또한 최종워크숍에 대한 총평은 다음과 같다.

- 그냥 살아가는 것이 아닌, 어떻게 살아가야 할 것인가에 대한 고민과 그림을 그려볼 수 있었던 기회가 되었다.
- 내가 하고 싶은 것과 그동안 잊고 있었던 것들을 다시 상기시켜주었다.
- 꿈에 대해 더 많이 생각하게 되었다.
- 새로운 사람을 만나고 서로에 대해 이야기 할 수 있어 좋았다.
- 계획적인 지출의 필요성을 느꼈다.
- 저축 방법도 알게 되고 미래계획을 세우는 것에 많은 도움이 되었다.
- 자립에 자신감이 생겼다.
- 서포터즈의 금융관련 강의와 서포터즈의 만남시간에 조언을 들었던 부분

바. 시범사업 전체만족도

다음은 지난 4월부터 10월까지 실시된 자립정착금 지원에 대한 전체 만족도에 대한 평가이다. 조사참여자는 총 57명으로 평균연령 22.7세이다. 이들은 남자 48.9%, 여자 51.1%로 성별이 골고루 분포되어 있었으며, 공동생활가정 9.1%, 가정위탁 90.9%로 나타났다. 이는 대부분의 자립정착금 미비지역이 가정위탁 보호종결아동 대상 자립정착금이 부재하였던 것으로 설명할 수 있다.

<표 Ⅲ-59> 참여자 성별 및 보호유형

(단위: 명, %)

	구분	남자	여자	합계
성별	인원	22	23	45
	%	48.9	51.1	100.0
	구분	공동생활가정	가정위탁	합계
보호유형	인원	4	40	44
	%	9.1	90.9	100.0

<표 Ⅲ-59> 참여자 보호지역

(단위: 명, %)

구분	대구	경기	경기북부	강원	전북	전남	경남	경북	기타	합계
인원	5	10	1	4	1	3	4	5	12	57
%	11.1	22.2	2.2	8.9	2.2	6.7	8.9	11.1	26.7	100.0

본 설문조사에 참여한 57명을 대상으로 조사한 결과, 시범사업 전반적으로 만족하고 있다는 응답이 5점 만점 중 4.7점으로 높게 나타났다. 또한 자립정착금이 자립의 얼마만큼 도움이 되었는지에 대한 도움정도도 5점 척도로 구성하였고, 4.7점으로 위의 시범사업 전체 만족도와 같이 높게 나타났다.

해당 시범사업을 참여한 이후 도움이 되었다는 점수가 4.8점으로 가장 높았으며, 다음으로 긍정적으로 변화되었다가 4.5점 등의 순으로 나타났다. 하지만 미래계획이 분명해졌다는 응답은 다른 문항에 비해 다소 낮은 편에 속하였다. 이후 미래계획에 대한 보다 명확한 목표를 설정하기 위한 도움이 필요할 것으로 보여 진다.

<표 Ⅲ-59> 참여자 보호지역

프로그램	평균점수
자립정착금은 나에게 도움이 되었다.	4.8
내가 긍정적으로 변화되었다고 생각한다.	4.5
수입 및 지출계획을 세우고, 실행에 옮길 수 있다.	4.2
하고 싶은 일이 분명해졌다(미래계획).	4.1
하고 싶은 일을 찾기 위해 어떻게 해야 하는지 알게 되었다.	4.4
앞으로도 담당선생님과 지속적으로 연락하여 도움을 받을 것이다.	4.4

다음은 워크숍에 참여한 자신에 대해 평가한 결과이다. 자립정착금을 꼭 필요한 곳에 사용하였다는 응답이 4.1점으로 가장 높게 나타났으며, 다음으로 담당선생님과 지속적으로 연락하고, 좋은 관계를 위해 노력하였다는 점수가 4.0점이었다. 가계부를 꼼꼼히 작성하였다는 문항에 대한 점수가 다른 문항에 비해 다소 낮게 나타났다. 지출이 발생할 때마다 생기는 영수증을 챙기고, 한번도 써보지 못한 가계부를 써보기도 하였다. 비록 완벽하지는 않지만 20살에 자신의 지출을 되돌아 볼 수 있었다는 부분에 있어서는 긍정적인 경험이었다고 보여 진다.

<표 Ⅲ-60> 참여도

항목	평균점수
나는 시범사업에 적극적으로 참여하였다.	3.9
나는 자립정착금을 꼭 필요한 곳에 사용하였다.	4.1
나는 가계부를 꼼꼼히 작성하였다.	3.7
나는 담당선생님과 지속적으로 연락하고, 좋은 관계를 위해 노력하였다.	4.0

시범사업에 참여하면서 느꼈던 부분에 대한 총평은 다음과 같다.

- 같은 하루, 같은 사람을 만나며 살기에만 급급했지만, 이번 기회를 통해 내가 앞으로 가야할 길과 앞으로의 미래에 대해 좀 더 폭넓은 생각과 경제개념을 배우게 되어 좋았다. 자립지원사업을 통해 많은 위안과 힘을 얻었고 앞으로도 이런 사업이 번창했으면 좋겠다.
- 경제적으로 많은 도움이 되었고 돈에 대해 관리하는 법을 배울 수 있는 기회가 되어서 좋았습니다. 또 새로운 사람을 만날 수 있는 기회가 되어서 좋았습니다.

- 계획대로 사용하지 못해 아쉽지만 그래도 돈 관리하는 법이나 등등 많은 걸 배울 수 있었다. 좋았다.
- 고정지출이 나가지 않아서 더 효과적으로 돈을 저축할 수 있었다.
- 나를 위해 투자할 수 있어서 좋았고, 그로인해 내가 한층 더 발전한 것 같아 너무 감사합니다.
- 덕분에 대학교를 계속 다닐 수 있게 되었고 제가 하고싶은 일과 해야할 일을 찾았습니다.
- 만남이 좋았다.
- 많은 것을 알게 되었고, 새로운 친구들이랑도 좋은 만남을 가져서 좋았다.
- 모든 것이 좋았습니다.
- 바람개비 서포터즈 분들이나 저희 자립정착금 담당선생님 덕분에 저의 멘토가 되었던 것 같습니다. 특히 동병상련이라고 같은 아픔을 지니고 있었기 때문에 궁금한 것이나 몰랐던 것, 미처 생각지도 못했던 것을 많이 배우게 된 것 같습니다. 여러가지로 정말 유익하고 즐거운 6개월이었고 정말 감사합니다.
- 사회초년생으로 혼자 자립하여 살아 매월 적은 수입으로 저축이나 자기계발에 힘쓰지 못했는데, 자립정착금 지원 덕분에 여유있게 적금을 들 수 있었고 직업관련 공부를 할 수 있어 좋았습니다.
- 생계에 많은 도움이 되었다.
- 어색할 수도 있었던 팀활동, 신체활동 등을 통하여 사회생활 때의 협동심을 키우고 막막했던 자립의 틀을 잡은 것 같다. 그리고 내가 얼마나 독립심이 부족한 사람인지 깨달아 더 나은 내가 될 수 있는 기회가 되었다.
- 우선은 자립정착금으로 인해 생활을 하는데 있어서 금전적으로 여유로움이 있었습니다. 또한 자립정착금을 1회에 모두 지급하였더라면 이만큼 효율적으로 사용하지 못했을 것인데, 분할하여 지급되었던 점이 좋았습니다. 그리고 정기적인 연락과 모임을 통해 안부와 지출계획을 이야기하며 관리를 해주셨던 점도 좋았습니다. 감사합니다!
- 운전 면허증을 따고 싶었는데 자금이 없어서 고민했는데, 정착금으로 운전면허도 취득할 수 있었다.
- 자기능력을 계발할 수 있는 기회가 생겨서 좋았다. 가계부 작성을 통해 나의 지출 비용이랑 저금을 할 수 있게 되어 좋았다. 나의 꿈에 대해 한 발짝 다가가게 되어 좋았다.
- 자립정착금으로 하고 싶었던 것과 배우고 싶었던 것을 할 수 있어 좋았습니다.
- 자립정착금을 받아서 많은 도움이 되었고 많은 사람들도 만나서 행복합니다.
- 자립정착금을 통해 가계부를 적고 2달에 한 번씩 만나서 가계부를 확인하고 어떻게

정착금을 사용했는지 말하는 것 등의 관심을 받는 것이 좋았다. 한 번 쓰고 휙 치우면 안할 것이 분명한데 관심을 통해서 좀 더 관리한 것 같고 돈을 더 유익하게 쓴 것 같다. 처음 해봤던 것인데도 불구하고 별로 거리낌이 안 들었던 것 같다.

- 자립정착금을 통해 저축을 효율적으로 할 수 있었고 삶의 질 향상에 큰 도움이 되어 실생활에 유익했다.
- 자립지원금을 통해 돈을 계획적으로 쓸 수 있어서 좋았고, 새로운 사람들과의 만남이 인연이 되어 좋았다.
- 정착금은 저에게 정말 큰 도움이 되었습니다. 너무너무 감사합니다.
- 정착금을 받으면서 가계부도 작성해보고 적금도 할 수 있었다. 정말 유익했다.
- 좀 더 여유가 생겨서 못했던 운동이나 학원을 다닐 수 있어서 좋았다.
- 좋은 사람들과 함께라 좋았고, 매 시간 도움되고 감동적이었어요.
- 처음으로 이렇게 도움받아서 5개월동안 정말 돈 걱정 없이 지내왔던것 같다. 솔직히 자신있게 나에게 필요한 것들만 썼다고 말할 순 없지만, 이런 기회가 나에게 생긴 것만으로 정말 감사하고 지원금을 받으면서 돈에 대해 아껴야하는 마음과 어떻게 지출해서 써야하는지 이제야 정말 느꼈다.
- 평상시 하지 못했던 것들을 할 수 있었고 지출계획을 세우면서 더 올바른 소비계획을 세울 수 있었고 저축도 할 수 있는 그런 유익한 시간이었습니다.
- 평소에는 계획하지 않았는데, 자립정착금 덕분에 조금이나마 사용하는 습관이라는게 생겨서 계획하면서 쓴 것 같다. 그리고 평소에 영수증을 잘 받지 않았지만, 이제는 영수증 같은 걸 꼬박꼬박 챙기게 되었다.
- 항상 부모님께 용돈을 받거나 주말에 시간을 내어서 알바를 해 용돈을 벌었었는데, 자립정착금을 통해서 알바 부담도 많이 줄었고 부모님께 용돈을 자주 받지 않아도 되었습니다. 자립정착금을 받는 기간 동안 하고 싶은 것을 하는 것에 제약도 많이 줄어들었고 경제적으로 많은 도움이 되었습니다.
- 회사만 다니면서 집-회사-혹은 지난친구가 전부였던 생활 중에 새로운 사람들을 만나서 환기가 된 너무 행복한 시간이었어요. 서포터즈분들, 선생님들 또 뵙고 싶을거에요!! 저도 나중에 다른 사람을 응원하고 싶다는 생각이 들었어요. 바람개비 서포터즈 6기 지원할거에요!!

4. 시범사업 효과성에 대한 질적평가

가. 아동행동평가서

아동행동평가서는 총 6명의 사례관리자들이 최대 7개월 동안 시범사업 대상자를 사례관리하며 행동변화에 대한 의견에 대한 결과이다.

1) 진학준비에 경제적인 도움을 마련

경제적인 상황이 어려워 진학과 취업을 고민하는 아동은 일정기간 생계를 걱정하지 않고 본인의 자립을 위한 준비를 차근차근 해나갔으며, 아르바이트와 학업을 병행하던 대상자는 아르바이트 시간을 줄이거나 당분간 학업에 집중할 수 있는 여건이 마련되었다.

보호종결 후에도 위탁가정에서 생활을 유지했는데, 정부지원금이 중단되어 위탁부모에 대한 심적인 부담감이 있었음. 정착금을 통해 대입준비비용(온라인수강, 체대입시학원비 등)과 생활비 등을 마련하게 되어 정서적으로 안정되었고 큰 만족감을 표현함. 또한 경제적인 부담감 없이 안정적인 진로준비를 가능케 함. 정착금 및 후원금(228만원)으로 대학등록금 및 학업생활보조비로 사용할 예정. 대입준비로 바쁜 와중에도 가계부 작성에 책임감을 갖고 성실히 임함.

경제적인 어려움으로 대학진학을 포기하고 백화점에서 판매직 아르바이트를 했으나, 정착금 지급 후 그동안 관심 있었던 분야(간호조무사)에 대한 공부를 시작하고 비용부담으로 미뤄둔 운전면허자격증을 취득하였음. 현재 군포에 위치한 종합병원에서 간호실습을 하고 있으며, 내년 초 자격증 취득을 위해 노력하고 있음. 정착금으로 국내여행과 자기계발을 하며 다양한 경험을 할 수 있었기에 정서적인 만족감 높음. 가계부를 소지하며 다닐 만큼 자발적으로 소비활동에 대한 점검을 하고 있었음. 사업 초반 약속한 부분에 대해 책임감을 갖고 노력하고 있음.

현재 숭실대 평생교육원 재학 중으로 내년에 중앙대, 경희대 경영학과를 목표로 편입 준비 중에 있음. 정착금 지급으로 영어 과외 및 자격증(테셋, 행정관리사, 텔레마케팅, 운전면허) 취득 등의 자기계발을 할 수 있었음. 처음 계획하고 목표한 바대로 능동적으로 실천하였음. 또한 학업을 위한 노트북 구입과 가장 부담이 됐던 등록금(학점은행제 국가장학 지원 불가) 납부 등으로 안정적인 학업생활을 유지할 수 있었음.

자립정착금 지원 전 서영대학교 유아교육과에 진학하고자 하는 목표를 가지고 있었음. 그러나 목표하는 대학에 떨어지면서 다음 년도에 진학을 하려고자 아르바이트를 하며 등록금을 모으고 있었음. 그러나 자립정착금이 지원되면서 주거비(월세) 및 생활비(공과금, 주부식비, 피복비) 등으로 사용할 수 있게 되면서 아르바이트를 통해 얻는 소득을 온전히 등록금으로 사용할 수 있는 여건이 갖춰짐. 이에 경제적인 부담감이 감소되었음.

자립정착금 지원 전 장래를 위해 보육교사 자격증 취득과 관련하여 원격평생교육원에 등록금을 납부한 상황이었으나 부수적으로 발생하는 교재 및 교구비를 어떻게 감당해야할지 몰라 경제적으로 부담스러운 상황이었음. 그리고 아동의 양육자인 친언니는 슬하에 2명의 자녀를 두고 있어 아동에게 지속적으로 경제적인 지원을 하기 어려운 상황이었음. 그러나 자립정착금이 지원되면서 총 등록금의 비용 절반을 충당할 수 있었으며 그 외에 발생하는 생활비 등을 자립정착금으로 사용할 수 있게 되면서 경제적인 부담감이 감소함.

직장과 공부를 함께 병행하고 싶었으나 대학 등록금 마련의 어려움으로 한계가 있었음. 자립정착금 수령 후 등록금 마련할 수 있었으며 교재 및 교구를 구입함에 어려움이 없었음.

클라이언트가 가지고 있던 강점을 발휘하여 진로에 대해 더욱 체계적이고 구체적으로 실천할 수 있었음. 경제적인 부분을 실제적으로 지원받게 되어 기존처럼 아르바이트를 하지 않고 학업에 매진할 수 있었음.

2) 자립정착금의 활용으로 인한 목돈 마련

취업 중인 대상자의 경우 급여 부분과 자립정착금을 구분하여 저축량을 이전보다 늘려 대학진학이나 주거마련 등 목돈이 필요한 때에 사용했거나 사용할 예정이다. 이들의 저축생활과 그로 인한 즐거움은 자립에 이르기까지 긍정적인 경험이 될 것이라고 보여 진다. 이뿐 아니라 이러한 과정을 통해 돈에 대한 긍정적인 의미부여가 가능할 것으로 보여 진다.

고등학교 졸업 이후 한 직장에서 근속하였고, 책임감 있게 안정적으로 생활을 유지하였음. 정착금으로 생활비 및 교통비 등 지출하고 급여는 50% 이상 저축하여 대입을 위한 목돈마련 함(약400만원). 내년 대학 진학 위해 수시 원서 접수한 상태이며, 목돈마련으로 안정적인 진로 실현 가능성 높아짐. 이로 인한 정서적인 만족도 높았음.

정착금으로 등록금, 생활비 및 교통비 등 지출하고 급여의 90% 이상을 저축하여 자립을 위한 목돈마련 함(약930만원).

정착금으로 생활비 및 교통비 등 지출하고 급여 의 50% 이상을 저축하여 자립을 위한 목돈마련 함(약400만원) 결혼 전까지 1억을 모으는 것이 단기목표라고 함. 자립정착금으로 운전면허와 PCT자격증 취득함. 금융권 필수 자격증 시험(보험대리점, 펀드투자상담 자격증 등)에 준비 중이며, 자기계발을 위해 계획한 대로 실천하고 있음.

자립정착금은 주거마련에 가장 큰 비용을 지출하고 급여의 일부는 조모와 친누나 생활비로 지원하고 일부는 개인 생활비로 지출하여 현재까지 150만 원 정도의 목돈을 마련할 수 있었음.

세상에 대한 인식이 긍정적으로 변화되었음. 정착금 지급 전, ‘세상은 돈이 전부다.’ 라는 생각을 갖고 있었는데, 정착금을 통해 저축도 가능하게 되었고 진로에 대해 고민해볼 수 있는 계기가 되었다고 함.

3) 책임감과 성실함으로 자립과정 준비

시범사업에서는 꾸준히 가계부를 작성하게끔 하여 올바른 소비습관을 도모하고자 하였으며, 이는 대상자가 앞으로의 삶에 긍정적인 영향력을 미칠 것이라고 보여 진다.

지적장애 3급으로 사업 초반, 정착금 사용 및 가계부 작성에 대한 이해가 부족했는데, 시간이 지날수록 많은 부분 향상됨. 사업종료 후에도 스스로 작성하겠다는 의지를 나타냄. 이러한 경험으로 경제관념 및 자신감 향상되었을 것으로 사료됨.
그룹홈에서 보호종결 후 가정으로 복귀되었는데, 주거관리 및 요리 등을 도맡아 책임감있게 수행하였음. 또한 현재 근무하고 있는 직장에서도 성실하게 임하여 안정적으로 생활을 유지하였음.

자신의 소비패턴이 어떤지를 파악하였으며, 무엇이 문제인지를 알고 고쳐 나가려고 하였음. 자신이 세운 목적과 맞게 생활해나가고 있음.

4) 생계에 도움

대상자의 대부분은 대리·친인척 가정위탁 보호종결아동으로 가족들의 부양자라는 인식이 강하였다. 그로 인해 소득활동이 필요했으며, 자립정착금은 이러한 경제적인 어려움에 도움을 주었다.

자립정착금을 통해 그동안 연체된 월세와 조모 병원비, 생활비 등으로 사용하게 되어 경제적・정서적으로 안정되었음. 이후 7월부터 요식업계에서 지속적으로 근무하며 생활비를 마련하고 있음. 근로활동을 통해 안정적인 생활을 유지하였음.

올 초 보호종결로 인해 정부지원금이 중단되어 위탁부모(조부모)와 함께 생활하며 병원비와 생활비 등으로 경제적인 어려움이 있었는데, 자립정착금으로 생계의 어려움을 극복할 수 있었음.

---

5) 주거지원

형제자매끼리 살고 있거나 조부모 또는 친인척으로부터 독립해야 할 상황이 발생하면 가장 먼저 주거에 대한 걱정이 가장 크다. 가정위탁의 경우 보호 중 주거지원은 가능하지만, 종결이후 주거를 지원받을 수 있는 창구가 거의 없어 주거에 대한 대책마련이 필요할 것으로 보여 진다. 자립정착금은 목돈이 필요한 주거 보증금의 형태로도 많이 활용되었다.

자립정착금 지원 전 성인이 된 아동이 자립 준비의 가장 큰 문제는 주거지 마련이었음. 또한 취업준비를 목표로 장애인종합복지관의 취업교육을 받으며 자립을 준비하고 있었으며 이에 따라 생활비(공과금, 교통비, 문화여가비)가 지속적으로 지출되고 있어 경제적인 어려움이 있었음. 자립정착금이 지원되면서 주거비(보증금) 및 생활비(공과금, 교통비) 등으로 사용할 수 있게 되었고, 레스토랑에서 주방보조로 실습을 하고 있어 자립에 한 발자국 다가설 수 있는 계기가 되었음.

그동안 모아두었던 돈과 정착금으로 원룸(보증금 500만원)계약함. 정착금으로 주거지 마련할 수 있게 됨. 퇴소 후 그룹홈 원장님으로부터 주거와 경제적인 부분에서 많은 도움을 받았는데, 면제 확정 후 일정부분 자립실현 함. 현재 그룹홈에서 사회복지사로 근무하고 있음.

정착금으로 고3 여동생과 함께 생활할 수 있는 주거지 마련(사글세 240만원/6개월)하여 정서

적으로 만족감 높음. 비용부담으로 미뤄두었던 운전면허(1종 보통)자격증을 취득함. 처음 사용계획서에 작성한 것들을 실천하여 성취하게 되어 자신감 향상에 긍정적인 영향을 주었을 것으로 사료됨

낯선 사람의 접근과 도둑의 침입으로 주거 안전의 위협이 있었으나 자립정착금을 이용한 보증금 및 월세 마련으로 보다 안전한 지역으로 이사가 가능하였음

매달 30만원의 월세로 저축이 불가하였으나 자립정착금을 월세 해결을 위해 사용하여 자립할 수 있는 여건 마련이 가능하였음

정착금으로 그동안 부담됐던 월세와 조모 병원비, 생활비 등에 사용하여 급여를 저축할 수 있었음. 주중에 야간으로 편의점 아르바이트를 하며, 200만원 정도의 목돈을 마련할 수 있었음. 또한 저축한 돈으로 월세부담을 줄이기 위해 보증금 증액함.(월 35만원→28만원).

7) 긴급한 사고나 질병 치료를 위한 비용으로 사용

대상자는 갑작스럽게 일어나 사고나 비싼 치과진료를 제대로 받지 못하는 경우가 있어 자립정착금으로 활용하기도 하였다.

교통사고로 인해 긴급하게 발생한 의료비를 정착금을 통해 해결할 수 있었음.

자립정착금으로 그동안 비용부담으로 미뤄왔던 치과치료 진행 중에 있음(견적575만원). 치아가 심각하게 좋지 않았는데, 치료를 통해 건강한 삶을 유지할 수 있게 되어 앞으로의 자립생활에 큰 도움이 됐을 것으로 사료됨.

자립정착금으로 그동안 비용부담으로 미뤄둔 치과치료와 생활비, 공과금 등으로 사용하게 되어 건강한 삶과 안정적인 생활을 유지할 수 있었음.

그 외에도 소극적인 성격으로 새로운 사람을 만나는 것에 어려움이 있었는데, 지역모임과 워크숍에 모두 참여하면서 다양한 사람들을 만나 행복하고 유익한 시간이었다고 하였다.

나. 심층인터뷰

1) 개요

본 조사는 자립정착금 지원과 사례관리를 통해 시범사업 참여자에게 어떠한 변화가 있었는지 이들의 경험에 대한 주관적 의미를 총체적으로 파악하기 위한 것으로써, 시범사업 참여자는 2014년 9월부터 10월까지, 사례관리자는 2014년 10월 17일에 인터뷰를 진행하였다.

2) 조사대상

본 조사의 대상자는 자립정착금 지원 시범사업 참여자와 지역 사례관리자이다. 종결아동 대상 인터뷰는 지역별 모니터링에 참석한 참여자를 대상으로 진행되었으며, 사례관리자는 본 사업에 참여한 5개 기관의 자립지원전담요원을 대상으로 실시하였다.

다음의 <표 Ⅳ->는 인터뷰 참여자 특성을 나타낸 표이다.

<표 Ⅳ-> 인터뷰 참여자 특성

구분		성별	보호유형/소속기관유형
시범사업 참여자	A	남	가정위탁
	B	여	가정위탁
	C	남	가정위탁
	D	여	가정위탁
	E	남	공동생활가정
	F	여	가정위탁
	G	남	가정위탁
사례관리자	H	여	가정위탁
	I	여	가정위탁
	J	여	가정위탁
	K	여	가정위탁
	L	여	가정위탁

3) 조사결과

가) 시범사업 참여자

(1) 자립정착금 신청당시 및 현재 경제상황

어렸을 때부터 할머니, 여동생과 같이 살았어요. 할머니나 저나 예전에 일한 적은 없었어요. 이전부터 수급비를 받아 생활비로 썼어요. … 학교에 들어가고 커피숍 알바를 시작했는데 너무 힘들어서 휴학했어요. … 저녁 7시부터 새벽 2시까지 하는데 잠 때문에 학교 수업도 자꾸 빠져서 학고(학사경고)를 받았어요. … (A)

(대학) 등록금은 어렸을 때부터 할머니가 수급비를 모은 돈으로 냈어요. 계속 그 돈으로 등록금을 쓰기엔 금액이 너무 크고 결혼도 해야 해서 … 한 학기에 교재만 40만원이 들어요. 1년이면 80만원이고, 부담이 돼요. (A)

할머니하고 산 지는 13년 정도. 가정형편이 좋지는 않았고 할머니는 나이가 많으셔서 경제활동은 하지 않았어요. 수급비를 받아 생활을 했고, … 정착금 받기 전에는 할머니가 어떻게 하셨는지 잘 모르겠지만 할머니가 다해주셨어요. 생활비를 마련하는 것도. (C)

어렸을 때 알바를 하긴 했지만 제가 필요한 걸 사려고 한 거예요. 집에 생활비가 어떻게 들어가고, 집 사정이 어떻게 돌아가는지 하나도 몰라요. (C)

공장에서 정직원으로 일하고 있지만 회사에서 무급휴가를 주어 스스로 퇴소하도록 만들기도 해요. 정직원이 된다 하더라도 안정적인 환경은 아니예요. … 최근 같이 일했던 사람들이 퇴사해서 마음이 싱숭생숭해요. 하지만 월세를 내야해서 책임감을 가지고 일하고 있어요. (B)

(2) 자립정착금에 대한 만족감

… 동사무소에서 자립정착금 500만원을 받을 수 있다고 해서 가서 신청했어요… 예전에 하고 싶었던 거, 사고 싶은 거 했어요. 오래된 TV가 있었는데 새로 샀고, 정착금 받고 생활도 어렵지 않았고요. … 할머니가 정착금으로 생활하면서 모아놓은 돈도 있을 거예요. 저축한 정착금은 군대에 다녀와서 생활비로 쓸 거예요. 그때 되면 돈이 필요하니까요. (A)

처음에는 등록금으로 하려고 했는데, 중간에 변경해서 생활비로 썼어요. 하고 싶었던 운전면허도 땄고요. 정착금이 없었다면, 아마도 지금 사용했던 돈은 나중에 돈 벌어서 했을 거예요. 하지만 그 시기가 많이 늦춰졌을 거예요. (A)

… 정착금 받고 이전보다 편안해졌어요. 아무래도 생활이 그렇게 어렵지 않아서요. … 할머니가 다리가 아파서 먹어야 할 약이 있었는데 그 약도 하려고요. (A)

정착금 받고 관리는 전부 할머니가 했어요. 전 거의 집에 없어서 어떻게 썼는지 잘 몰라요. 그런데 정착금 받기 전에는 집세가 많이 밀려 있었는데 그 돈을 다 낼 수 있었어요. … 음악을 좋아하는데 실용음악학과에 들어가려고 했어요. 잘 되지는 않았지만 … (C)

저를 위해 직접적으로 돈을 쓰진 않았지만 밀린 집세하고 생활에 엄청 보탬이 됐어요. (C)

정착금을 받아서 개인돈으로 지출해야 될 돈은 아끼고 저축할 수 있었어요. 정착금이 없었다면, 편의점에서 받은 월급을 모두 사용할 수밖에 없어 지금처럼 저축하는 건 불가능했을 거예요. (D)

정착금을 신청할 때에 주거비하고 생활비로 신청을 했었는데, 현재 원룸을 얻어 생활하는데 만족스럽고, 정착금을 받으면서 할머니와 동생한테 생활비를 지원할 수 있어요. (B)

정착금으로 '자립'이란 걸 할 수 있었어요. … 저한테 가장 큰 변화는 주거를 마련했다는 거예요. 퇴소하고 가장 중요했었는데, 정착금으로 월세 보증금을 사용할 수 있어서 아주 만족스럽고 지금까지 한 일중에 가장 잘했다고 생각해요. (E)

정착금 받기 전에는 정부지원금과 할머니의 기초연금으로 살았었는데, 정착금 받고 난 후 간호조무학원에도 다닐 수 있었어요. 아직 학원을 더 다녀야 하지만, 정착금 다 쓰면 알바하면서 다녀야 할 것 같아요. (F)

(3) 소비행동변화

이번에 물건 구입하면서 좀 더 많이 알아보고 비교해보면서 신중했던 것 같아요. 꼼꼼한 성격도 아니라, 가계부 쓰는게 부담이 됐지만 매일매일 정리하게 됐어요. (A)

고3때부터 알바를 했었는데, 알바비 받으면 바로바로 지출해야 했어요. 이번에 정착금 받으면서 알바비 대부분을 저축할 수 있었어요. … 가계부를 쓰고 내 돈에서 시장도 보고 물건도 사고 하니까 최대한 저렴한 걸 구입하게 되더라고요. (D)

돈을 벌고 있지만, 월급을 다 사용해도 정착금이 있다는 생각에 안심이 돼요. 하지만 정착금과 월급을 동시에 사용하면서 소비가 커진 부분도 있지요. … (B)

정착금을 받고 가계부를 작성하면서 사업담당자에게 소비한 내용을 확인받게 되어 왜지 눈치가 보였지만, 돈을 함부로 쓰지 않을 수 있었어요. (E)

처음 자립정착금을 신청할 때, 생활비로 가족을 위해 쓰고 싶었어요. 목표한 대로 잘 사용한 것 같아요. 생활비로도 사용하고, 학원도 다니고 … 돈 관리는 할머니가 해주셨지만, 제가 직접 가계부를 쓸 수 있었던 부분이 많은 도움이 되었어요. 항목대로 딱 맞게 돈을 맞춰야 하니까 자꾸 신경도 쓰게 되고요. (F)

(4) 자립정착금 지급방식에 대한 인식

처음에 500만원을 한꺼번에 받았다면 어떻게 사용할지 몰라 막막했을 거예요. (처음에 사용계획이 있었지만) 상관없이 막막했을 거예요. 큰 금액이라 … (A)

큰 돈이 들어오면 당황스럽게 되고, 불편할 거예요. 지금처럼 나눠서 주는게 좋은 것 같아요. (C)

정착금이 500만원 한꺼번에 들어왔대도 지출계획에 맞춰 사용했을 것 같아요. 많으면 많은대로 적으면 적은대로 사용할 수 있을 것 같아요. … 상황에 따라 다를 것 같아요. (F)

(5) 사례관리자에 대한 인식

고등학교 졸업하기 전에는 동사무소나 (가정위탁지원센터) 선생님하고는 거의 연락이 없었어요. 졸업하고 나서 정착금 신청하라고 연락이 왔고 그 때부터 선생님들하고 연락이 있었던 것 같아요. … 정착금 받고 (가정위탁) 센터 선생님하고 정착금 주는 (사업단) 선생님하고는 계속해서 연락했어요. 귀찮지 않을 만큼 … (선생님들하고 연락하고 지낸 건) 마음이 안정되고, 든든했어요. (A)

20살이 되기 전에는 동사무소나 (가정위탁지원센터) 선생님하고 연락해 본 적이 거의 없어요. 동사무소는 (정착금) 신청할 때 한 번, 선생님하고는 정착금 되고 나서 더 자주 연락했어요. (C)

선생님들하고는 한 달에 한두 번 정도 연락을 하고 있어요. 선생님들은 생활적인 거하고 여러 가지 정보를 주고 있어요. 제가 잘 몰라서 그냥 지나치는 부분에 대해 조언해주는 게 좋아요. (D)

(6) 미래에 대한 생각

어렸을 때부터 수급비를 모아서 학교 등록금으로 썼어요. 할머니가 모아서 해주셨어요. 군대에 다녀오는 동안이나 앞으로도 생활비는 수급비로 사용할 것 같아요. 졸업할 때까지는 … 일단 군대에 다녀오고, 졸업해도 지금 살고 있는 곳에서 취업을 할 것 같아요. 가족이 있으니까 … (A)

지금은 일을 하고 있지만 일단 돈을 모으고 내년에는 원하는 학과에 들어갈 거예요. 그런데 이 일을 해야 하는 건지 잘 모르겠어요. 원하는 공부를 하게 되더라도 돈이 부담이 많이 돼요. (C)

학교를 졸업할 때까지 등록금이 필요해요. (생활비) 돈 걱정 없이 지내고 싶어요. 단 한 학기만이라도 … (A)

내년에 부사관 시험을 볼 계획이긴 한데, 경쟁률이 높고, 기준도 까다로워서 고민이 돼요. 부사관 말고 음악에도 관심이 있어서 돈을 모아 악기나 보컬을 배우고 싶기도 해요 또 사회복지에도 관심이 있어서 지금 책을 사서 공부하고 있어요. (E)

나) 지역 사례관리자

(1) 사례관리진행 중 어려움에 대한 의견

① 종결이후 관계형성의 어려움 및 대상자의 의도적 회피

아르바이트, 취업 등 개별적인 일정 등을 이유로 전화 통화조차 어려울 때가 있었어요. … 그래서 주로 사이버상담(문자, 카톡, 이메일 등)을 통해 연락했지만, 아이들이 연락을 잘 받지 않더라고요. (H)

보호 중 사례관리를 못했던 아동들과 성인이 된 상황에서 만나게 되면 그동안 담당자와 직접적인 접촉이 없었기 때문에 신뢰관계를 형성하기까지 시간이 필요해요. (J)

신뢰관계를 형성하고 원활한 사례관리를 하기 위해서는 대면상담을 비롯한 서비스 제공이 필요하지만 대학생이거나 직장인의 경우 전화상담도 어렵습니다. 문자메시지, 카카오톡 메신저 통한 상담 시도하여 진행했으나, 중간에 의도적으로 전화상담 등을 회피하거나 아예 주변 지인들과도 연락을 끊은 사례 있어 이에 대한 개입의 어려움 있었습니다. (J)

아이한테 연락해서 자원을 연결해 주고 싶어도 "관심이 없다"는 반응이고요. … (K)

사례관리는 대체적으로 잘 진행되었으나, 직장에 다니는 아동은 연락이나 만나는 것이 어려웠습니다. (L)

② 기관 내 자립업무에 대한 낮은 이해

기관에서 자립업무는 자립요원이 하지만, 사례관리는 상담원이 하게 되어 있어 업무가 나뉩니다. 자립요원은 자립계획 받아서 입력하고, 타 업무를 병행하게 되어있고, … 자립아동들은 주로 밤에만 연락이 되기 때문에 주말에 만나야 되는데 그렇게 하지 못하고 있습니다. (K)

상담원이 종결아동을 만나고 오면 사례를 공유하고 서로가 알아야 하지만 협조가 잘 되지 않을 때가 많습니다. 다들 바쁘기 때문에 소통할 수 있는 시간이나 여유가 없습니다. (K)

⑵ 사례관리에 대한 전담요원의 역할

사례관리자가 정착금을 사용한 내역에 대해서만 묻게 되면 관리감독을 하는 사람으로 인식될 가능성 높다고 생각됩니다. 사례관리자가 아동에게 의논의 대상이 될 수 있도록 해야 한다고 생각합니다. (J)

아동 자신의 목표를 분명하게 갖고 이를 실제로 이행할 의지가 있는지 확인해야 하며, 단순히 요보호아동이기 때문에 지원되는 것이 아닌 자립기반을 마련하는 데에 집중할 수 있도록 책임감을 심어주는 것이 가장 중요하다고 생각됩니다. (H)

… 전담요원은 아동의 강점을 발견하고 지지하는 것부터 시작해 아동이 스스로 인식하고 있는 어려움에 대해 접근하고자 시도하는 것이 필요하지 않을까 생각됩니다. (J)

구직 활동에 있어 장기적인 관점을 가지고 경력을 고려해 구직하지 않고, 단기적으로 생계비 마련을 위해 아르바이트를 지속해나가는 경우가 많아 염려가 됩니다.
여기에 대한 개입이 사례담당자의 역할이지만, 성인이 된 이후 개입을 하면 즉각적인 수정이 쉽지 않은 상황입니다. 먼저는 신뢰관계를 형성하기까지 장기간의 시간과 노력이 필요하다고 생각합니다. (J)

⑶ 자립정착금 활용 및 용도제한에 대한 의견

① 자립정착금 활용에 따른 저축생활

취업자는 월급 외에 정착이 부수적으로 들어오니 생활비는 정착금으로 사용하게 되지만, 월급 관리가 제대로 되지 않으면 평소에 쓰지 못했던 부분을 월급으로 지출하기 때문에 월급을 저축하는 것은 사례관리자의 도움과 아동자신의 노력이 필요합니다. (K)

② 가계부를 활용한 정착금 사용

대상자들이 자립정착금을 어떻게 활용하는지 지출 내역을 파악하기 위해 책자 가계부를 엑셀 문서로 만들어 아동들에게 기입하게 하였고, 그 문서를 센터로 발송해주는 방식으로 진행했습니다. 매달 가계부 사용 내역을 회신을 받았고, 이것을 토대로 기존의 자립정착금 사용 계획에 맞춰 다음 달 사용 가능한 금액에 대해 알려줘 아동들이 계획적인 소비를 할 수 있도록 독려했

습니다. (H)

아동들을 사례관리하면서 큰 어려움은 없었습니다만 아동들이 평소 가계부 작성을 해보지 않아 이에 대한 작성 부분이 어려웠고, 아동들이 자신의 미래에 대해서 구체적인 계획보다는 피상적인 계획을 갖고 있는 경우가 많아 이에 대한 개입이 어려웠습니다. 나중에는 단순히 경제교육이나 진로교육과 같은 일방적인 교육보다는 현실적이고 피부에 와 닿는 교육이 필요합니다. (H)

(4) 사례관리를 위해 개선되어야 할 점

우선적으로 전국에 있는 요보호아동(가정위탁아동, 시설아동, 그룹홈 아동 등) 모두 동일하게 자립정착금이 지원되어야 합니다. … (H)

연장아동과 종결아동에 대한 다양한 서비스를 제공하기 위해 아동자립지원단과 가정위탁지원센터의 통합 DB를 구축하여 지속적으로 아동을 관리할 수 있도록 함. 또한 장기적으로 종결아동의 자립프로그램 개발, 외부자원 연계, 사례관리 등 기관별로 역할을 구분하여 연장아동과 종결아동을 관리할 수 있도록 (H)

가정위탁지원센터 전담요원의 경우 '자립'의 업무만을 담당할 수 없는 여건임. 가정위탁지원센터에 대한 인력 충원이 절실한 상황 / 종결아동에 대한 양적인 접근과 질적인 개입 모두를 위해서는 전담요원의 노력만으로 부족 (J)

보호 중 아동 중 자립지원대상 아동이 600명 이상인 상황에서 보호 중 아동에 대한 자립준비프로그램 또한 센터에서의 주요 업무이므로 … 종결아동의 사례관리에 대한 접근이 현실적으로 어려운 상황입니다. (J)

시범사업 진행 시 담당자로서 추측했던 것보다 용도의 범위에 있어서 각 아동의 상황이 반영되어 융통성있게 진행되었던 점 긍정적으로 사료. 자립정착금 지급방법과 활용에 있어서 목돈에 대한 관리나 감독 차원에서 현 시범사업과 진행하는 것이 여러 강점이 있으나, 모든 보호종결아동을 대상으로 이와 같이 진행하기에는 불가한 것으로 사료. 클라이언트의 서비스제공에 대한 동의나 자발성 없이는 공급자 위주의 진행이 불가할 수도 있을 것 (J)

아동 스스로에게의 자립정착금 지원의 진정한 필요성, 정착금 사용에 대한 책임감 부여 등을 할 시간적 여유가 없어 정착금 지원 아동을 모집하기 전 센터 내에서 이를 교육할 필요가 절실

히 필요 (L)

주 사례담당자로부터 아동의 초기정보 부족.→ 종결 전 주 사례담당자의 적극적 협조 필요함. 아동과 연락하는 부분이나 만나는 부분에 있어서 자립전담 요원보다는 라포 정도가 더욱 돈독함 (L)

(5) 시범사업에 대한 평가

자립정착금이 미비한 지역에 대한 지원은 보호종결이후 가장 기본적인 자립기반을 제공한다는 데에 모두가 긍정적이었으며, 더불어 가계부를 작성하고, 지출규모에 맞도록 지출을 돕는 것이 아이들의 변화에 긍정적이었다는 평가이다. 반면, 아동이 필요한 시기에 필요한 금액을 신청하여 사용할 수 있다면 아동의 상황에 맞게 보다 정확한 용도로 사용할 수 있을 것이라는 의견도 있었다. 이를 위해서는 자립정착금을 운용하고 관리하는 주체기관이 필요하며, 그에 따른 인력도 필요할 것이라고 보여 진다.

자립정착금 1,2차 지원대상자들의 경우 대부분이 대리 혹은 친인척 가정위탁임. 위탁 종결 아동들이 성인이 되면서 이제는 가정의 가장이 되어 생계를 이끌어 나가야 하는 상황이 대부분임. 아동들은 성인이 될 준비가 되지 못한 상황에서 지원된 자립정착금은 아동들의 자립기반을 마련하는데 경제적으로 큰 도움이 되었음. 무엇보다도 가계부 작성을 통해 예산에 맞춘 지출 방법에 대해 습득 할 수 있는 좋은 계기가 되었다고 판단 (H)

일부에서는 추가 금액이 필요 없음에도 불구하고 증액된 지출 계획에 맞춰 사용하기 위해 기타비(피복비) 등이 사용되어 불필요한 지출이 발생하기도 함. 이는 똑같은 금액이 지원되기 보다는 아동 상황에 맞게 개별적인 지원이 이루어졌다면 보다 더 효과적이었을 것으로 판단 (H)

시범사업을 준비하며 자기소개서를 작성해보는 과정을 통해 자기 자신과 자신의 삶에 대해 정리해볼 수 있는 기회를 얻게 된 점, 목돈에 대한 지출계획을 수립하며 자립 준비에 있어서 어떠한 부분에 얼마만큼의 경제적 준비가 필요한지 생각해본 점, 시범사업을 계기로 진로와 앞으로의 삶에 대해 최소 1회 이상 고민해본 점 등 자립을 준비하는 과정에 있어 실제적인 부분에 대해 사례대상자들이 한 발 나아갈 수 있는 계기가 되었던 것으로 사료 (J)

시범사업을 통해 참여했던 클라이언트들이 경제적인 부분뿐만 아니라 심리・정서적인 부분,

진로에 대한 부분까지 최소 1번 이상은 자신을 성찰해보고 미래를 생각해보다는 기회를 가졌으리라 사료 / 자립이라는 것이 단기간, 어느 시기를 정해두고 객관화하여 성과를 측정하기 어려운 삶의 과정이라는 관점으로 보았을 때, 시범사업의 결과가 지금 당장 화려한 결과를 나타내기 어렵다 할지라도 참여자 전체의 인생에서 보았을 때 분명 의미있는 기회 (J)

종결아동의 경우 위탁가정 내 경제적 부담이 많이 있었는데, 자립정착금을 통해 경제적 문제를 해결할 수 있어서 좋았음. (L)

500만원이란 돈은 아동들에게는 아주 큰돈이기 때문에 미리 사용할 계획을 세우기는 했지만 평소에 그만큼의 돈을 쓰지 않은 아동이 대부분이니 한 달에 100만을 어떻게 사용하는지 관리하는 것은 좋은데, 한 달에 그 돈을 다 사용해야 한다면 소비를 부추기는 결과가 될 수 있음. (L)

정착금을 받은 아이들을 살펴보면, 각자가 가진 목표는 있는데 경제적인 여건이 되지 않아 자립활동을 제대로 하지 못한 아이들이 있어요. 하지만 이번 사업에 참여하면서 자신의 목표를 위해 생활비를 지출하고, 자격증을 취득하고, 학업을 연장할 수 있었고, 목돈을 마련할 수 있었기 때문에 아동이 사회에 나갈 수 있는 토대는 만들었다고 생각됩니다. (H)

다. 추후 필요한 지원

다음의 내용은 시범사업 참여자의 추후 필요한 지원에 대해 각 담당 사례관리자가 개별참여아동에 대한 의견을 아동행동평가서를 통해 제시한 내용이다. 다음의 내용을 통해 가정위탁지원센터와 공동생활가정 보호종결아동의 자립정착금 지원 이후의 삶을 어떻게 지원할 것인지 확인하고자 하였다.

○ 장학금 및 대학생활 등에 대한 정보제공

○ 입시준비 및 클라이언트의 바람대로 진로목표 성취를 위한 지속적인 격려와 지지

○ 주변의 지인들이 클라이언트 가정을 위협하는 경우가 있어 이 부분에 대한 지속적인 관심과 상황파악이 필요

○ 진로에 대해 구체화할 수 있도록 지속적인 진로상담 및 대입 관련 정보제공

○ 취업관련 자격증을 취득하여 자기계발에 힘쓸 수 있도록 지속적인 동기부여 필요

○ 원가족 외에 주변지지체계가 약한 경우, 지속적으로 관계를 유지하여 클라이언트의 자립생활 지원

○ 취업관련 자격취득을 위해 저축해둔 자립정착금을 목적에 맞게 사용할 수 있도록 구체적인 계획수립을 지원

○ 생계비를 마련하기 위해 사업초기 목표가 아닌 취업을 고려해야 하는 상황이 발생할 수 있으므로 진로에 대한 목표설정 및 수정할 수 있는 능력을 기르도록 지도가 필요

○ 군 입대에 따른 자립정착금 활용계획과 군 제대 후 자립관련 목표를 재설정할 수 있도록 독려 예정

○ 장애를 가진 아동으로써 장애인복지관 작업장에서 일하다가 한 달 간 레스토랑에서 주방보조로 실습을 하게 되었음. 추후 사후관리 시 아동에게 필요한 자립 관련 정보 및 서비스가 있을 경우 지원할 예정이며, 주기적인 상담을 통해 아동의 자립 여부에 대해 파악할 예정

○ 불안정한 직장에 대한 계획을 점검하고, 점점 약해지는 조모에 대한 부양자의 역할과 주 경제활동자로서의 인식 형성을 도울 예정

○ 사회인으로서의 책임감을 인식할 수 있도록 시간을 두고 사후관리를 할 예정. 이직은 할 수 있으나 책임감 있는 이직 혹은 계획적 인생설계에 대한 안내 예정

○ 사회생활 속에서의 인간관계 형성에 대한 중요성을 인식할 수 있도록 교육하고, 계획적인 소비의 중요성을 안내할 예정

○ 경제교육 및 컨설팅 제공, 커리어를 쌓을 수 있는 다양한 정보와 교육 지원 필요

○ 자립하기까지 지속적인 모니터링 실시

○ 바람개비 서포터즈 활동 및 자립정보 제공

○ 주거에 대한 계약만료기간이 다가오는 아동의 이후 생활에 대한 계획 수립이 필요

○ 불안정한 수입으로 경제적인 어려움이 있으며, 우울감 등의 감정변화 경험 토로함. 클라이언트 주변에 활용가능한 자원에 대한 정보제공이 필요

○ 클라이언트가 자신이 원하는 것을 알아차릴 수 있도록 돕고, 장기적인 목표를 수립할 수 있도록 진로상담 필요

○ 낯선 이로부터 위협받은 아동이 혼자 거주하는 두려움에 대해 지속적인 상담을 통해 심리적 안정을 도모할 예정

○ 일과 학업을 함께 병행하는 데 어려움이 없도록 지속적인 모니터링을 할 예정

○ 진로에 대해 구체화할 수 있도록 지속적인 진로상담 및 대입 관련 정보제공

○ 지지체계 약화로 잦은 외로움과 우울감 경험을 가진 클라이언트에 대한 지속적인 모니터링을 통해 정서적 지지와 격려 필요. 퇴사 후 공무원 시험 준비를 희망하고 있는데, 클라이언트가 활용할 수 있는 자원에 대한 정보제공 필요

○ 자립의 목적과 맞지 않게 사용한 부분에 대해 시정 및 진로에 대한 지속적인 상담 예정. 백부가 클라이언트의 선택에 대해 신뢰하지 못한다고 사료됨에 따라 클라이언트가 신중히 선택한 것들을 지속적으로 존중해주고 격려할 필요가 있음

○ 현재 대학입학 예정으로 필요한 장학정보 및 대학생활 정보 제공. 목표한 것들을 앞으로도 실천해 나갈 수 있도록 지속적인 격려와 지지 필요

○ 제대 후에 학업을 택할지 취업할지 여부 결정한다고 함에 있어 본인에게 적절하고, 적합한 선택을 할 수 있도록 도울 예정

○ 하루 중 대부분을 근무시간으로 보내고 있어 소득은 높지만, 클라이언트가 심리적으로 소진되지 않도록 정서적 만족을 충족시킬 수 있는 활동이 필요하여 해당 제공를 제공할 예정

○ 월급에 비해 월세의 비중이 높아 주거 및 생활비 등 사용계획의 조정이 필요

○ 아동의 지지체계로써 역할이 가능하도록 보호자 상담 및 교육

○ 취업준비 기간 동안 안정적인 생활을 유지할 수 있도록 지속적인 지지와 격려 필요. 4기로 위촉된 바람개비서포터즈를 통해 인간관계를 넓히고 폭넓은 경험을 할 수 있도록 활동지원

○ 클라이언트에게 의논의 대상이 될 수 있도록 지속적인 신뢰 관계. 진로, 주거, 경제적인 부분에 대한 통합적인 사례관리서비스 지원 예정

○ 대상자의 구체적인 진로계획을 위한 멘토와의 만남(미용사 또는 메이크업 아티스트/대학병원 근로중인 간호사)을 통해 동기부여

Ⅳ. 지원사례

1. 사회에 대한 긍정적 인식형성

시범사업 대상자 : 김○○

자립정착금 지원사업 대상자로 선정된 김○○은 출생하자마자 행방불명된 친부와 친모에 의해 쌍둥이 누나와 함께 아동양육시설에 맡겨졌다가 조부모님의 위탁으로 시설에서 퇴소하게 되었다. 전남 영광에서 농사를 지으시는 조부모님 밑에서 성장하며 경제적인 문제로 늘 생활의 어려움을 겪었던 김○○은 사춘기 때 질풍노도의 시기를 보내며 자신의 미래에 대한 기대감 없이 부모님을 원망하고 세상에 대한 부정적인 시각을 갖게 되었다.
조부모님의 속만 썩이고 반항하며 친구들과 어울리는 걸 좋아하던 김○○은 고등학교 1학년 2학기에 접어들면서 앞으로의 삶에 대한 고민이 생겨나기 시작했다. 지금 이 상태를 계속 유지하다가는 사회에서 도태된 무능력한 사람밖에 될 수 없을 것이란 생각에 공부를 다시 시작하고 다양한 아르바이트를 하며 가계에 보탬이 되고자 노력했다. 그리고 *'떳떳한 손자가 되어 아버지 보다 못난 사람은 되지 말아야지'* 라는 다짐을 하고 지금까지 키워주신 조부모님에 대한 감사한 마음을 갖으며 앞으로 무엇을 해야 할 지 고민하게 되었다.
그렇게 시간이 흘러 진학과 취업을 놓고 고민하는 고등학교 3학년 시기에 '대학'이라는 꿈도 꿔보지 못한 채, 타지에 위치한 공장에 실습을 나가 일을 하게 되었다. 그러다 신장수술을 하게 되어 퇴사를 하게 되었고 본가보다는 일자리가 많은 인근 대도시에서 쌍둥이 누나와 함께 원룸을 얻어 생활하게 되었다. 그러던 중 위탁 보호 시 담당 공무원을 통해 자립정착금지원 사업에 대해 안내를 받아 신청하였다.
자립정착금 대상자로 선정되었을 당시, 스포츠 의류매장에서 판매직으로 한 달 정도 일을 하고 있었는데, 직장 상사와의 갈등으로 두 달 만에 퇴사하였다. 그 후, 유흥주점에서 웨이터로 근무하며 매장 홍보 및 손님 접대 등의 일을 하였다. 군 입대 전까지 최대한 많은 돈을 모으기 위해 시작했는데, 일을 선택하는 것에 있어 '돈'이 가장 우선시 되었고 '그럴 수밖에' 없었다.
김○○이 의류매장을 그만두고 웨이터로 일을 한다는 것을 알게 된 후, 사례관리자는 김○○이 진로에 대한 진지한 고민과 자신이 하고자 하는 것이 무엇인지 탐색할 필요할 있다고 사료하였다. 이에 전화상담 시 자립정착금 신청 당시 자기소개서 내에 작성한 장래희망 부분을 다시 한 번 언급하였다. 희망리본사업에서 진행하는 직업선호도검사를 통해 성향을 파악하고 '광고디자인' 분야로 진로결정을 하는 것에 도움은 받았지만, 현실적으로 경제적인 상황과 성적 등을 고려했을 때, 한계가 있다고 생각하고 있었다. *'대학을 가자고 빚쟁이가 되고 싶지는 않아요.'* 라고도 이야기 했는데, 경제적 부담감이 김○○이 선택을 하는 것에 있어 가장 크게 작용하는 것으로 사료하였다. 소요되는 비용으로 인해

소망하는 일에 대한 선택을 회피하는 것이라면, 이 부분에 대한 정보제공만으로도 두 가지 경우를 놓고 진로에 대해 진지하게 고민해볼 수 있을 것이라 생각되어 지원받을 수 있는 장학제도에 대한 정보를 전달하고 김○○의 대학진학에 대한 인식이 변화될 수 있도록 도왔다.

또한 직업을 선택할 때 '돈'이라는 보상 한가지만으로 직업의 가치를 결정하게 되면, 군대를 다녀온 후에도 지금의 일을 유지할 가능성이 높기 때문에 당장 눈앞에 보이는 현실보다는 장기적인 시각을 갖고 고민해볼 필요가 있음을 전달하고 앞으로 함께 고민해보자고 독려하였다.

이후 김○○과 연락이 가능한 시간대에 맞춰 전화상담 이외에도 카카오톡이나 SNS를 활용하여 현재상황이나 중요한 사건 등에 대해 공유하고 긍정적인 관계를 형성하고자 노력하였고 김○○의 진로에 대한 동기를 부여하고자 '광고디자인' 분야에 대한 직업 및 자격증 정보와 진학정보 등을 제공하였다. 사업 초반, 김○○은 밤낮이 바뀐 생활패턴으로 전화 상담에 불성실하게 응했는데, 시간이 지날수록 자신의 고민에 대해 솔직하게 전달해 주었다.

유흥주점은 진로에 대한 고민과 업무 스트레스 등으로 인해 3개월 후 그만 두었고 현재는 광고디자인 분야로의 진학 준비를 위해 '내일배움카드'를 발급받아 포토샵과 일러스트 자격증 취득과정 중에 있다. 자립정착금을 받으면서 처음으로 돈을 저축해볼 수 있었으며, 현재 500만원의 자금을 마련할 수 있었다. 희망리본프로그램에서 실시한 직업선호도 검사를 통해 '광고디자인'에 대한 적성을 확인했다면, 자립정착금을 받으면서 앞으로의 자립과 진로를 실현하기 위한 초석을 다질 수 있는 계기가 되었다.

소감문

자립정착금을 지원받기 전에는 하고 싶은 일을 하거나 돈을 모으고 싶어도 ***'세상은 돈이 전부다.' 라는 부정적인 생각부터 가졌습니다. 그러나 자립정착금을 지원 받으면서부터 처음으로 돈도 모을 수 있었으며 가계부도 작성해보고 흥미로웠습니다.*** 앞으로도 효율적으로 돈을 사용하고 저축하며 더욱 발전하겠습니다. 즐거웠습니다.

2. 역할모델 발견 - 멘토 및 주변 지지체계 형성

시범사업 대상자 : 안○○

자립정착금 지원사업 대상자로 선정된 안○○은 친모의 외도 및 가출과 친부의 사망으로 11세에 백부가정에 위탁되었다. 아동을 위탁할 당시, 백모의 반대로 갈등을 겪다가 백부모가 이혼을 하게 되어 이후 백부 혼자 양육하였다. 양육 초기에는 백부가 집을 소유하고 있었고 근로활동을 하여 비교적 안정된 환경이었으나, 백부의 사업 실패로 행정기관의 긴급 의료비를 지원받을 만큼 경제적으로 어려워졌다.

안○○은 테니스선수로 활동을 하다가 작년에 대학에 진학하고자 했으나, 입학금을 마련하지 못해 대입에 좌절되었다. 그래서 자신의 상황에 맞는 육군부사관 혹은 경찰공무원으로 목표를 재설정하여 현재까지 준비 중에 있다. 2013년도에는 육군부사관 시험에 2차 면접까지 합격했지만, 3차 면접에서 아쉽게 탈락하였다.

안○○은 자립정착금 신청당시, 꿈을 이루기 위해 필요한 자립지원비와 학업비의 항목으로 약 150만원, 백부의 수술로 4개월 간 연체된 공과금 납부를 포함한 생활비로 약 200만원, 그 외 교통통신비와 의료비, 기타비로 약 150만원을 계획하였다.

정착금을 지급 받으면서 안○○은 연체된 공과금과 자격증 취득에 필요한 학업비 등으로 정착금을 사용했으나, 건강상의 문제로 소득활동이 중단되어 자금이 없었던 백부의 교통비로 일부 사용되기도 하였다. 이에 백부를 통해 정착금이 온전히 안○○의 자립을 위한 목적으로 사용될 수 있도록 협조를 요청하고 사용한 금액에 대해서는 이후 백부의 소득으로 충당해주기를 요청하였다.

7월에 진행된 첫 번째 지역모임에서 안○○은 백부가 폭력사건에 연루되었고, 몇 차례 재판을 통해 대상자는 계속 혼자 생활하게 되었다. 그동안 백부가 안○○의 생활 전반을 책임지고 있었기 때문에 스스로 할 수 있는 영역이 많지 않았다. 반찬을 할 줄 몰라 며칠 동안 끼니를 거르기도 했고 한여름에는 너무 덥고 모기가 많아서 찜질방에서 며칠씩 잠을 자기도 했다. 또한 안○○의 삶에서 가장 친밀하고 끈끈하게 형성된 관계가 무너졌기 때문에 생활뿐만 아니라 심리·정서적으로 불안정한 상태를 초래하였다.

일생에 큰 위기를 겪게 된 안○○에게 지원할 수 있는 부분에 대해 주 사례관리자와 논의하고 비교적 근거리에 위치한 주 사례관리자에게 안○○의 가정에 방문해 주기를 요청하였다. 또한 안○○은 주민센터에 직접 방문하여 공과금을 납부하는 방법을 비롯하여 자립생활에 필요한 부분을 교육받을 수 있었다. 한 명밖에 없는 가족의 부재로 심리·정서적으로 위축되어 있는 안○○에게 전화 상담과 내방상담을 통해 지속적으로 격려하고 지지하여 정서적 안정감을 경험할 수 있도록 하였다. 또한 유사한 상황을 경험하며 자립한 선배 및 친구들과 워크숍이나 지역모임에서의 만남을 통해 앞으로의 자립계획도 추상적이나마 수립할 수 있었을 것으로 사료하였다.

'백부의 부재'라는 근본적인 문제가 완전히 해결될 수는 없지만 주변에 안○○의 삶을 진정으로 염려하고 응원하는 든든한 지원군이 있다는 것만으로도 자립을 향한 의지를 고취

시키고 사회로부터 받은 것들을 긍정적으로 순환할 수 있는 연결고리가 생겨날 것으로 사료하였다.

소감문

이번 워크숍에서 진행한 어색할 수도 있었던 팀 활동, 신체활동 등을 통하여 사회생활 때의 협동심을 키우고 막막했던 자립의 틀을 잡은 것 같다. 그리고 내가 얼마나 독립심이 부족한 사람인지 깨달아 더 나은 내가 될 수 있는 기회가 되었다. ***내게 사람이라곤 친척과 복지사님 밖에 없었는데, 같은 상황인 친구들과 알고 지낼 수 있게 되었고 '바람개비서포터즈'의 경험에서 우러난 조언들을 들어 자극이 되었다. 인생의 전환점이 될 거라 생각하고 더 나은 사람이 되어 나 역시도 사회로부터 받은 것을 베풀도록 할 것이다.*** 앞으로도 쭉 연락하는 관계가 되고 싶습니다!

3. 경제적 안정 - 주거 및 생활의 안정

시범사업 대상자 : 김○○

자립정착금 지원사업 대상자로 선정된 김○○은 5세가 되던 해에 조업활동을 하시던 부모님의 사망으로 동생과 함께 조모에게 위탁되어 성장하였다. 건강상의 문제와 고령의 나이로 경제활동이 불가능한 조모와 동생과 함께 생활하면서 경제적인 어려움이 늘 따랐지만, '회계사'라는 꿈과 목표가 분명하여 고등학교 졸업 후 취업한 회사에서 인턴 사원으로 입사하여 현재는 정직원으로 전환되어 본연의 업무에 충실히 임하고 있다.

고등학교 졸업 후 본가를 떠나 타지에서 취업을 하게 되면서 올 4월에 직장 근처에 있는 원룸을 구해 생활하게 되었다. 월 70만원의 급여에서 매달 30만원의 월세를 지출하는 것에 부담이 컸는데, 정착금을 받게 되면서 주거비를 해결할 수 있게 되어 큰 만족감을 나타냈다.

그러던 중 한 달 도 채 생활하지 않은 원룸에서 도둑이 침입하는 사건이 발생했다. 하루는 퇴근 후 샤워를 하고 있는데, 누군가 번호키를 누르는 소리가 나서 나가보니 이미 도망을 가고 아무도 없었다. 그리고 그 다음날 저녁에 두 시간 정도 집을 잠깐 비웠는데, 그사이 현관문 번호키가 변경되어 있었다. 경찰에 신고도 했지만 원룸과 그 주변 지역에 CCTV가 없다며 범인을 잡는 것이 사실상 불가능하다고 했고 집주인은 김○○에게 *'스토커가 있는 것이 아니냐.'*고 질책하며 방관하였다. 사건 당일에는 너무 무섭고 경황이 없어 찜질방에서 하루를 보냈지만, 그보다도 앞으로의 생활이 너무나 걱정되었다. 두 번씩이나 침입을 시도하고 번호키를 바꾸는 대담한 행동을 한 것을 보면 재 침입을 할 우려가 있다고 생각되었는데, 사건 이후에도 별다른 조치 없는 집주인의 무책임한 태도와 주변사람들의 걱정으로 주거비를 이중부과 하더라도 보안이 철저한 집으로 이사를 가는 것이 안전하다고 판단했다.

처음 주거를 알아볼 때, 비용적인 부분을 가장 고려하여 보안이나 주변 환경에 대해서는 거의 신경을 쓰지 못했는데, 새로 이사한 곳은 CCTV나 잠금장치 등의 보안 상태와 주변 환경을 최우선으로 고려하였다.

갑작스럽게 이사를 하게 되어 이전에 살던 곳에서 보증금을 돌려받지는 못했지만, 위기상황이 발생했을 때 소득으로 해결할 수 없는 부분을 정착금으로 대처하게 되어 어느 정도 안정적인 생활을 유지할 수 있었다. 또한 아무리 소비를 줄인다고 해도 월70만원의 돈으로는 주거비와 생활비 등을 지출하게 되면 저축은 거의 불가능한데, 정착금이 있어 월50만원의 돈을 매달 저축할 수 있었다.

소감문

고등학교를 졸업하고 사회 초년생으로 정직원도 아닌 인턴으로서 최저임금에도 못 미치는 월 70만원의 급여를 받는 저에게는 빠듯한 생활걱정이 항상 문제였습니다. 매달 지출되는 월세와 생활비 등을 마련하는 것이 어려웠던 저에게 자립정착금 오백만원은 사회

에 첫 발을 내딛으며 안정적인 생활을 시작 하는 데에 아주 큰 도움이 되었습니다.
자립정착금을 통해 안정적이지는 않지만 ***편안하게 발 뻗고 잘 수 있는 집을 구하게 되었으며, 끼니도 거르지 않을 수 있었고 사무직이라는 이미지에 맞는 복장을 유지할 수 있게 되었으며, 적은 돈이나마 저축을 할 수 있게 되어 생활에 필요한 여유자금을 마련할 수 있었습니다.*** 또한 저의 직업에 대해 좀 더 발전할 수 있도록 교재 등을 구입하여 공부도 할 수 있었습니다.
이 모든 일들을 할 수 있도록 해주신 아동자립지원사업단의 모든 분들께 정말 감사드립니다. 항상 이 날을 잊지 않고 열심히 살며 제 꿈을 위해 노력하겠습니다.

4. 학업 집중도 향상

시범사업 대상자 : 최○○

자립정착금 지원사업 대상자로 선정된 최○○은 어린 시절 지병을 앓던 부모님을 모두 여의게 되어 이후 백부모 가정에 남동생과 함께 위탁되어 성장하였다. 병으로 돌아가신 부모님의 영향 때문인지, 진로에 대한 고민을 하던 시기에 간호사라는 직업에 대해 관심을 갖게 되었다. 환자 가족들과 동일한 경험을 했기 때문에 누구보다 그들의 입장을 잘 이해하며 공감할 수 있고 아픈 환자들을 돌보며 보람을 느낄 수 있을 것이라 생각했기 때문이다.

그렇게 '간호사'라는 뚜렷한 목표를 갖고 열심히 공부한 덕분에 타지에 있는 4년제 간호대학에 진학할 수 있었다. 대학 생활은 상상했던 것처럼 녹록치 않았는데, 생활비와 교재비 등을 마련하기 위해 근 1년간 학업과 함께 평일 4시간, 주말 9시간씩 주 6일 동안 레스토랑 서빙 아르바이트를 병행하였다. 쉴 틈 없이 하루하루 바쁘게 보냈지만, 그래도 매순간 성실하게 임할 수 있었던 이유는 '대학병원 간호사'라는 목표가 있었기 때문이다. 그렇게 꾸준히 노력하다보니, 3학기 모두 장학금을 받을 수 있었다.

그러나 대학병원 간호사가 되기 위해서는 성적 이외에도 영어점수와 컴퓨터자격증 등이 필요하였다. 매일 반복되는 아르바이트로 다른 것들을 준비할 시간적인 여유가 없어 고민을 하던 중에 자립정착금 지원사업에 대해 알게 되었고 정착금을 지원받을 수 있었다. 정착금을 지원받음으로 아르바이트 보다 자기계발을 위해 시간을 더욱 투자할 수 있었는데, 여름방학에는 컴퓨터활용능력 1급 자격증을 공부하여 취득할 수 있었고 비용에 대한 부담으로 엄두내기도 어려웠던 토익학원에도 방학기간 동안 등록하여 공부할 수 있었다. 그리고 올해 1학기에는 경제적인 어려움 없이 학업에 전념할 수 있게 되어 지금까지 받은 성적 중 가장 우수한 성적으로 전액 장학금을 받을 수 있었다.

또한 올해 2학기부터 근로 장학생으로 선정되어 학교 병원에서 높은 시급을 받으며 근무하게 되었는데, 간호실습 때 하게 되는 일들을 이번 기회를 통해 미리 경험해 볼 수 있고 다른 일자리보다 훨씬 많은 급여를 받을 수 있어 만족해하였다.

경제적으로 어려운 상황에서 대학 진학을 선택한 결과로 친척들에게 부담을 줄 수 없어 본인이 할 수 있는 최대의 시간을 투자하여 '돈'을 벌기 위해 노력했던 최○○은 정착금을 지원받고 돈이 아닌 '자신'을 위해 시간을 투자할 수 있었으며, 진로과 관련된 목표를 더욱 명료화할 수 있는 시간을 보낼 수 있었다.

소감문

처음 자립정착금을 신청하며 어디에 사용할지 고민하던 때가 엊그제 같은데, 벌써 10월이 되었네요. 6개월 동안 자립정착금을 받은 덕분에 저에게 정말 많은 도움이 되고 제 꿈을 위해 노력할 수 있었던 시간이 된 것 같습니다.

제가 6개월 동안 작성한 가계부를 살펴보니 계획대로 잘 한 것도 있지만, 초기에 계획했

던 목표를 이루지 못한 것도 있는 것 같습니다. ***하지만 자립정착금을 통해서 간호사가 되기 위해 필요한 자격증과 토익공부를 할 수 있었고 그에 따른 좋은 결과가 나와서 정말 기쁩니다.***

계획할 때 미리 예상하지 못한 지출도 있었지만, 제 꿈을 위해 필요한 물품(전공 책과 실습 복을 구입 등)을 준비할 수 있었던 것이 꿈을 실현하는 데 많은 도움이 되었다고 생각합니다.

그리고 지금까지 한 번도 가계부를 써본 적이 없었는데, 이번 자립정착금지원사업을 통하여 가계부 쓰는 법도 배우고 6개월 정도 쓰다 보니 이젠 가계부 쓰는 일이 귀찮은 일이 아니라 제 생활의 일부분이 되어 있었습니다. 이번 정착금 사업이 끝나고도 앞으로 틈나는 대로 가계부를 쓸 수 있을 것 같습니다. 그리고 앞으로도 경제관념을 가지고 지금처럼 돈을 계획적으로 쓰도록 노력하려고 합니다.

저에게 이번 정착금지원 사업은 정말 좋은 기회였다고 생각하고 앞으로도 제 꿈을 이루기 위해 계속 노력하려고 합니다. 많은 분들께 정말 감사드립니다.

5. 능동적인 소비습관 형성

시범사업 대상자 : 신○○

자립정착금 지원사업 대상자로 선정된 신○○은 어머니의 오랜 투병생활로 초등학교도 졸업하지 못하고 집안에서만 거의 생활을 하다가 18세에 어머니를 여의게 되었다. 아버지는 어렸을 때 돌아가시고 주변 친인척도 경제적인 어려움으로 ct를 위탁할 상황이 되지 않아서 늦은 나이지만 시설에 입소하게 되었다.

입소 후 선생님들의 도움으로 초등학교 검정고시를 합격하고 중, 고등학교에 입학하여 모든 교육과정을 무사히 마칠 수 있었다. 고등학교 졸업을 앞두고 늦은 나이에 공부를 시작하면서 학업에 대한 흥미가 있어 대학진학이나 공무원 시험을 준비해보고자 했지만, 주변 사람들의 만류와 현실적인 상황들을 고려했을 때 무리가 있다고 판단되어 대학진학의 꿈을 포기할 수밖에 없었다.

차선책으로 고등학교 3학년 2학기부터 타 지역에 위치한 공장에서 실습을 나가 일을 시작하였고 6개월 이상 근속하여 현재는 정규직으로 채용된 상황이며, 근무한 지는 1년 정도 되었다. 정규직으로 전환될 쯤 공동생활가정 선생님을 통해 자립정착금에 대한 정보를 전달 받을 수 있었으며, 대상자로 선정되면서 급여의 85% 이상을 저축할 수 있었다.

하루에 8시간에서 12시간씩 주·야간 근무와 격주로 주말근무를 하면서 1년의 시간을 보냈는데, 바쁘게 지내며 자신을 돌아보지 못한 시간만큼 건강이 나빠져 있었다. 불규칙한 생활로 인해 수면장애와 소화불량 등을 겪기도 했는데, 이러한 문제들로 직장생활을 유지하는 것에 대한 많은 고민이 생겨나기 시작했다. 게다가 고졸이라는 학력 제한으로 앞으로 승진도 어려운데, *'이러한 상황에서 현 직장에서 계속 일을 해야 하며, 계속 일을 할 수 있을까'*라는 의문이 들기도 하였다.

이런저런 생각들을 혼자 하다보면 해결되는 것 없이 답답한 마음만 들게 되는데, 직장생활의 어려움보다도 더 외롭게 느껴지는 것은 고민이 있어도 주위에 털어놓을 사람이 마땅하지 않다는 것이다. 이러한 상황에서 사업단에 내방하여 진로에 대한 고민과 직장생활의 어려움 등을 소통할 수 있었고 지역모임과 워크숍에서 진행한 다양한 교육에 적극적으로 참여함으로써 가치관을 재정립하고 새로운 사람과의 관계도 형성할 수 있었다.

그리고 자립정착금을 지원받으면서 급여의 85% 이상을 지속적으로 저축하여 현재까지 약 700만 원 정도 되는 자금을 마련할 수 있었다. 또한 가계부 작성을 통해 각 항목별로 사용할 금액의 최대치를 설정하며 지출하였더니, 효율적인 소비가 가능하게 되었다. 저축한 돈은 안정적인 주거지를 마련하고 추후 공무원 시험을 준비하게 될 경우 필요한 학업비 등으로 사용할 예정이다.

정착금을 통해 그동안 비용적인 부담으로 불가피하게 등한시할 수밖에 없었던 치과치료를 받을 수 있었다, 미뤄온 시간만큼 치료해야할 것들이 많았는데, 2개 치아에 대한 임플란트와 뼈 이식 수술 등으로 총 575만원의 진료견적을 받게 되었다. 특히나 어금니 두 군데를 치료해야 하는 상황이라, 반드시 해야 했는데 급여로 이 모든 것을 해결해야했다

면 엄청난 부담이 됐을 것이다. 내년 초 쯤 치료가 완료 되는데, 앞으로 발생할 치과치료를 위해 자립정착금의 일부는 남겨둔 상황이다.
약 5개월간의 시간동안 금전적인 이유로 미뤄왔던 일들을 정착금을 통해 해결할 수 있었으며, 그 외에 함께 진행된 가계부 작성과 교육 등을 통해 소비습관과 행동의 변화를 가져올 수 있었다. 이와 같이, 모든 과정을 통해 경제적인 부분뿐만 아니라 심리·정서적인 부분, 진로에 대한 부분 등 인생 전반에 대해 한번쯤 성찰해 볼 수 있는 기회가 되었다.

소감문

자립정착금이 있어서 ***저축을 효율적으로 할 수 있어서 좋았고 가계부와 영수증 보관 습관을 통해 능동적인 소비습관을 만들 계기가 되어 좋은 경험이었습니다.*** 지금의 모습과 자세로 앞으로도 낭비 없는 소비생활을 하고 싶습니다.

Ⅴ. 시범사업 평가

1. 사업성과

본 사업은 아동복지시설 및 가정위탁 보호종결아동의 안정적인 자립실현을 위해 시도별, 보호체계별 상이한 자립정착금 제도의 문제점을 극복하고 정책제언을 위한 대안으로써 자립정착금 지원 시범사업을 운영하고 그 효과성을 검증하고자 하였다.
자립정착금은 보호종결아동의 초기 자립기반을 다지는 매우 중요한 자금이기 때문에 상이한 자립정착금에 대한 표준화된 기준이 필요하다. 하지만 이러한 기준의 부재로 인해 보호유형 또는 보호지역에 따라 초기자립의 시작점은 달라질 수 있다. 이러한 점들을 보완하기 위해 시범사업과 함께 자립정착금 사용현황을 파악하고, 자립비용 산정을 위한 연구를 진행하였다.

본 사업은 2014년 3월부터 대상자를 모집하여 자립정착금이 미지급된 지역의 공동생활가정과 가정위탁 보호종결아동 60명에 대해 약 6개월 간 자립정착금을 지원하고 사례관리를 실시하였다.

본 사업의 추진함에 있어서 다음의 의미를 지닌다.

첫째, 자립정착금 지원에 대한 시범사업은 자립정착금 지원이 부재한 지역 내 보호종결아동에 대한 지원이라는 점이다. 특히 시도별·보호체계별 차이 없이 자립정착금 500만원에 대한 지원은 어떤 환경에서 보호를 받았던지 똑같은 자립 환경을 제공받았고, 자립정착금으로 앞으로의 아동의 삶에 그 어떤 꿈을 꿀 수 있는 계기를 마련했다는 데에 의미가 있다고 볼 수 있다.

둘째, 자립정착금의 사용계획 및 사례관리는 대상자가 직접 운영·관리할 수 있도록 하였으며, 그 가족에게는 대상자의 자립을 위해 올바르게 활용할 수 있도록 안내하였다. 특히 대상자가 접근이 용이한 지역 내 가정위탁지원센터 자립지원전담요원과의 협조관계를 통해 상호보완적인 사례관리 및 자립정착금 사용 점검, 지역사회자원 연계 등 보호종결 이후 자립기반을 견고히 하고, 미래계획 및 실행을 독려하고, 올바른 소비를 지향할 수 있도록 도왔다.

셋째, 아동복지시설이나 가정위탁에서 만18세 이상 보호종결되는 사유는 취업했거나 무직

일 가능성이 높다. 취업을 했을 경우라면 어느 정도의 생계는 유지가 가능하겠지만 자립에 대한 무방비상태에서 하고 싶은 일이나 직업마저 없는 무직자의 경우 사회적으로도 인력 손실이자 아동의 자립과정 중 방황이나 어려움을 겪을 수밖에 없을 것이다. 이들에 대한 자립정착금 지원은 이후 안정적으로 공부에 매진할 수 있도록 하거나 자기계발 등 취업준비를 돕는 등의 기능을 하였다.

2. 향후과제

본 시범사업을 운영하면서 이후 자립정착금 제도에 대한 제언은 다음과 같다.

첫째, 현행 자립정착금 제도는 지방이양사업으로 그 기준이나 지급액을 지자체가 결정하도록 되어 있으며, 시도별・보호체계별 가정위탁 보호종결아동은 다른 보호체계에 비해 자립정착금 지원율이 낮다. 이는 조부모 또는 친인척(형제자매) 등 혈연으로 맺어진 가정에 거주하고 있다는 데에서 기인한다고 보여 진다. 소득활동이 어렵거나 경제적으로 상황이 어려운 위탁가정의 보호종결아동의 자립은 더 어려울 수밖에 없다. 가정위탁은 아동복지시설과 달리 부양해야 할 조부모, 친인척(형제자매) 등으로 인해 자립정착금의 쓰임이 조금은 달리 사용할 수밖에 없는 상황에 놓이게 될 수도 있기 때문에 대상자의 안정적인 자립기반마련이 가능한 표준화된 자립정착금 지원이 필요하다.

둘째, 사례관리에 대한 전담요원이 부족하다. 매년 발생하는 보호종결아동은 평균 2,000명이며, 자립지원대상이 5년 이내의 보호종결아동이라는 측면에서 5년 동안 누적인원은 어림잡아도 10,000여명에 이른다. 전국의 양육시설 248개소에는 자립지원전담요원이 시설당 1명씩 배치되어 있다. 공동생활가정은 전국 489개소가 설치되어 있으나 자립지원전담요원이 1명뿐이다. 가정위탁지원센터의 경우에도 전체 17개시도의 자립지원전담요원이 14명이다. 매년 발생하는 전체 보호종결아동 중 절반 정도가 가정위탁 보호종결아동이라는 점을 감안한다면 자립지원전담요원 1명이 담당해야 하는 보호종결아동은 71명으로 유추해 볼 수 있으며, 이마저도 자립준비를 도와야 할 보호아동은 제외한 숫자이다. 모든 보호체계 내에서 자립지원전담요원은 보호아동과 보호종결아동의 자립을 지원해야 하지만 가정위탁지원센터 자립지원전담요원 1명이 해당 시도의 자립지원업무는 전체를 지원해야 하는 데에는 무리가 있다.

셋째, 자립정착금에 대한 관리를 위한 시스템 마련이 필요하다. 현재 자립정착금을 지원하

고 있는 시도에서는 아동 계좌로 바로 입금되어 자립정착금을 안전하게 관리하거나 사용을 돕는 구조가 빈약하다. 이는 자칫 보호종결 이후 자립정착금이나 그밖에 발생하는 후원금 등을 원가족이나 친인척에게 착취를 당하거나, 아동 개인의 부정적인 소비성향으로 탕진하거나, 가정위탁의 경우 이전에 수령해오던 양육비와 마찬가지로 생활비로 사용해버리는 등의 문제가 발생할 수 있어 보호종결아동의 안정적인 자립기반을 위한 자립정착금의 보호가 필수적인 시스템 마련이 절실하다.

[참고문헌]

남수정·김주란(2008). 거주지역에 따른 청소년 소비자의 돈의 의미와 소비생활만족도. 소비문화연구 11(3), p. 191-211.

보건복지부(2014). 2014년 아동복지사업안내.

신혜령, 노충래, 정익중, 이동욱, 곽유정(2012). 아동양육시설 퇴소·연장아동 자립실태 및 욕구조사. 보건복지부·아동자립지원사업단.

신혜령, 이동욱, 김수진, 김보욱(2012). 위탁아동 자립준비 매뉴얼: 상담원용. 보건복지부·아동자립지원사업단·중앙가정위탁지원센터.

신혜령, 한지은, 김보욱, 임아름(2013). 자립척도개발연구. 보건복지부·아동자립지원사업단.

장현선·허경옥(2009). 청소년 소비자의 과시소비 성향 측정을 위한 척도개발. 소비자정책교육연구 5(3), p.55-74.

[소감문]

남00

처음에 면사무소관련자분을 통해서 자립정착금지원에 대해 알게 되었습니다. 처음엔 내가 지원한다고 될까? 라는 생각에 고민을 했습니다. 받은 프린트 용지들을 읽으면서, 이건 정말 좋은 기회라고 생각되어 면사무소 아동관리자분께 한다고 말씀드리고 프린트용지에 하나하나 작성하면서 모르는 것은 물어보면서 작성하였습니다.
군대 때문에 계획하였던 것들을 지키지 못하게 됐지만 일상생활에 유용한 도움이 되었습니다. 식사, 교통비, 문화생활을 맘 편히 이용할 수 있었고, 집안에 따로 부담을 주지 않아서 좋았습니다. 또 군대를 제대하고 나면 자격증취득과 취업에 대한 스펙을 많이 쌓을 수 있는 보조금이 될 것이여 미래에 대한 준비에 도움이 큰 거 같아 좋았습니다.
우선 군대를 제대하고, 이 전에 계획하였던 타 지역으로 진출하여 자격증취득 및 스펙을 쌓는데 초점을 둘 것입니다. 그 밖에 쉽게 할 수 있는 헌혈이나 봉사활동을 참여하고 싶고 자립하는데 아직 미숙한 점에 대해서 공부도 하고 싶습니다.
저 뿐만 아니라 많은 아이들의 자립을 위해 도와주시고 지원해주셔서 자립지원사업단분들게 감사하다는 말씀드리고 싶습니다. 기회가 된다면 나중에 또 보거나 엮이겠죠? 이렇게 군대를 가버리지만 잊지 않고 기억 하겠습니다~~!!

정00

자립정착금을 받게 된 동기는 평소에 해보고 싶은 것들과 갖고 싶었던 것들이 많았는데, 현실적으로는 그러기에 부족하던 참에 이런 프로젝트가 있는 것을 알고 알아보다가 마침내 신청해서 뽑혀서 되게 좋았습니다. 그 덕에 평소에 하지 못했던 것과 필요한 것들을 살 수 있어서 이번 3개월이 되게 특별했습니다.
지금은 비록 군대를 가지만 갔다 오고 나서 대학교를 다니며 그 전과 다른 대학 생활을 해보고 싶습니다.

은00

자립정착금을 받게 된 동기는 용돈이 끊겨서 힘들 때 군청에서 연락이 와서 경제적 어려움을 극복하고자 신청하게 되었습니다. 정착금을 받기 위해 자기소개서를 쓰면서 저를 돌아보게 되었고, 돈의 소중함을 알게 되었습니다. 도움이 된 점은 제가 월세 방에서 어렵게 살고 있었는데 자립정착금으로 경제적 안정이 되었고 학원도 다니면서 학업에 큰 도움이 되었습니다.
앞으로의 저의 자립 계획은 배우고 싶은 과목을 신중히 생각해 모아놓은 정착금으로 학원을 다니면서 학업에 집중하고 싶습니다.

강00

고등학교 졸업 후 공기업에 취업해서 한창 적응하고 있던 중, 중학교 때부터 할머니와 저를 챙겨주시던 사회복지사 선생님으로부터 자립지원금을 신청해보라는 연락을 받았습니다. 처음엔 저보다 힘든 친구도 많을 텐데 욕심을 부려서 정말 도움이 필요한 친구가 못 받게 될까봐 신청을 하지 않으려고 했습니다. 그런데 선생님께서 해주신 '누구에게 도움을 받으면, 나중에 다른 사람에게 베풀며 갚으면 된다.' 는 말에 의지가 생겨 신청을 했고 예전의 좋은 인연 덕분에 더 좋은 사람들을 경험할 수 있었습니다. 사회복지사 선생님 말씀대로 내 어린 시절을 겪고 있을 친구들에게 더 빨리 자신감을 찾고 안정될 수 있도록 도와주는 사람이 될 것입니다. 자립지원을 받는 내내 꿈에 다가갔냐는 질문을 받았는데 지금 생각하기에 많은 사람과 정을 나누는 것이 제 꿈인 것 같습니다. 그래서 그 꿈에 다가가기위해 서포터즈가 되어 어린 시절에 자신들을 감싸줄 울타리가 없어서 뭘 어떻게 해야 할지 몰라서 서툰 친구들을 돕는 것이 저의 1차 목표입니다!

이00

자립정착금을 받게 된 동기는 의정부 가정위탁 선생님께서 권유하여 신청하게 되었습니다. 정착금을 받아 도움이 된 점은 부족했던 생활비에 보태어 쓸 수 있었던 것이고, 앞으로의 저의 자립계획은 군대를 다녀온 후 차차 생각해 볼 예정입니다.

채00

자립정착금을 받게 된 동기는 경북가정위탁 선생님의 도움으로 지원하게 되었습니다. 저축하는 방법을 차차 알게 되었고 가계부를 쓰면서 내가 지출한 금액을 정리하고 보니까 절약해야겠다는 생각이 들었습니다. 앞으로의 저의 자립계획은 돈을 계속 벌면서 저축할 것입니다. 감사합니다.

나00

나의 꿈을 조금 더 구체적으로 찾을 수 있게 도움이 되어서 정말 좋았고, 새로운 사람들을 만나고 좋은 시간을 보낸 거 같아서 좋았습니다. 다음에도 새로운 만남이 있었으면 좋겠습니다. 앞으로 꿈을 확실히 찾아갈 것이며 항상 열심히 살 것입니다. 정착금을 받아서 새로운 것을 배울 수 있어서 정말 좋고 감사합니다.

우00

자립정착금을 받게 된 동기는 동사무소에서 권유하여 지원하게 되었습니다. 정착금을 받아 도움 된 점은 일하는 돈을 저축할 수 있어서 좋았습니다. 앞으로는 일을 하다가 군대를 다녀오고 난 다음에 더 구체적인 자립계획을 세울 예정입니다. 계속 걱정해주셔서 감사합니다.

신00

자립정착금이 있어서 저축을 효율적으로 할 수 있어서 좋았고 가계부와 영수증 보관 습관을 통해 능동적인 소비습관을 만들 계기가 되어 좋은 경험이었습니다. 지금의 모습과 자세로 앞으로도 낭비 없는 소비생활을 하고 싶습니다.

지0

워크숍에 참가해보니 저의 꿈에 대해서 생각이 많아졌으며, 많은 것들을 배울 수 있는 계기가 되어 좋았습니다. 앞으로의 저의 계획은 군대를 가기 전 국토순례를 해보는 것입니다. 마지막으로 수고하신 자립정착금 선생님께 감사의 말씀드리며, 언제 한번 밥 같이 먹었으면 좋겠습니다.

김00

자립정착금을 지원받기 전에는 하고 싶은 일을 하거나 돈을 모으고 싶어도 '세상은 돈이다'라는 부정적인 생각부터 가졌습니다. 그러나 자립정착금을 지원 받으면서부터 처음으로 돈도 모을 수 있었으며 가계부도 작성해보고 흥미로웠습니다. 앞으로 효율적으로 돈쓰고 저축하고 더 발전하겠습니다. 즐거웠습니다.

문00

우선 감사합니다. 처음으로 가계부를 써보았는데 좋은 경험이었습니다. 제가 얼마를 썼는지 알 수 있었으며 어떻게 적게 쓸지 생각해보았습니다. 가계부를 쓰는 건 10월이 마지막이지만 11월부터는 혼자서 쓰려고 노력하겠습니다. 결혼을 해서도 가계부는 꼭꼭 써야겠어요. 저에게 이렇게 큰돈을 주셔서 감사합니다. 돈이 필요할 때 써서 좋았습니다.

권00

저는 가정위탁선생님을 통해 자립지원정착금을 알게 되었습니다. 정말 좋은 정보를 얻어서 기뻤습니다. 덕분에 자립정착금을 통해서 많은 도움을 받았고 처음으로 가계부도 작성해보니까 신기하기도 했습니다. 이제부터는 스스로 가계부를 꾸준히 써야겠습니다. 그동안 많은 도움 주셔서 감사합니다.

이00

5개월 동안 자립정착금 지원으로 저의 자기 계발에 많은 도움이 되었습니다. 또한 경제에 대해 잘 몰랐던 부분을 알 수 있었고, 유용하고 유익한 경제생활을 할 수 있게 되었습니다. 앞으로의 경제 활동에 많은 도움이 될 것 같습니다.

정0

제가 21년 살아오면서 가계부를 써야지, 써야지 생각은 했었는데 이번 기회로 6달 동안 꾸준히 빠지지 않고 꼼꼼히 작성해서 굉장히 뿌듯했습니다. 정착금 덕분에 정말 도움

많았고 감사합니다. 바람개비 서포터즈 선생님들과 자립정착금 담당선생님들 덕분에 정말 따뜻하고 감사했던 6달이였던 것 같습니다. 처음 1차 워크숍 때에는 처음으로 보고 전화로만 인사했던 분들이라서 어색하기도 했고 빨리 집에 가고 싶은 생각뿐 이였는데, 지금 보니 정도 너무 많이 들었고 이제 정말 끝이라는 생각에 시원섭섭합니다. 똑같은 아픔을 가지고 있는 친구들과 생활하고 그래서 더 빨리 친해질 수 있었던 것 같고 저희를 끝까지 챙겨주신 선생님들과 바람개비 서포터즈분들께 감사합니다. 사랑합니다.

최00

자립정착금을 받음으로서 부족함 없이 생활할 수 있었고 하고 싶은 것, 이루고 싶은 것에 한 발짝 더 다가갈 수 있었습니다. 좋은 사람들을 만날 수 있었던 소중한 시간이었고 인연 오래 동안 간직하고 싶습니다.

임00

제가 지출하는 것에 대해 구체적으로 어디에 뭐가 들어갔고 무엇에 쓰이고 있는지 알 수 있어서 좀 더 알뜰하게 소비할 수 있었습니다.

이00

생계의 문제가 많았는데 자립정착금으로 많은 도움이 되었습니다. 정말 제가 하고 싶은 것도 해보았습니다. 그리고 여러 사람들과 만날 수 있어서 정말 좋았으며 행복하고 유익한 시간이었습니다. 감사합니다.

우00

아동자립지원 사업단을 통해 500만원이라는 돈을 받고 처음으로 자립에 대해 배우고 깨닫게 되었습니다. 제가 직접 영수증도 모으고 계획서에 맞게 돈을 알맞게 쓰려고 하니 때로는 귀찮을 때가 많았습니다. 하지만 돈을 아껴 쓰고 가계부도 작성해보니 한층 더 자립에 대한 의미도 잘 알게 되었고 나 자신을 업그레이드 시킨 잊지 못할 소중한 추억이 되었습니다.

정00

처음에는 아동자립지원사업단이 무엇인지도 잘 몰랐고 내가 자립정착금을 받을 수 있는 대상자라는 것도 몰랐습니다. 그런데 보성군청에서 큰어머니께 연락이 와서 군청에서 근무하고 계신 김민영 선생님을 통해 자립정착금을 신청할 수 있다는 것을 알게 되었습니다. 취업준비중이였고 뜻대로 취업도 쉽지 않았습니다. 경제적 어려움도 있었고 그래서 신청하기로 결정하고 김민영 선생님께서 보내주신 서류를 작성하여 신청하게 되었고, 그래서 자립정착금을 받게 되었습니다. 자립정착금을 받으면서 서류에 적었던 계획대로 실천하였습니다. 매달 들어가는 생필품 등 필요한 것들을 구매하는데 어려움

이 없었고, 정보처리기사 필기 책도 구매하고 공부하고 있습니다. 그리고 내가 하고 싶고 자신 있는 일이 무엇인지 차근차근 생각하는데 도움이 되었습니다. 그래서 대학진학을 목표로 하게 되었고 입학하여 유용하게 쓰이는 노트북도 구매할 수 있었고, 운전면허 학원을 다녀 운전면허를 취득할 수 있었습니다.
저는 앞으로 타인에게 도움을 줄 수 있는 사람이 되고 싶습니다. 이렇게 느끼게 된 계기는 저도 많은 도움을 받았고 그 도움을 베풀고 싶었지만 그러기엔 제가 너무 부족했습니다. 아는 것도 없고 할 수 있는 것도 한정적이고.. 그래서 어린이재단에 작은 금액지만 고등학교 때부터 기부하여 후원자로 활동하고 있습니다.
이전까지는 무조건 부모님과 큰아버지, 큰어머니 뜻대로 공무원 시험을 봐야겠다고 생각했지만 이젠 내 의사를 확실하게 말하고 사회복지학과에 진학하기로 결정하였습니다. 무엇이든 경험하기 전에는 다 모른다고 생각합니다. 앞으로는 두려워하지 말고 무엇이든 도전해야 된다고 생각했습니다. 학비는 국가장학금을 신청하고 그게 힘들 땐 김예은 선생님께서 추천해주신 장학금 신청을 하여 해결 할 것이고, 앞으로 열심히 공부할 날만 남은 것 같습니다. 정말 너무 감사했습니다. 워크숍 때 끝까지 함께하지 못해 정말 죄송합니다. 앞으로도 지금처럼 밝고 씩씩하게 열심히 살겠습니다.
김예은 선생님, 주보라 선생님 등등 다 너무 감사했고 앞으로도 연락 자주 했으면 좋겠습니다. 맞춤법 틀렸어도 봐주세요... 앞으로도 파이팅!!!

서00

자립정착금 덕분에 힘들게 아르바이트 등을 하며 돈을 벌지 않아도 여유로운 생활을 할 수 있게 되었습니다. 그 결과 더욱 학업에 열중 할 수 있었고 금전적, 시간적으로 여유가 부족해 배울 수 없었던 것도 배울 수 있게 되었습니다. 5개월 간 제가 미래를 향해 더 나아갈 수 있도록 기회를 주신 분들께 감사의 말씀을 드리고 싶습니다. 자립정착금이 없었다면 지금쯤 미래는커녕, 당장 코앞에 닥친 현실도 헤쳐 나가지 못했을 것입니다. 앞으로도 지금과 같이 열심히 살아가는 모습 보여드리도록 노력하겠습니다. 감사합니다!

양00

자립정착금을 받게 되어서 가장 큰 걱정이었던 등록금 문제를 해결할 수 있어 좀 더 학업에 집중할 수 있었습니다. 등록금뿐만 아니라 교재비, 학교생활에 필요한 비용, 생활비 등 여러 측면에서 큰 도움을 받을 수 있었고 그 덕에 공부에 더욱 집중하고 심적·육체적 노동이 줄게 되었습니다. 정착금을 받은 일은 너무나 감사한 일이었고 가계부를 쓰면서 돈을 아끼는 법이나 돈을 사용하는 법에 대해 알게 된 것 같아 이번의 경험을 바탕으로 앞으로도 더 열심히 하도록 하겠습니다. 감사했습니다!

추00

정착금을 받기 전만 해도 '어디에 사용 하겠다.'라는 계획이 많았지만, 막상 사용하면서 그렇게 못 쓴 것이 매우 아쉽다. 이번 장학금을 통해 돈을 사용하는 법을 배운 것 같고 좋은 사람들을 만날 수 있어서 기뻤다.

김00

정말 좋은 기회를 통해 장학금을 받아 5월부터 시작해서 10월까지 6개월 동안 매달 적지 않은 돈을 주셔서 저에게 정말 필요로 하는 부분을 채워주었습니다. 처음 재수를 시작했을 때 경제적인 부분에서 많은 고민을 했었지만, 정착금을 통해 눈치 보지 않고 생활할 수 있었습니다.

저는 2014년 11월 13일에 수능시험을 치루고 2014년 12월 1일부터 간호조무사 남은 실습시간을 채울 것입니다. 좋은 프로그램을 통해 누군가가 꿈을 이루기 위해 노력할 수 있게 도와주셔서 감사합니다.

잊지 않고 기억하여 훗날 어려운 처지에 있거나 소외된 사람들을 돌아보고 살피며 제가 받은 도움보다 어쩌면 더 많이 도움을 주는 사람이 되겠습니다. 원래 체대입시 학원등록비로 계획된 200만원 가량의 정착금은 대학등록금에 보태도록 하겠습니다. 정말 감사합니다.

최00

정착금으로 내가 할 수 있는 것들을 할 수 있게 되었고 미용학원을 다녀 배울 수 있는 것을 한 가지라도 더 배울 수 있어서 좋았다. 그리고 가계부 작성을 통해 내가 돈을 얼마나 사용하는지 저금은 얼마나 해야 되는지 알게 되었고 앞으로는 내가 좋아하는 미용을 열심히 하면서 최소한 꼭 필요한 곳에만 사용하고 남은 금액은 저축해야겠다고 생각했다. 자립에 대해 한 번도 생각한 적이 없는데, 자립정착금을 통해 깊은 뜻을 깨달았고 앞으로 더 열심히 살고 내 꿈을 향해 더 발전해야겠다!

송00

6월 달 부터 자립정착금 지원을 받아서 나에게 도움이 많이 되었다. 구미에서 퇴사 후 진주에서 혼자 자취할 생각에 조금 막막했는데, 때마침 자립정착금을 알게 해주셔서 우연히 지원하게 되었는데 운 좋게 합격 되어 지원을 받아 생활하는데 큰 힘이 되었다. 가계부도 안 쓰다 써서 서툰 점도 많았지만, 앞으로 개인적으로도 가계부 쓰는 습관을 더 기르고 소비할 때 계획적으로 해야겠다. 5개월 동안 지원해주신 아동자립지원사업단 분들게 감사드립니다.

송00

안녕하세요. 자립정착금 지원사업에 함께 했던 송주희 입니다. 자립정착금을 지원받은 5~6개월 동안 저의 꿈에 한 발짝 다가간 것 같습니다. 꿈에 도달하기 위해서는 아직 많은 준비가 필요하겠지만, 이번 지원으로 많은 도움이 된 것 같습니다. 도움이 없었더라면 아마도 꿈에 다가가기 어려웠을 거라 생각이 드네요.. 마지막 워크숍까지 함께 하고 싶었는데, 직장 때문에 시간을 내지 못해서 참석하지는 못했지만, 이번이 끝은 아니겠죠?? 언젠가 다시 만날 수 있다는 생각이 들어요.

김00

사회 초년생으로 정직원도 아닌 인턴으로서 최저임금에도 못 미치는 월 70만원의 급여에 빠듯한 생활걱정이 항상 문제였던 저에게 5,000,000원 이라는 사회에 첫 반을 내딛으며 안정적인 생활 시작을 하는 데에 아주 큰 도움이 되었습니다. 안정적이지는 않지만 편안히 발 뻗고 잘 수 있는 집을 구하게 되었으며, 끼니를 거르지 않을 수 있었고 사무직이라는 이미지에 맞는 복장을 유지할 수 있게 되었으며, 적은 돈이나마 저축을 통해 여유자금을 마련할 수 있었습니다.

또한 저의 직업에 대해 좀 더 발전할 수 있도록 교재 등을 구입하여 공부도 할 수 있었습니다. 이 모든 일들을 할 수 있도록 해주신 아동자립지원사업단의 모든 분들 정말 감사드립니다. 항상 이 날을 잊지 않고 열심히 살며 제 꿈을 위해 노력할 것입니다.

문00

정착금을 받으면서 가계부를 처음 써봤다. 가계부를 쓰니 월별 지출내용의 많고 적음을 비교할 수 있었다. 가계부를 보니, 나는 주로 먹는 것에만 돈을 사용하고 있었다. 가계부를 작성하면서 정말 내가 필요해서 쓴 돈인가 되돌아 볼 수 있게 되어 다음에 물건을 구입할 때는 한 번 더 생각하고 사게 되었다. 정착금을 받으면서 나름 저축도 할 수 있어 좋았으며, 따로 여가도 즐길 수 있었다.

남은 정착금은 대학비에 보태서 사용할 계획이다. 이런 기회가 많았으면 좋겠다.

권00

우선 아름다운재단에 감사드립니다. 저희들에게 자립의 꿈을 꿀 수 있게 해주셔서 감사드립니다. 주신 금액은 주택 계약금과 이사비용, 생활비로 꼭 필요한 곳에 사용했습니다. 자립정착금으로 가계부 쓰는 법을 알게 되었고 금전을 어떻게 잘 이용해서 써야하는지 알게 되었습니다. 성인이 되어서도 지금처럼만 생활을 하게 되면, 실패 없이 잘 생활해 나갈 것 같습니다. 아름다운재단에서 주신 금액으로 꼭 필요한 데 이용하고 힘들었던 부분도 많이 여유 있어져서 정말 감사드립니다. 고맙습니다.

최00

처음 자립정착금을 받으면 어디에 쓸지 고민하던 때가 엊그제 같은데, 벌써 10월이 되

었네요. 6개월 동안 자립정착금을 받은 덕분에 저에게 정말 많은 도움이 되고 제 꿈을 위해 노력할 수 있었던 시간이 된 것 같습니다.
제가 6개월 동안 쓴 가계부를 살펴보니 계획대로 잘 한 것도 있지만, 이루지 못한 것도 있는 것 같습니다. 하지만 자립정착금을 통해서 간호사가 되기 위해 필요한 자격증과 토익공부를 할 수 있었고 그에 따른 좋은 결과가 나와서 정말 기쁩니다.
전공 책을 사고 실습 복을 사는 등의 계획에서 미리 예상하지 못한 지출이 있었지만, 제 꿈을 위해 필요한 물품을 준비할 수 있었던 것이 정말 저에게 많은 도움이 되었다고 생각합니다.
그리고 지금까지 한 번도 가계부를 써본 적이 없었는데, 이번 자립정착금지원사업을 통하여 가계부 쓰는 법도 배우고 6개월 정도 쓰다 보니 이젠 가계부 쓰는 일이 귀찮은 일이 아니라 제 생활의 일부분이 되어 있었습니다. 이번 정착금 사업이 끝나고도 앞으로 틈나는 대로 가계부를 쓸 수 있을 것 같습니다. 그리고 앞으로도 경제관념을 가지고 지금처럼 돈을 계획적으로 쓰도록 노력하려고 합니다.
저에게 이번 정착금지원 사업은 정말 좋은 기회였다고 생각하고 앞으로도 제 꿈을 이루기 위해 계속 노력하려고 합니다. 많은 분들께 정말 감사드립니다.

홍00

동사무소 담당자분을 통해 자립정착금에 대해 알게 되어 신청할 수 있었습니다. 정착금을 받게 되어 여동생과 함께 편히 쉴 수 있는 집을 구할 수 있었고 생활비나 교통비 등의 매번 지출되는 꼭 필요한 부분에 사용될 수 있어서 도움이 됐습니다. 앞으로의 자립계획은 군 면제가 확정 되면 좀 더 구체적으로 생각해보려고 합니다. 아직까지는 군입대 여부가 가장 중요한 것 같습니다.

황00

사업 참여 전 위탁종료를 앞둔 저는 고민에 고민을 더하게 되어 머릿속에 커다란 고민덩어리가 자리 잡게 되었습니다. 저에게 있어 가장 큰 고민은 사람이 생활을 하는 데 있어 가장 기본적인 의식주 해결에 대한 고민이었습니다.
위탁모의 보호를 받으며 자란 저는 기본적인 일상생활수행에 대해서는 전혀 문제가 없었으나 집안일과 경제적 활동에 대한 지식은 21살의 제 또래 친구들과 같이 접해볼 수 있는 기회가 한정되어 있었기 때문에 제가 알고 있는 한정된 지식이 전부였습니다. 자립할 수 있는 생활지식 습득 및 기본적 경제적 기반을 닦지 못한 채 위탁종료로 인하여 홀로 사회에 첫발을 내딛어야 하는 저는 정말 무척이나 두려웠습니다. 경제적 활동을 통하여 고정수입을 먼저 만들어 홀로 사회에 나갈 수 있는 기본적 경제적 기반을 다져야겠다고 생각한 저는 급히 일자리를 알아보았으나 첫 발부터 커다란 장벽에 부딪

히고 말았습니다. 장애인을 고용하려는 업장을 찾기는 하늘의 별따기 만큼 힘들었고 제가 알 수 있는 장애인 취업에 대한 정보는 한정적이었습니다. 항상 긍정적인 저는 장애인이기 때문에 힘들다고 느껴본 적이 단 한 번도 없었지만 그 때에는 장애인으로 사회에 홀로 살아가야 한다는 것이 무섭게 느껴졌습니다. 혼자의 힘으로는 역부족임을 느꼈던 저는 지역사회 내 장애인종합복지관의 도움을 받고자 하였으나 취업훈련 절차인 취업교육과 취업 대기 순번으로 인하여 곧바로 경제적 활동이 불가능했기 때문에 발만 동동 구르던 상황이었습니다.

앞으로 어떻게 홀로 살아갈 것인지에 대한 생각으로 두려움만 커져갔던 저는「자립정착금 지원 시범사업」의 대상자가 되면서 사회에서 씩씩하게 살아갈 수 있는 용기를 얻을 수 있었습니다. 우선적으로 의식주 중 가장 큰 고민거리였던 자립을 위한 주거지 문제가 해결되었으며 경제적 활동을 통하여 기본적 경제적 기반이 다져질 때까지 거주지 유지를 위한 월세 및 공과금 또한 해결되어 고민·걱정거리 없이 복지관 내에서 진행하는 취업훈련에만 적극 참여할 수 있었습니다. 지금은 같이 훈련을 받던 다른 장애인 친구들보다 능력을 인정받아 에슐리라는 음식점의 주방보조로 일을 하는 실습을 통해 취업을 기다리고 있습니다.

자립정착금 지원 시범사업의 대상자가 된다면 장애인도 스스로 성장해 나갈 수 있는 능력을 가지고 있다는 것을 보여드리는 좋은 사례가 되도록 행복한 삶을 살아갈 것을 약속드렸었습니다. 현재 저는 너무나도 행복한 삶을 살고 있다고 자부합니다. 저에게 이런 행복한 삶과 자립할 수 있는 기회를 주신 아름다운재단과 아동자립지원사업단에 큰 감사를 드리며 앞으로도 열심히 사회생활을 하여 장애인도 스스로 성장해 나갈 수 있는 좋은 사례로 지속적으로 남아 누군가에게 모범이 될 수 있도록 더욱 열심히 행복하게 살아갈 것을 약속드립니다.

[활동사진]

Q. 어떤 걱정을 하고 있나요?

[부록] 시범사업 관련자료

1. 개인정보 수집·이용 동의서
2. 시범사업 참여 신청서
3. 자립정착금 사용 계획서
4. 사례관리계획 및 사회관계망표
5. 사례관리일지
6. 사례발표양식
7. 자립점검척도
8. 심리정서 및 소비성향척도
9. 아동행동평가서
10. 만족도조사지

[부록 1] 개인정보 수집 · 이용 동의서

개인정보 수집·이용 동의서

(법률 제11690호 개인정보 보호법에 따름)

① 기본 개인정보 수집·이용

개인정보의 수집 및 이용목적	자립정착금 지원 시범사업 및 연구 대상자 선정 및 서비스 제공
개인정보의 보유 및 이용기간	이용기간 : 2014년 3월~2014년 12월 보유기간 : 2014년 3월~2017년 12월
수집하는 기본 개인정보 항목	성명, 생년월일, 주소, 연락처 등
동의 거부 권리 및 동의 거부에 따른 제한사항	귀하는 개인정보 제공 및 동의를 거부할 권리가 있으며, 위 항목 동의 거부 시 자립정착금 지원 시범사업 관련 서비스 이용이 어려워질 수 있습니다.
기본 개인정보 수집 및 이용에 동의하십니까? □ 동의함 □ 동의하지 않음	

② 개인정보 제3자 제공

개인정보를 제공받는 자	해당 사업에 관련해 정보제공이 필요하다고 아동자립지원사업단이 판단하는 자
개인정보를 제공 받는 자의 개인정보 이용 목적	자립정착금 지원 시범사업 및 연구 대상자 선정 및 서비스 제공
제공되는 개인정보 항목	위 ①의 정보 및 지원신청서에 기재한 내용
개인정보를 제공 받는 자의 개인정보 보유 및 이용기간	이용 및 보유기간 : 해당 지원과 서비스 및 연구가 진행되는 기간
동의 거부 권리 및 동의 거부에 따른 제한사항	귀하는 개인정보 제공 및 동의를 거부할 권리가 있으며, 위 항목 동의 거부 시 자립정착금 지원 시범사업 관련 서비스 이용이 어려워질 수 있습니다.
개인정보 제3자 제공에 동의하십니까? □ 동의함 □ 동의하지 않음	

③ 제공된 개인정보의 파기 안내

제공된 개인정보의 이용 목적 달성 혹은 해당 정보의 보유에 대한 불필요성이 인식될 경우 사업단은 지체 없이 영구 삭제함을 원칙으로 하며 파기의 방법은 문서의 경우 파쇄, 전자D/B 경우 복구할 수 없는 기술적 방법을 통해 원본 및 백업본을 파기함을 개인정보 제공자에게 공지 합니다.

개인정보 보호법 등 관련 법규에 의거하여 상기 본인은 위와 같이 개인정보 수집 및 활용에 동의합니다.

2014년 월 일

성명 : (인)

법정대리인 : (인)

아동자립지원사업단 귀하

※ 개인정보 제공자가 동의한 내용외의 다른 목적으로 활용하지 않으며, 제공된 개인정보의 이용을 거부하고자 할 때에는 개인정보 관리책임자를 통해 열람, 정정, 삭제를 요구할 수 있습니다.

※ 아동자립지원사업단 개인정보 관리 책임자 : 김예은 보조연구원 02-2127-5913

[부록 2] 자립정착금 지원 시범사업 신청서

자립정착금 지원 시범사업 신청서

사진	1. 신청자 일반사항			
	성명	(남, 여)	생년월일	
	연락처	휴대폰번호기입	E-mail	
	주소			
보호유형	□가정위탁(□일반□대리□친인척)□공동생활가정		퇴소시설 주소	___시/도 ___시/군/구
기관명		입소/위탁일		보호종결(예정)일
거주/위탁 기간		원가족생존여부	□ 있음 (□ 부 □ 모 □ 형제 □) □ 없음 □ 모름	
부모연락여부	□ 매달 □ 2~3개월에 한번 □ 1년에 한두번 □ 2~3년에 한번 □ 연락없음			
동거인 여부(해당자)	□ 있음 (□ 부모 □ 형제 □ 친구 □ 퇴소선배 □ 기타( )) □ 없음			
장애여부	□ 있음 (장애유형 및 등급) □ 없음		질병여부	□ 있음 ( ) □ 없음
2. 소득 및 경제상황 (중복체크 가능)				
정 부 지 원	□ 없음 □수급자 □ 조건부수급자 □ 차상위계층 □ 기타 (□ 생계 □ 교육 □ 의료 □ 긴급 □ 자활 □ 장제 □ 해산 □ 주거)			
기 타 지 원	□없음 □자립정착금(원) □외부후원(원) □ 기타(/ 원)			
ODA 적립액	총 _____원 (1월 말 기준)			
월평균 소득	월평균 총소득(A+B+C)	근로소득액(A)	정부지원액(B)	외부지원액(C)
	원	원	원	원
부 채 현 황	□ 없음 □ 있음 (원)			
3. 주거 및 생활비용				
현재 주거 상태	□ 자가 (_____원) □ 전세 (전세금 _____원) □ 월세 (보증금 _____원, 월 ____원) □ 영구임대 □ 시설거주 □ 기타 (*거주 실태 직접 기입*)			
한 달 생활비 및 지출 규모	총 _____원 (주거 ( ), 생활 ( ), 자기계발 ( ), 교통통신 ( ), 의료 ( ), 기타 ( )) ※ 지출 규모에 따라 항목 별 순위 책정			
생활비 마련방법	□ 기관후원(원) □ 개인후원 (원) □ 아르바이트 (원) □ 기타(내용) (원)			
4. 취업자 관련 일반사항 (해당자에 한함)				
직 장 명			월 급여	_____원
직장유형	□ 서비스직 □ 사무직 □ 전문직 □ 관리직 □ 판매직 □ 농업/어업 □ 기능직 □ 기계조작/조립 □ 단순노무직 □ 기타 ( )			
5. 진학자 관련 일반사항 (해당자에 한함)				
학 교 명	( ) 대학교 ( ) 학과 ( ) 학년 ( )학기			
학비 금액	직전학기 _____원			
교육비마련방법	□ 장학금(학교 / 외부지원단체) □ 국가장학금 I, II유형 □ 사랑드림장학금 □ 본인아르바이트 □ 친척도움 □ 학자금대출 □ 부모 □ 기타_____			
6. 무직자 관련 일반사항 (해당자에 한함)				
현재 상황	□ 취업준비 □ 진학준비 □ 기타 ( )			
위와 같이 자립정착금을 신청합니다. 2014년 월 일				

신청자 :　　(인 또는 서명)

[부록 3] 자립계획서

자립계획서

작성일

사진	성 명		성별	□ 남 □ 여
	연락처			
	E-mail			

자립 계획					
진 학	□2년 □3년 □4년	학교명		전공명	
	등록금조달방안	후원금	□지정 □비지정	장학금	□무상 □유상
		□친인척 □장학재단 □자부담 □ODA □기타( )			
생활비 조달방안	□아르바이트 □시설후원 □친인척 □지정후원금 □자립정착금 □기타( )				
취 업	희망직종	□관리직 □전문직 □사무직 □서비스직 □판매직 □농림/어업 □기능직 □기계조작/조립 □단순노무직 □기타( )			
희망주거	정부지원	□영구임대주택 □전세주택 □자립생활관 □공동생활가정 □기타			
	개인지원	□전세 □월세 □자가 □친인척 □기숙사 □고시원(자취) □친구집 □귀가 □기타( )			

현재 상황						
자 격 증	자격분야	□전문직관련 □사무직관련 □서비스관련 □기계/장치관련 □기능직관련 □기타( )				
	자격증명		취득여부	□ 취득 □ 취득예정		
학원지원	학원명		과정명		교육기간	
	학원비 부담주체	□시설 □후원자 □본인/부모/친인척 □지자체 □정부 □기타 ( )				
직업훈련	기관		과정명		기간	
	분야	□관리직 □전문직 □사무직 □서비스직 □판매직 □농림/어업 □기능직 □기계조작/조립 □단순노무직 □기타 ( )				
	훈련비 부담주체	□시설 □후원자 □본인/부모/친인척 □지자체 □정부 □기타 ( )				
인 턴 쉽	회사명		기간			
	분야	□관리직 □전문직 □사무직 □서비스직 □판매직 □농림/어업 □기능직 □기계조작/조립 □단순노무직 □기타 ( )				
멘 토	구분	□퇴소선배 □자원봉사자 □기업임원 □휴먼네트워크 □기타				
	성명		연령		전공	□학습 □취업 □예체능 □문화 □인성 □기타 ( )

[부록 4] 자립정착금 사용계획서

자립정착금 사용계획서				
신청인	성명		연락처	
	은행명		E-mail	
			계좌번호	
자립업무 담당자	성명		핸드폰	
	소속		E-mail	

사 용 계 획 (세부내용 작성)				
지출항목	사용내용	산출내역 및 금액		사유
		신청금액	자부담	
				▪
				▪
				▪
				▪
				▪

※ 자립을 위한 주거, 생활, 자립지원, 학업, 교통통신, 의료 등으로 지출항목을 규정합니다.
※ 위의 개인정보는 개인정보보호법 등 관련법률 및 법령상의 제반규정을 준수하며 목적에 필요한 용도이외에는 사용하지 않을 것입니다.

위와 같이 자립정착금을 신청합니다.

년 월 일

신청인 (서명 또는 인)

아동자립지원사업단 귀하

별첨 자립정착금 사용계획서 작성방법

□ 정착금 지원기간인 7개월(4월~10월)동안의 지출계획을 신중히 작성함
□ 사용용도에 따라 적정금액을 신청함
□ 자립정착금으로 필요한 지출금액(산출내역 포함)과 사유를 명확히 기재함
□ 자립정착금 사용계획서에 따라 지급방법 결정(최종 합격자 대상으로 추후 논의)

가. 신청금액: 아동 1인당 최대 500만원까지 신청 가능

나. 지출항목
- 생활비 : 식비 및 생필품, 공과금, 문화여가비 등
- 주거비 : 보증금, 월세, 관리비, 기숙사비 등
- 자립지원비 : (취업과 관련된)자격증 취득비, 학원비 등
- 학업비 : 등록금, 교재비 등
- 교통통신비
- 의료비
- 기타비 : 주민세, 피복신발 등

다. 하나의 지출항목이 총 신청금액의 50%를 초과하지 못함
(예 : 신청금액 500만원 중 주거비 항목으로 250만원 이상 신청 불가)
- 초과 시, 해당 항목에 대해 자부담을 원칙으로 함
- 참여자의 상황 및 욕구에 따라 일시지급 또는 분할지급 가능
※예외사항 : 부득이한 사정으로 전액 긴급지원 요청 시 담당자 확인 후 지급 가능

라. 자부담 출처 명목 구체적으로 작성
- 자부담 명목 : 근로소득, 정부지원금, 자립정착금, CDA, 시설 및 개인 후원금 등

마. 3개 이상의 지출항목을 지출계획에 반드시 포함

바. 원칙적으로 체크카드를 사용하여 사용처의 투명성을 확보
- 최종합격자 통장 및 체크카드 개설 원칙
- 모니터링 시 자립정착금 사용 내용 점검

[부록 5] 사례관리계획 및 사회관계망표

사례관리계획 및 평가표

이름		사례관리자		일시		사전 척도 총점		개입 필요 영역	A	B	C
									D	E	F

우선순위	장기목표	단기목표	실행계획	빈도	개입 기간	평가
						□달성( ) □연장 □재사정
						□달성( ) □연장 □재사정
						□달성( ) □연장 □재사정
						□달성( ) □연장 □재사정

_____의 사회적 관계망표

나에게 중요한 사람 이름	연락처	생활영역	물질적 지지	정서적 지지	정보적 지지	비판	원조방향	친밀감	접촉빈도	알고지낸 기간
		① 가족 ② 담당워커 ③ 보호시설 친구 ④ 학교친구 ⑤ 기타	① 거의 없다 ② 가끔 ③ 자주	① 거의 없다 ② 가끔 ③ 자주	① 거의 없다 ② 가끔 ③ 자주	① 거의 없다 ② 가끔 ③ 자주	① 양방향 ② 내가 ③ 나에게	① 친하지 않음 ② 가까운 정도 ③ 매우 친함	① 1년에 서너번 ② 한달에 서너번 ③ 매주 ④ 매일	① 1년 이하 ② 1년-5년사이 ③ 5년이상

별첨 사례관리계획 및 평가표 작성 방법

○ 구성

- 우선순위, 장기목표, 단기목표, 실행계획, 빈도(회/주), 개입기간, 평가의 항목으로 구성

○ 사례관리계획 및 평가표를 작성할 시 유의사항

- 반드시 보호아동과 담당 워커가 함께 작성하며, 보호아동과 담당 워커가 합의한 내용들을 문서화함으로써 서로에게 책임감과 의무감을 부여
- 목표달성을 막고 있는 장애요인에 대한 인식을 바탕으로 목표설정

○ 우선순위 결정

- 사전 척도 총점: '예'라고 답한 문항의 총합
- 개입 필요 영역: 6가지 영역 중 낮은 점수로 개입이 필요한 부분 파악
- 개입 필요 영역에 대한 우선순위 결정 후 장·단기 목표 설정

○ 장기목표

- 아동 본인 스스로 인식한 욕구 또는 개인만의 독특한 욕구 제시
- 장기목표를 작성할 시에는 아동이 말한 문장 그대로를 옮겨 적는 것이 중요

○ 단기목표

- 아동이 제시한 욕구를 실현가능한 구체적인 목표로 작성
- 아동의 속마음에 숨겨진 메시지를 읽어내는 것이 중요
- 아동과 담당 워커가 모두 납득할만한 수준의 목표로 설정

○ 평가

- 마지막으로는 장기목표의 문제해결 정도를 점수로 환산하여 평가
- 계획했던 기간보다 연장이 필요하다 생각되어지는 사례는 그 이유에 대해서 분명히 적고 연장되었음을 표기
- 문제에 대한 재사정, 즉 문제에 대한 규명과 활용 가능한 공식적, 비공식적 자원을 활용한 개입계획이 다시 이루어져야 하는 경우도 생길 수 있음. 이러한 경우에도 그 과정을 명확히 기록으로 남기고 아동과 다시 함께 논의

○ 사회적 관계망표

- 아동과 워커가 함께 아동에게 의미 있는 사람들의 이름을 각 빈칸에 작성한 후 그들과의 관계정도를 파악하고, 가능한 한 그들의 연락처를 함께 작성
- 관계망이 아동의 강점 및 활용가능한 자원이 될 수 있다는 인지를 통해 아동 스스로가 관계망의 중요성을 인식하도록 돕는데 목적이 있음

[부록 6] 사례관리일지

사례관리일지

사례관리일자	상담자
	(인)
기관명	

성명		성별	
생년월일		연락처	
상담유형	☐ 방문 ☐ 내방 ☐ 전화 ☐ 사이버 ☐ 기타( )		
상담분야	☐ 자립정착금 사용 ☐ 정서지원 ☐ 취업 ☐ 진학 ☐ 주거 ☐ 의료 ☐ 생활 ☐ 기타( )		
내용	- 주거, 취업, 건강 등 대상자 생활실태 파악 - 심리 정서 상황 파악 - 자립정착금 활용에 관한 조사 및 검토 - 자원연계 및 개입 내용, 향후 계획 등		
평가	- 이전의 사례관리와 비교하여 변화된 아동의 상황이나 태도, 가치관 등		

[부록 7] 사례발표양식

(　　)월 (기관명) 사례발표

□ 사례의 개요

○ 대상자 명(가명):

○ 성별:　　○ 연령:

□ 욕구(문제)사정

○

○

○

□ 자립정착금 활용 내용

○

○

○

□ 사례개입 계획

○ 욕구, 문제에 따른 자원개발 및 연계 계획(개입기간, 인적물적 자원, 서비스 등)

□ 개입과정

욕구(문제)	서비스	기간(횟수)	자원연계기관	점검

□ 평가

변화목표	개입과정 평가	성과평가	
		목표달성도	변화내용

[부록 8] 자립점검척도

자립점검척도

안녕하세요?

본 설문지는 여러분의 자립준비정도를 조사하여 앞으로 자립을 준비하는데 도움을 주기 위한 목적으로 제작되었습니다. 모든 질문에는 정답이 없으므로 현재 자신의 자립준비상태에 대하여 **솔직하게 그리고 한 문항도 빠짐없이** 응답해주시기 바랍니다.

본 설문참여에 소요되는 시간은 약5-10분입니다.

응답해주신 일체의 설문내용들은 비밀이 보장되오니 안심하시고 솔직하게 설문에 응해주시기를 부탁드립니다. 본 조사에 참여하여 주신 것에 깊은 감사를 드립니다.

Ⅰ. 일반적인 사항에 관한 질문입니다.

해당하는 곳에 "√"표 하거나 내용을 작성해주세요.

성명		연령	(　　세)
성별	① 남　② 여		
거주 유형	① 공동생활가정 ② 가정위탁 (일반, 대리·친인척)	보호기간	총_____개월
지역	① 대구 ② 경기 ③ 강원 ④ 전북 ⑤ 전남 ⑥ 경남 ⑦ 경북		

Ⅱ. 자립준비정도를 알아보기 위한 질문입니다.

현재 자신의 상태에 "√"표하세요

A. 돈관리기술 (예:　　개 / 아니오:　　개)

	예	아니오
1. 신용카드의 단점과 좋은 신용기록의 중요성을 이해하고 있다.		
2. 자신의 한 달 수입에 맞추어 지출계획을 할 수 있다.		
3. 직불카드/체크카드/신용카드의 차이점을 알고 있다.		
4. 인터넷(스마트)뱅킹을 개설하고 활용할 수 있다.		
5. 저축 또는 적금을 하고 있다.		
6. 실제 구매에 앞서 상품의 가격과 질을 비교한다.		
7. 합법적인 직업과 그에 따른 소득에 대하여 이해하고 있다.		
8. 불법다단계나 대부업대출의 위험성을 알고 있다.		
9. 돈을 빌리는 다양한 방법(예, 친구, 가족, 은행대출, 학자금 대출 등)들을 알고 있고, 각각의 장단점을 알고 있다.		
10. 자립을 위한 저축액(CDA, 후원금, 용돈 등)이 얼마인지 알고 있다.		
11. 자립을 위한 저축액(CDA, 후원금, 용돈 등)을 어떻게 사용할 지 구체적인 계획을 하고 있다. (구체적인 계획 지출하였다.)		

B. 사회적기술 (예:　　개 / 아니오:　　개)

	예	아니오
1. 나의 생각이나 감정을 다른 사람에게 명확하게 표현할 수 있다.		
2. 화를 내지 않고 나에 대한 충고를 들을 수 있다.		
3. 대인관계를 맺는데 어려움이 없다.		
4. 다른 사람과 갈등이 있을 때 대처할 수 있는 방법이 있다.		
5. 누구에게나 필요한 도움을 요청할 수 있다.		
6. 타인의 요청을 기분 상하지 않게 거절할 수 있다.		
7. 내가 위험에 처했을 때 나를 도와줄 수 있는 사람이 있다.		

C. 진로탐색 및 취업기술 (예:　　개 / 아니오:　　개)

	예	아니오
1. 대학진학 또는 취업정보를 수집할 수 있는 방법을 알고 있다. (관련 사이트 등)		
2. 대학진학 또는 취업 후의 구체적인 인생의 목표와 계획이 있다.		

C-1. 보호종결 후 당신의 진로는?

① 미정　　② 진학(→ C-2)　　③ 취업(→C-3)

C-2. 진학 (예:　　개 / 아니오:　　개)

	예	아니오
1. 진학을 희망하는 학과(전공)가 있다. (현재 대학진학(또는 휴학) 중이다)		
2. 내가 원하는 대학의 입학정보에 대해 알고 있다. (현재 다니고 있는 대학에 대한 입학정보를 알고 지원하였다)		
3. 다양한 경로를 통해 등록금을 마련할 수 있다.		
4. 등록금 외에 학교생활을 유지하기 위해 필요한 비용(책, 교재, 여행, 생활비 등)을 알고 있다.		
5. 한국장학재단 등에서 제공하는 서비스에 대해 알고 있다.		
6. 대학생활과 관련해 도움을 받을 수 있는 사람이 있다.		
7. 성적관리를 위한 적절한 학습방법을 알고 있다.		
8. 시간과 성적관리 등이 학업을 유지하고 내가 계획한 삶을 사는데 영향을 미칠 수 있다는 것을 알고 있다.		

C-3. 취업 (예:　　개 / 아니오:　　개)

	예	아니오
1. 취업이 목적지가 아닌 새로운 출발점임을 알고 있다.		
2. 직장을 마련하기 위한 구체적인 계획을 가지고 있다. (구체적인 계획을 가지고 취업을 하였다)		
3. 고용지원센터에서 제공하는 서비스에 대해 알고 있다.		
4. 근로계약서 작성 시 확인해야하는 사항을 알고 있다.		
5. 5대 보험, 퇴직금, 이직 등에 대한 내용을 알고 있다.		
6. 부당해고, 임금 체불의 경우 등 불합리한 상황 시 무엇을 해야 하는지 알고 있다.		
7. 입사지원서를 작성하는 방법을 알고 있으며, 이력서와 자기소개서를 함께 작성할 수 있다.		
8. 최저임금이 얼마인지 알고 있다.		
9. 행동과 태도가 승진을 하거나 직업을 유지하는데 영향을 미칠 수 있다는 것을 알고 있다.		
10. 지각을 하지 않고, 출근을 하지 못할 경우 직장 상사에게 연락을 취하고, 적절한 옷을 입고 출근해야 하는 것을 알고 있다.		

D. 주거 (예:　　개 / 아니오:　　개)

	예	아니오
1. 정부주거지원정보를 [동사무소, 아동자립지원사업단, 가정위탁지원센터 등]에서 제공하고 있는 것을 알고 있다.		
2. 다른 지역에 있는 대학에 진학하거나 취업하게 될 경우 주거와 관련하여 활용할 수 있는 자원(기숙사, 자립생활관 등)에 대해 알고 있다.		
3. 집을 얻는 방법(부동산 이용방법, 전월세계약절차 등)을 알고 있다.		
4. 집을 얻은 후 전입신고절차와 임대차 확정일자 받는 방법을 알고 있다.		
5. 납부해야할 공과금의 종류와 납부방법을 알고 있고, 납부하지 않았을 때 나타나는 결과들을 알고 있다.		
6. 부동산임대차계약서의 내용을 어겼을 경우 생기는 일들을 이해하고 있다.		

D-1. 보호종결 후 주거는 결정하였습니까?

① 안정적인 주거지 결정(→ D-2)　　②미정

D-2. 주거지를 결정했다면, 어떤 형태입니까?

☐ 영구임대주택　☐ 전세주택　☐ 공동생활가정　☐ 보호기간연장

☐ 자립생활관　☐ 전세　☐ 월세　☐ 자가

☐ 친인척　☐ 기숙사　☐ 고시원(자취)　☐ 친구집

☐ 귀가　☐ 기타

E. 원가족(친부모) (예:　　개 / 아니오:　　개)

* (전체공통) 원가족이 없는 경우, ②번 아니오 체크	예	아니오
1. 원가족(부모, 부 또는 모만 있는 경우)과 교류(전화 및 만남)가 자주 있다.		
2. 내가 원할 때 언제든지 원가족에게 연락할 수 있다.		
3. 원가족에게 필요한 도움을 요청할 수 있다.		
4. 원가족의 요청을 기분상하지 않게 거절할 수 있다.		
5. 원가족에게 돌아갈 가능성이 있다.		
6. 원가족에게 돌아갈 경우 준비해야하는 것들이 무엇인지 안다.		

F. 심리정서 (예:　　개 / 아니오:　　개)

	예	아니오
1. 나는 때때로 아무런 이유 없이 무척 불안할 때가 있다.		
2. 나는 때때로 아무런 이유 없이 무척 외로울 때가 있다.		
3. 나는 때때로 아무런 이유 없이 무척 슬프고 울적할 때가 있다.		
4. 나는 때때로 아무런 이유 없이 죽고 싶은 생각이 들 때가 있다.		

[부록 9] 심리정서 및 소비성향척도

심리정서 및 소비성향척도

ID	

안녕하세요?

본 설문지는 여러분의 심리정서 및 소비성향을 알아보기 위한 목적으로 수행하고 있습니다.

설문지에 대한 응답에는 맞고 틀림이 없으므로 평소 귀하의 경험과 생각대로 편안하게 응답해 주시기 바랍니다.

본 설문참여에 소요되는 시간은 약 5분입니다.

응답해주신 일체의 설문내용들은 비밀이 보장되오니 안심하시고 솔직하게 설문에 응해주시기를 부탁드립니다. 본 조사에 참여하여 주신 것에 깊은 감사를 드립니다.

1. 일반적인 사항에 관한 질문입니다. 해당하는 곳에 V표 하거나 내용을 작성해주세요.

이름		성별	① 남 ② 여
나이	(세)	거주유형	① 공동생활가정 ② 가정위탁 (일반, 대리·친인척)
지역	① 대구 ② 경기 ③ 강원 ④ 전북 ⑤ 전남 ⑥ 경남 ⑦ 경북		

※ 공동생활가정 : 보호를 필요로 하는 아동에게 만18세까지 가정과 같은 주거여건과 보호, 양육, 자립지원서비스를 제공하는 소규모 아동복지시설

※ 가정위탁 : 친부모가 여러 가지 사유로 인해 일정기간 동안, 친인척(조부모, 친척)의 집에서 지냈거나 또는 혈연관계가 아닌 일반가정에서 지냈던 경우

2. 다음은 여러분 자신에 대한 질문입니다. 해당되는 칸에 V표시 해주십시오.

번호	문 항	전혀 그렇지 않다	그렇지 않은 편이다	보통 이다	그런 편이다	매우 그렇다
1	나는 나 자신이 좋은 성품을 가진 사람이라고 생각한다.					
2	나는 나 자신이 능력이 있는 사람이라고 생각한다.					
3	나는 나 자신이 가치 있는 사람이라고 생각한다.					
4	나는 때때로 내가 쓸모없는 사람이라고 생각한다.					
5	나는 때때로 내가 나쁜 사람이라고 생각한다.					
6	나는 대체로 내가 실패한 사람이라는 느낌을 갖는 편이다.					

3. 다음은 여러분 자신에 대한 질문입니다. 해당되는 칸에 V표시 해주십시오.

번호	문 항	전혀 그렇지 않다	그렇지 않은편 이다	보통 이다	대체로 그렇다	매우 그렇다
1	나는 아주 약이 오르면 다른 사람을 때릴 수도 있다.					
2	누군가 나를 때린다면 나도 그 사람을 때린다.					
3	나는 다른 사람들보다 더 자주 싸운다.					
4	화가 나면 물건을 집어던지고 싶은 충동이 생길 때가 있다.					
5	나는 때때로 남을 때리고 싶은 마음을 누를 수 없다.					
6	나는 자신이 금방 터질 것 같은 화약과 같다고 생각한다.					
7	나는 괴로울 때도 모든 일이 잘 될 것이라고 생각한다.					
8	나는 기분 나쁜 일을 빨리 잊으려고 애쓰는 편이다.					
9	나는 화가 나면 화를 가라앉히려고 노력한다.					
10	나는 모든 일에 관심과 흥미가 없는 편이다.					
11	나는 모든 일에 걱정이 많은 편이다.					
12	나는 때때로 아무런 이유 없이 무척 불안할 때가 있다.					
13	나는 때때로 아무런 이유 없이 무척 외로울 때가 있다.					
14	나는 때때로 아무런 이유 없이 무척 슬프고 울적할 때가 있다.					
15	나는 때때로 아무런 이유 없이 죽고 싶은 생각이 들 때가 있다.					

4. 여러분들이 살아오면서 "주위의 가까운 사람들" 로부터 여러 가지 도움을 받았을 것입니다. 다음 질문을 읽고 다른 사람들로부터 받고 있다고 느끼는 도움에 대해 자신에게 가장 가깝다고 생각되는 칸에 V표시 해주십시오.

번호	문항	전혀 그렇지 않다	그렇지 않은편이다	다소 그런편이다	아주 그렇다
1	그들은 내가 사랑과 돌봄을 받고 있다고 느끼게 해준다.				
2	그들은 내가 필요로 하면 아무리 큰돈이라도 마련해 준다.				
3	그들은 함께 있으면 친밀감을 느끼게 해준다.				
4	그들은 배울 점이 많은 존경할 만한 사람들이다.				
5	그들은 자신이 직접 도움을 줄 수 없을 때에는 다른 사람을 보내서라도 나를 돕는다.				
6	그들은 내가 마음 놓고 의지할 수 있는 사람들이다.				
7	그들은 내가 잘 했을 때는 칭찬을 아끼지 않는다.				
8	그들은 무슨 일 이건 대가를 바라지 않고 최선을 다해 나를 돕는다.				
9	그들은 내가 어려운 상황에 직면했을 때, 현명하게 문제를 해결 할 수 있는 방안을 제시한다.				
10	그들은 항상 나의 일에 관심을 가지고 걱정해준다.				
11	그들은 내가 결단을 못 내리고 망설일 때, 결단을 내리게 자극, 용기를 준다				
12	그들은 내가 현실을 이해하고 사회생활에 적응할 수 있게 충고해 준다.				
13	그들은 내게 생긴 문제의 원인을 찾아내는데도 도움이 되는 정보를 제공해 준다.				
14	그들은 내가 몸져누워있을 때, 일을 대신 해준다.				
15	그들은 내가 어떤 선택을 해야 할 때, 합리적인 결정을 내릴 수 있게 조언해 준다.				

5. 여러분들이 어려움에 처했을 때 여러분에게 도움을 줄 수 있는 사람은 총 몇 명입니까?

(　　)명

6. 아래에는 사람들이 스트레스나 어려운 상황을 해결해 나가기 위해서 어떤 방법을 사용하고 있는지에 대해서 적혀있습니다. 각 문항을 읽고 여러분이 평소에 일반적으로 사용하고 있는 방식에 V표시 해주십시오.

번호	문 항	전혀 사용 하지 않는다	별로 사용 하지 않는다	가끔 사용한다	자주 사용한다	아주 많이 사용 한다
1	나의 문제를 해결하려고 노력한다.					
2	내가 처한 상황을 해결하려고 계획을 세운다.					
3	내 운명이라고 생각한다.					
4	다른 사람들과 있는 것보다 혼자 있으려고 한다.					
5	마음속으로 참는다.					
6	현실이 아니었으면 하고 바란다.					
7	힘든 일을 잊기 위해 다른 일에 전념한다.					
8	그 일이 현재보다 더 나쁠 수도 있었다고 생각한다.					
9	그 문제를 더 생각하지 않으려고 한다.					
10	앞으로 더 좋아질 거라고 생각한다.					
11	더 좋은 상황을 상상해 본다.					
12	미래에 대한 계획을 그려본다.					
13	문제를 차근차근 분석해 본다.					
14	새로운 활동이나 일들을 시도해 본다.					
15	아무 일도 없었던 것처럼 행동한다.					
16	어쩔 수 없다고 생각한다.					
17	긍정적 생각을 가지려고 노력한다.					
18	일어난 일을 아무도 모르게 한다.					
19	기적이 일어나길 바란다.					

7. 아래 각 항목에 대해 어떻게 생각하는지 V표시 해주십시오.

번호	문 항	전혀 그렇지않다	그렇지 않은편이다	그런 편이다	매우 그렇다
1	주변에 어려움에 처해있는 친구가 있다면 적극적으로 도울 수 있다.				
2	공휴일에 쉬지 못하더라도 복지기관에서 자원봉사 활동을 할 수 있다.				
3	우리나라보다 경제적으로 어려운 나라를 돕기 위해 기부금을 낼 수 있다.				
4	지구를 보호하기 위해 물자절약, 쓰레기 분리수거, 재활용 등에 적극적으로 참여할 수 있다.				

8. 다음은 "여러분이 사회에 대하여 어떻게 생각하는가" 에 대한 질문들입니다. 각 문항에 대하여 자신의 생각과 일치하는 곳에 V표시 해주십시오.

번호	문 항	전혀 그렇지않다	그렇지 않은편이다	다소 그런 편이다	매우 그렇다
1	사회는 나를 부정적으로 본다.				
2	나는 사회가 나를 열등하게 본다고 느낀다.				
3	나는 사람들과의 관계속에서 다르게 취급받는다고 느낀다.				
4	나는 사회에서 인간다운 대접을 받고 있다고 느끼지 못한다.				
5	나는 사회적인 편견을 극복하기 위해 다른 사람들 보다 더 열심히 노력해야 한다고 느낀다.				
6	나는 사회가 나를 문제있는 존재로 본다고 느낀다.				
7	나는 사회속에서 편안함을 느낀다.				
8	나는 사회에 의해서 희생되었다고 느낀다.				
9	사회는 나를 편견을 가지고 본다.				
10	나는 유용한 기회를 박탈당하고 있다고 느낀다.				

8. 다음은 "돈" 에 대해 여러분의 생각을 알아보기 위한 질문들입니다. 각 문항에 대하여 자신의 생각과 일치하는 곳에 V표시 해주십시오.

번호	문 항	전혀 그렇지 않다	그렇지 않은편 이다	보통 이다	대체로 그렇다	매우 그렇다
1	돈을 잘 버는 사람이 능력 있는 사람이다.					
2	돈 버는 정도를 통해 그 사람의 성공을 짐작할 수 있다.					
3	유능한 사람일수록 돈을 잘 번다.					
4	나는 성공이 곧 돈으로 이어진다고 생각한다.					
5	돈은 곧 성공의 상징이다.					
6	나는 비상시를 대비해 저축하는 것이 중요하다고 생각한다.					
7	저축은 미래를 위해 매우 중요하다.					
8	저축을 충분히 하는 것은 미래의 나의 가족을 위해 매우 중요하다.					
9	미래를 위해 돈 쓰는 계획을 세우는 것은 나에게 안정감을 준다.					
10	저축은 나에게 안정감을 준다.					
11	나는 종종 내가 필요하거나 원하지 않아도 다른 사람들이 나에 대해 좋은 생각을 가질 수 있도록 하는 물건이라면 기꺼이 사는 편이다.					
12	나는 다름 사람들에게 나에 대해 좋은 생각을 가질 수 있는 멋진 물건들을 소유하고 있다.					
13	나는 다른 사람들이 나에 대한 좋은 생각을 할 수 있는 물건을 사기 위해 노력한다.					
14	나는 사람들과 친해지기 위해서는 그 사람을 위해 돈 쓰는 것이 필요하다고 생각한다.					
15	나는 용돈 때문에 고민을 많이 한다.					
16	나는 돈 때문에 걱정을 많이 한다.					
17	내가 저축한 돈은 충분하지 않다.					

9. 다음은 여러분의 "소비성향" 을 알아보기 위한 질문들입니다. 각 문항에 대하여 자신의 생각과 일치하는 곳에 V표시 해주십시오.

번호	문 항	전혀 그렇지 않다	그렇지 않은편 이다	보통 이다	대체로 그렇다	매우 그렇다
1	유명상표를 사용하면 자신감이 생긴다.					
2	남에게 보이는 물건은 비싸더라도 유명상표를 구입하려고 노력한다.					
3	유명브랜드 제품을 살 때 상표나 마크가 잘 보이는 것을 선택한다.					
4	가깝게 지내는 친구들 대부분이 사용하는 유명제품을 나 혼자만 사용하지 못하면 소외감을 느낀다.					
5	외국어로 된 상표명을 붙여야 세련되게 보인다.					
6	내가 유명상표를 사용하는 것은 그 제품이 특별하다기보다 남들이 나를 다르게 봐주는 것을 느끼기 때문이다.					
7	싼 물건을 쓰는 것을 친구들에게 알리고 싶지 않다.					
8	고급품을 이용하면 친구들의 대우가 달라지는 것을 느낀다.					
9	가격이 싼 브랜드 상표나 마크를 떼어내고 옷을 입은 적이 있다.					
10	물건을 결정하기 어려울 때는 값이 비싼 것이 더 나은 제품이라고 생각하고 구입한다.					
11	친하고 싶은 친구들 무리에 들기 위해서는 유행하는 같은 수준의 옷이나 제품을 사용해야 한다.					
12	주변 친구들이 유행하는 물건을 가지고 있으면 나도 사야 기죽지 않는다.					
13	구입한지 얼마 안 되는 물건이라도 유행이 지난 것은 쓰고 싶지 않다.					
14	유행하는 스타일이나 인기가 있는 제품이 아니면 구입하지 않는다.					
15	유행제품을 남보다 먼저 가지고 있으면 과시하고 싶은 마음이 생긴다.					
16	초라하게 보이는 차림은 나 자신을 초라하게 만들고 위축시킨다.					
17	옷차림에 따라서 대우가 달라지므로 좋은 옷을 입는 것이 중요하다.					
18	남에게 잘 보이기 위해 우리집 형편에 비해 비싸고 고급스러운 제품을 무리해서 쓰는 것이 사실이다.					

[부록 10] 아동행동평가서

자립정착금 지원사업 아동행동평가서

<table>
<tr><td rowspan="9">참가자
인적사항</td><td>성 명</td><td></td><td>성 별</td><td>□남 □여</td><td>연 령</td><td></td></tr>
<tr><td>시설유형</td><td colspan="5">□ 가정위탁(□ 일반 □ 대리 □ 친인척) □ 공동생활가정</td></tr>
<tr><td rowspan="7">평 가
(참여도와
만족도는
해당칸에 ○표
하십시오.)</td><td>구 분</td><td>매우소극</td><td>소극</td><td>적극</td><td>매우적극</td></tr>
<tr><td>참여도[4]</td><td></td><td></td><td></td><td></td></tr>
<tr><td>구 분</td><td>매우불성실</td><td>불성실</td><td>성실</td><td>매우성실</td></tr>
<tr><td>성실도[5]</td><td></td><td></td><td></td><td></td></tr>
<tr><td>사업진행 이후
변화된 점</td><td colspan="4">•
•
•
•</td></tr>
<tr><td>추후
필요한 지원</td><td colspan="4">•
•
•
•</td></tr>
</table>

평가자	성 명		연락처	
	소 속		직 위	

상기 대상자의 자립정착금 지원사업 참여 결과를 위와 같이 평가합니다.

년 월 일

평가자 (서명 또는 날인)

4) 사업진행에 따른 워크숍 참여, 모니터링 및 사례관리 참여 및 협조 등에 대한 평가
5) 가계부 작성, 자립정착금을 적합하게 사용하였는지 등에 대한 평가

[부록 10] 만족도 조사지 - 1차 전달식 및 워크숍 만족도 조사지

1. 당신의 시설 또는 위탁가정 지역은?

   ① 대구 ② 경기 ③ 강원 ④ 전북 ⑤ 전남 ⑥ 경남 ⑦ 경북

2. 당신은 어느 곳에서 생활 하셨습니까? ① 공동생활가정 ② 가정위탁

3. 당신의 성별은? ① 남 ② 여

4. 당신의 현재나이는? (세)

5. 프로그램별 만족도 (해당되는 곳에 √표 해주시기 바랍니다.)

프로그램	매우 불만족	불만족	만족	매우 만족
사업 안내 및 전달식	①	②	④	⑤
몸으로 마음으로 I 찾기	①	②	④	⑤
문서작성안내	①	②	④	⑤
서포터즈와의 만남	①	②	④	⑤
자립꿈 심기	①	②	④	⑤

6. 내가 워크숍을 참여한 후,,, (해당되는 곳에 √표 해주시기 바랍니다.)

	전혀 그렇지않다	그렇지 않다	그렇다	매우 그렇다
아동자립지원사업단과 자립지원내용에 대해 알 수 있었다.	①	②	④	⑤
프로그램을 통해 친밀감이 형성 되었다.	①	②	④	⑤
프로그램이 나의 강점과 비전을 찾는데 도움이 되었다.	①	②	④	⑤
자립정착금 활용계획에 대해 생각해볼 수 있었다.	①	②	④	⑤

7. 이번 자립정착금 전달식 및 워크숍에서 어떤 점이 도움이 되었습니까?

8. 향후 진행될 워크숍에서 포함됐으면 하는 내용과 이유는 무엇입니까?

설문에 참여해 주셔서 대단히 감사합니다.

[부록 10] 만족도 조사지 - 2차 전달식 및 워크숍 만족도 조사지

1. 당신의 시설 또는 위탁가정 지역은?

   ① 대구 ② 경기 ③ 강원 ④ 전북 ⑤ 전남 ⑥ 경남 ⑦ 경북

2. 당신은 어느 곳에서 생활 하셨습니까? ① 공동생활가정 ② 가정위탁

3. 당신의 성별은? ① 남 ② 여

4. 당신의 현재나이는? (세)

5. 프로그램별 만족도 (해당되는 곳에 √표 해주시기 바랍니다.)

프로그램	매우 불만족	불만족	만족	매우 만족
사업 안내 및 전달식	①	②	③	④
99%소비교육	①	②	③	④
문서작성안내	①	②	③	④
자립꿈 심기	①	②	③	④

6. 내가 워크숍을 참여한 후 (해당되는 곳에 √표 해주시기 바랍니다.)

	전혀 그렇지않다	그렇지 않다	그렇다	매우 그렇다
아동자립지원사업단과 자립지원내용에 대해 알 수 있었다.	①	②	③	④
프로그램을 통해 친밀감이 형성 되었다.	①	②	③	④
프로그램 내용이 나의 소비생활에 도움이 되었다.	①	②	③	④
자립을 하는데 필요한 것이 무엇인지 알 수 있었다.	①	②	③	④
자립정착금 활용계획에 대해 생각해볼 수 있었다.	①	②	③	④

7. 이번 자립정착금 전달식 및 워크숍에서 어떤 점이 도움이 되었습니까?

8. 향후 진행될 워크숍에서 포함됐으면 하는 내용과 이유는 무엇입니까?

설문에 참여해 주셔서 대단히 감사합니다.

[부록 10] 만족도 조사지 - 최종 워크숍 만족도 조사지

최종 워크숍 만족도 조사

1. 당신의 시설 또는 위탁가정 지역은?

   ① 대구 ② 경기 ③ 강원 ④ 전북 ⑤ 전남 ⑥ 경남 ⑦ 경북

2. 당신은 어느 곳에서 생활 하셨습니까? ① 공동생활가정 ② 가정위탁

3. 당신의 성별은? ① 남 ② 여

4. 당신의 현재나이는? (세)

5. 프로그램별 만족도 (해당되는 곳에 √표 해주시기 바랍니다.)

프로그램	매우 불만족	불만족	보통	만족	매우 만족
통통프로그램	①	②	③	④	⑤
서포터즈와의 만남	①	②	③	④	⑤
마무리활동(소감문 발표 등)	①	②	③	④	⑤
체험활동	①	②	③	④	⑤

6. 내가 워크숍을 참여한 후 (해당되는 곳에 √표 해주시기 바랍니다.)

	전혀 그렇지 않다	그렇지 않다	보통 이다	그렇다	매우 그렇다
프로그램을 통해 친밀감이 형성 되었다.	①	②	③	④	⑤
프로그램을 통해 자아를 발견하고 꿈에 대한 동기부여가 되었다.	①	②	③	④	⑤
자립을 하는데 필요한 것이 무엇인지 알 수 있었다.	①	②	③	④	⑤

7. 이번 자립정착금 워크숍에서 어떤 점이 도움이 되었습니까?

8. 기타 건의사항

설문에 참여해 주셔서 대단히 감사합니다.

[부록 10] 만족도 조사지 - 시범사업 전체 만족도 조사지(아동용)

전체 만족도

※ 다음의 내용을 읽고, 해당되는 곳에 ∨표시 해주시기 바랍니다.

성 별	① 남자 ② 여자	연 령	세
보호유형	① 가정위탁(대리, 친인척) ② 공동생활가정		
보호(시설)지역			
보호시설 또는 위탁가정 생활기간	_____년 _____개월		

1. 자립정착금 지원 시범사업에 대해 전반적으로 만족하고 있습니까?

① 매우 만족 ② 만족 ③ 보통 ④ 불만족 ⑤ 매우 불만족

2. 자립정착금은 본인의 자립에 도움이 되었다고 생각하십니까?

① 매우 도움이 되었다.
② 도움이 되었다.
③ 보통이다
④ 도움이 되지 않았다.
⑤ 전혀 도움이 되지 않았다.

3. 시범사업에 참여한 후 …

문 항	매우 그렇다	그렇다	보통 이다	그렇지 않다	전혀 그렇지 않다
자립정착금은 나에게 도움이 되었다.					
내가 긍정적으로 변화되었다고 생각한다.					
수입 및 지출계획을 세우고, 실행에 옮길 수 있다.					
하고 싶은 일이 분명해졌다(미래계획).					
하고 싶은 일을 찾기 위해 어떻게 해야 하는지 알게 되었다.					
앞으로도 담당선생님과 지속적으로 연락하여 도움을 받을 것이다.					

4. 참여도

문 항	매우 그렇다	그렇다	보통 이다	그렇지 않다	전혀 그렇지 않다
나는 시범사업에 적극적으로 참여하였다.					
나는 자립정착금을 꼭 필요한 곳에 사용하였다.					
나는 가계부를 꼼꼼히 작성하였다.					
나는 담당선생님과 지속적으로 연락하고, 좋은 관계를 위해 노력하였다.					

5. 유익하거나 좋았던 점

6. 하고싶은 말/건의사항

- 수고하셨습니다.

[부록 10] 만족도 조사지 - 시범사업 전체 만족도 조사지(사례관리자용)

전체 만족도

※ 다음의 내용을 읽고, 해당되는 곳에 V표시 해주시기 바랍니다.

성 별	① 남자 ② 여자	연 령	세
소속기관유형	① 가정위탁 ② 공동생활가정		
사회복지 총 경력	_____개월 (총 개월수 기재) ex. 1년 3개월 → 15개월		
소속기관 경력기간	_____개월 (총 개월수 기재) ex. 1년 3개월 → 15개월		

1. 자립정착금 지원 시범사업에 대해 얼마나 만족하고 있습니까?

① 매우 만족 ② 만족 ③ 보통 ④ 불만족 ⑤ 매우 불만족

2. 사례대상자와 진행하였던 상담방법 및 횟수는? (중복응답가능)

① 방문상담 (회)
② 내방상담 (회)
③ 카톡, 메신저 등 온라인 상담 (회)
④ 전화상담 (회)
⑤ 기타 (, 회)

3. 사례관리 시 어떠한 노력을 했습니까? (중복응답가능)

① 지속적인 상담 및 모니터링
② 다양한 자원연계
③ 사례회의 또는 모니터링 참여
④ 없음
⑤ 기타( )

4. 시범사업 사례관리 결과에 만족하십니까?

① 매우 만족 ② 만족 ③ 보통 ④ 불만족 ⑤ 매우 불만족

5. 위와 같이 답변한 이유는 무엇입니까?

_____

6. 귀하는 시범사업에 얼마나 적극적으로 참여했다고 생각하십니까?

① 매우 적극적으로 참여하였다.

② 적극적으로 참여하였다.

③ 보통이다

④ 소극적으로 참여하였다.

⑤ 매우 소극적으로 참여하였다.

7. 위와 같이 답변한 이유는 무엇입니까? (위의 6번 문항에서 ③~⑤번을 답한 경우)

_____

8. 시범사업 이후에도 사례대상자에 대한 사례관리를 지속적으로 하실 예정입니까?

① 예 ② 아니오 ③ 모르겠다

9. 위와 같이 답변한 이유는 무엇입니까? (위의 8번 문항에서 ② 또는 ③번을 답한 경우)

_____

10. 자립정착금 비용 수준이 적절하다고 생각하십니까?

① 매우 적절하였다.

② 적절하였다.

③ 보통이다

④ 부적절하였다.

⑤ 매우 부적절하였다.

11. 귀하가 생각하시는 적절한 수준의 자립정착금은 얼마이며, 그 이유는 무엇입니까? (10번에서 ③~⑤번을 답한 경우)

_____

12. 사례회의에 몇 회 참석하셨습니까? _____회

13. 사례회의 수퍼비전 및 사례관리 관련 교육은 도움이 되었습니까?

① 매우 도움이 되었다. ② 도움이 되었다.

③ 보통이다 ④ 도움이 되지 않았다.

⑤ 전혀 도움이 되지 않았다.

15. 사례회의 내용에 대한 만족도

내 용	매우 만족	만족	보통	불만족	매우 불만족
DISC와 사례관리실천기술					
진로상담의 이해와 사례적용 Ⅰ					
진로상담과 사례적용 Ⅱ					
사례발표 및 수퍼비전					

16. 자립정착금 지원사업이 필요 또는 불필요하다고 생각하신다면, 그 이유는 무엇입니까?

17. 유익하거나 좋았던 점

18. 하고싶은 말/건의사항

수고하셨습니다.

[별책] 사례발표집

가. 7월 경기북부가정위탁지원센터 사례발표

일시	2014. 07. 29	위탁아동명	안○○	위탁부모명	안○○
사례담당자	경기북부가정위탁지원센터 김민혜				
내용	- 아동은 백부가 보호자인 친인척위탁가정으로 2005년부터 가정위탁으로 보호받다가 2013년 2월에 종결되었음. 아동의 친모는 아동이 어릴 때 외도하여 가출한 후 재가하였고 이후 친부가 아동을 양육하였다가 친부가 사망하여 초등학교 4학년 때부터 백부가 양육하게 되었음. 백부가 아동을 양육하게 될 당시 백모가 이에 반대하여 백부모가 이혼하였으며, 이혼 후에는 백부 혼자 아동을 양육함. 양육 초기에는 백부가 집을 소유하고 있었으며 소득활동을 하여 비교적 안정된 양육환경이었으나 백부의 사업 실패와 건강상의 문제로 행정기관의 긴급 의료비를 지원받을 만큼 경제적으로 어려워졌음. 생계를 유지하기 위해 백부가 자동차 정비와 관련된 일을 하고자 노력하였으나 건강상의 이유로 구직활동을 할 수 없었고 고정적인 수입이 없이 아동을 양육하면서 4개월 치의 공과금이 밀릴 정도로 가정상황이 더욱 어려워졌음. - 아동은 학창시절 테니스선수로 활동을 하였으나 경제적인 지원이 뒷받침되지 않아 포기하였고 자신의 경제 상황에 맞춰 육군부사관이 되겠다고 목표를 변경하게 되었음. 아동은 2013년도에 육군부사관이 되기 위해 시험에 응시하여 2차 면접까지 합격하였으나 3차 면접에서 아쉽게 탈락함. 그러나 포기하지 않고 다시 한 번 도전하여 합격하겠다는 의지를 다지던 중 만 18세 이상으로 2014년 2월에 가정위탁 보호 종결됨. 따라서 아동에게 지원되었던 수급비 및 양육보조금이 중단되어 학업에만 매진할 수 없는 상황으로 목표를 달성하기 어려웠던 중 자립정착금을 지원받아 학업에 매진할 수 있는 기회와 여건이 마련됨. 아동은 평소 품행이 단정하고 목표의식이 뚜렷한 아동으로 자신의 미래를 스스로 계획하고 이를 실행하고자 노력하는 성실한 아동임. 따라서 아동은 금번 지원된 자립정착금을 활용하여 자신의 목표인 육군부사관 혹은 경찰공무원이 되기 위해 평소에 도서관에서 스스로 공부하거나 인터넷 강의를 통해 학업을 유지하고 있음. - 자립정착금 지원 초기에 백부는 본 센터와 아동자립지원단에 밀려있는 공과금에 대해 여러 차례 호소하였으며, 자립정착금 500만원을 일괄지원을 요청한 적도 있음. 아동의 경제상황을 고려하여 지원 초기에 정착금의 일부를 공과금으로 납부하도록 하여 현재는 밀린 공과금이 없는 상태임. - 최근 담당 사례관리자는 아동과의 전화상담 중 백부가 직업교육을 받게 되면서 발생하는 비용을 부담하기 위해 자립정착금 중 일부를 현금으로 인출하여 약 70만원을 사용하였다는 것을 알게 됨. (현재 약 70만원 중 34만원은 백부가 아동 통장으로 반납한 상태임) 그뿐 아니라 백부가 폭행사건에 휘말리면서 현재는 가해자로 구속되어 있는 상황이며 구속여부 등에 대해서는 조금 더 지켜봐야하지만, 합의가 이루어				

	지지 않을 경우, 벌금을 내야하는 가능성도 있다고 함. 본래 자립정착금의 취지는 위탁아동 종결 후, 아동 자립에 필요한 학업비, 생활비, 교통통신비, 의료비 등으로 사용하여 아동이 목표한 바를 이룰 수 있도록 도와주는 것으로 판단됨. 그러나 안○○ 아동의 경우, 자립지원금의 일부를 아동이나 기관의 상의 없이 백부가 자신의 생활비로 사용했으므로 이는 자립정착금의 취지에 맞지 않다고 사료됨. 사례관리자는 아동과의 상담 시, 자립정착금은 아동의 자립을 위해 사용하는 것이며 계획된 용도 외에는 쓰지 못하도록 당부한 상태임. 그러나 본 센터는 아동 거주 지역과 멀리 떨어져 있고 자립정착금 사용 금액이나 내용을 매일 확인하기 어려움. 추후에도 백부가 자립정착금의 일부를 논의 없이 사용하게 될 수 있는 가능성이 있으므로 이에 대한 개입방법에 대해 논의하고자 함.

나. 7월 아동자립지원사업단 사례발표

□ 사례의 개요

성명(가명)	김OO(남)	연령	20세(1995년생)
보호유형	공동생활가정	입소일	2009. 3. 6.

		퇴소일	2014. 3. 31.
최종학력	고졸	취업현황	일용직(자동차 부품공장)
월수입	평균 110만원 (일급 70,000원)	주거형태	원룸(보증금 150만원, 월세 35만원)

□ 가계도 및 생태도

1. 가계도

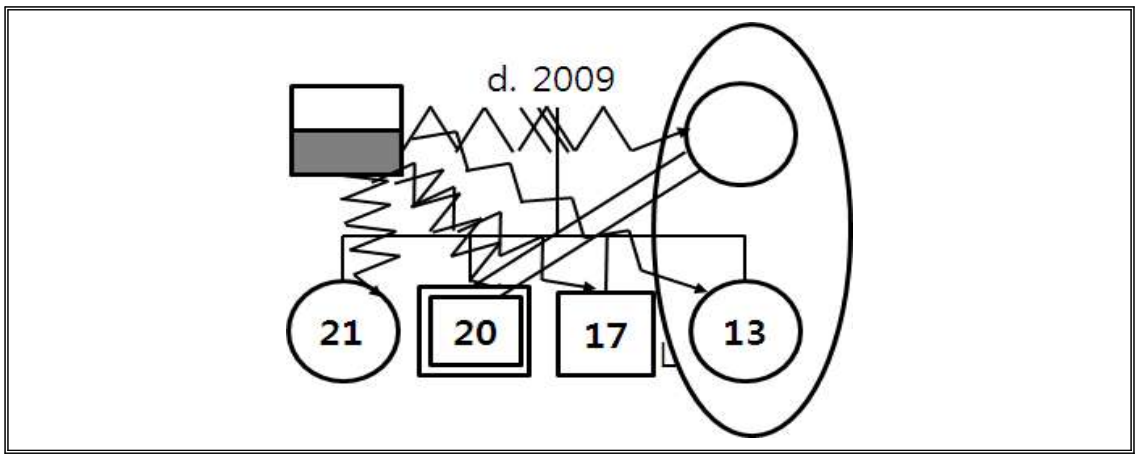

(가족력)

- 아버지: 이혼 전까지 상습적으로 가정폭력을 일삼았으며 그로 인해 2009년 경에 이혼하게 됨. 심각한 알코올중독 증세가 있어 치료를 받았으나 호전되지 않았고 현재는 치료받지 않음. 현재 폭력사건 등으로 집행유예 2년을 선고 받음. 보호기간 중 재범(폭력사건)이 있었으며, 1회 더 추가될 경우 실형을 살 수도 있음. ct의 조부모가 생활하던 집에서 혼자 살고 있으며, 고향에 방문할 때 찾아뵈려고 노력하나 아직 아버지에 대한 두려움이 남아있음.
- 어머니: 아버지의 가정폭력으로 여동생과 함께 가출하였고, 이혼 후 고향에서 남동생, 여동생과 함께 생활하다가 2011년부터 여동생과 함께 타지에 있는 모자원에서 생활하고 있음. 건강상태가 별로 좋지 않으며, 수급비로 생활하고 있음. 부족한 생활비는 아르바이트나 공장 일을 하며 충당하고 있으며, ct로부터 생활비를 지원받고 있음.
- 누나(21세): 2008년 경, ct와 함께 가출하여 가출 팸에 들어감. 고등학생 때는 고향에 있는 시설에서 생활하였으며, 고3 때는 남자친구와 동거하여 퇴소하게 됨. 현재는 대학생으로 고향에 있는 시설에서 생활하고 있으며, 아르바이트를 하며 생활비를 마련하고 있음. ct와 연락은 거의 하지 않고 있음. ct는 어린 시절 누나와 누나 친구들로부터 폭행을 당한 경험이 있으며, 이로 인해 누나에 대한 신뢰가 부족하고 관계가 좋지 않음.
- 남동생(17세): 언어장애 1급으로 현재 타지에 있는 시설에서 생활하고 있음. 남동생과는 종종 연락하고 있음. ct와 ct의 모에게 물질적인 요구가 많아 남동생에 대한 불만이 있음. 그러나 이전에 남동생에게

상처를 준적이 있어 되도록 요구하는 대로 해주려고 노력하고 있음.

- 여동생(13세): 모(母)와 함께 모자원에서 생활하고 있음. ct가 봤을 때 또래보다 정신연령이 낮은 것으로 판단되나, 정확한 검사 결과는 없음. "여동생도 정상은 아닌 것 같아요."라고 대답하였는데, 이에 대한 이유로 또래와 어울리지 못하고 어린아이처럼 행동하기 때문이라고 함.

2. 생태도

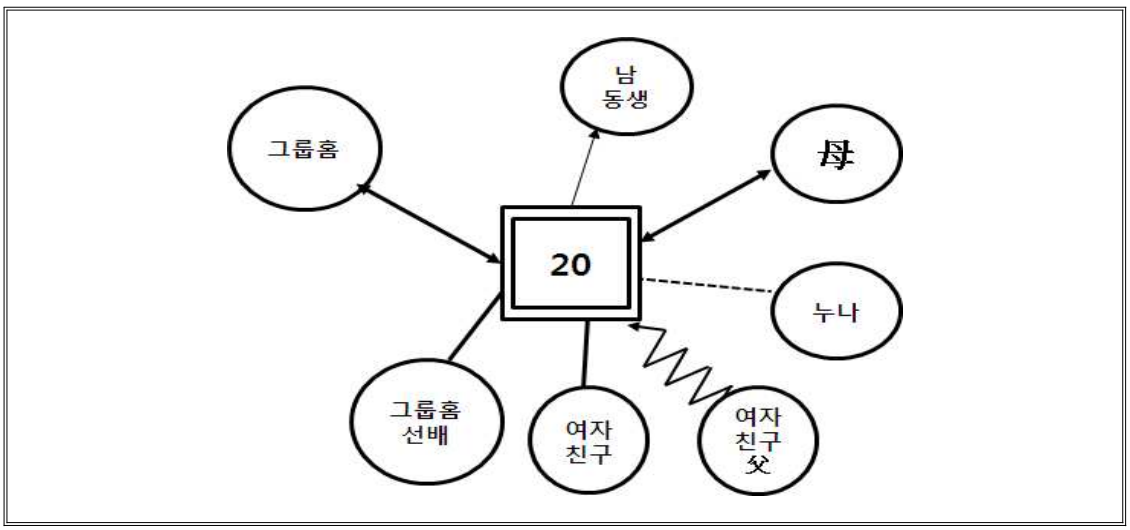

□ 욕구(문제)사정

1. 현재 상황

현재 자립정착금과 일부 자부담으로 직장근처에 월세를 얻어 생활하고 있음. 군 면제가 확정되면 정직원으로 자동차 공장에서 근무할 예정이었으나, 탈락되어 내년 중으로 해병대 부사관에 지원하여 최소 4년간 복무할 예정. 현재는 인력사무소를 통해 자동차 회사에서 일용직으로 근무하고 있음. 하루 7~8만원의 일당을 받고 있으며, 일주일에 3~4번 정도 출근 하고 있음.

일용직으로 근무하는 이유는 정규직으로 근무를 하게 되면 어머니 앞으로 나가는 수급비와 의료비 등의 지원을 받을 수 없게 되어 현재 소득의 2배 이상을 벌어야하는 상황이 발생함.

부사관을 지원하고자 하는 이유는 일반 병사는 2년간 거의 소득이 없지만, 부사관은 일정한 소득이 생기고 군대 내에서 생활하기 때문에 저축도 가능하고 어머니께 생활비 지원도 가능하기 때문임. 또한 군 복무 중에 방통대나 사이버대학에 진학하여 어렸을 때부터 꿈꿔왔던 사회복지사 2급 자격증도 취득할 수 있기 때문임. 해병대 부사관 시험에 합격하기 위해 앞으로 1년 간 운동을 통한 체력증진과 자격증 취득을 위해 노력하려고 함.

현재 2년 가까이 교제한 여자친구가 있으며, 나이는 ct보다 한 살 어림. 여자친구는 대구에서 어머니와 함께 생활하고 있으며, 한 달에 두 번 정도 만나고 있음. 지난번에 여자친구의 아버지를 만나 식사자리를 가졌는데, ct가 공고를 졸업하고 마땅한 직업이 없는 것에 대해 불만을 나타내셨음.

2. 강점사정

- 장남으로서 가족부양에 대한 책임감을 갖고 있음
- 본인의 꿈(사회복지사)을 이루기 위해 다양한 통로를 통해 정보를 수집하고 있음.
  · 경제적인 상황과 가족부양에 대한 부담으로 부사관 입대를 희망하고 있는데, 부사관 복무 중에 사이버대학에 진학하여 사회복지사 자격증을 취득 하고자 함.
- 현재 가장 필요하고 준비해야 되는 것들이 무엇인지 잘 파악하고 있으며, 이에 능동적으로 대처하고 있음(군 면제 거부로 인한 부사관 준비, 군복무 중 미래준비 등)

3. 환경사정

- 공동생활가정: 2009년 3월 작은아버지의 도움으로 그룹홈에 입소하게 되었으며, 출석일수가 많이 모자랐는데, 그룹홈에서 생활하면서 선생님들의 격려와 도움으로 학교도 잘 나가게 되었고 자격증도 취득할 수 있었음. 모든 사람들이 ct를 '나쁜아이'로 낙인찍었을 때, 그룹홈 선생님들께서는 ct를 긍정적으로 지지해주었고 이로 인해 ct의 많은 것들이 변화되었음.
- 그룹홈 퇴소 선배(22세): 서로 일을 하면서 다른 지역에 거주하고 있어 연락하는 것이 어렵지만, 그룹홈에서 함께 생활했던 형이 인생의 롤모델임. 현재 군 제대 후 기아자동차 정직원으로 취업하였으며, 어려운 환경에서도 성실하게 준비하고 자신의 인생을 열심히 개척해 나가는 모습이 ct에게 멋있게 느껴졌고 본인도 앞으로 그렇게 노력하며 살아가야겠다는 다짐을 하게 되었음.

4. 욕구사정

- 군입대 전까지 직장 근처에 안정적인 주거마련을 원함
- 내년에 해병대 부사관 특기병으로 지원하여 안정적인 생활의 기틀을 마련하기 원함
  · 운전면허자격증 취득(7월 예정) 및 컴퓨터 학원 등록
  · 사회복지 관련 분야 도서 구입

□ 자립정착금 활용 내용(5, 6월 지출) : 총500만원 중 지급액 255만원

○ 주거마련으로 보증금 및 월세 185만원 지출(정착금 135만원, 자부담 50만원)
○ 생활비(식비, 문화여가비 등), 교통통신비, 피복비 등으로 사용(35만원)
○ 자립정착금 잔액 245만원 지출예정
  · 운전면허학원 등록(7월, 약 50만원)
  · 생활비 및 주거비(월세) 등으로 사용

□ 사례개입 계획

장기 목표	단기목표	실행계획	빈도	개입기간
관계형성	· 전달식, 워크숍	· 담당자에 대한 소개 및 인사	2회	2014. 4.~10.
	· 방문 모니터링	· 2회 이상 지역에 방문하여 상담 진행	2회	
	· 전화상담	· 주거 및 생활, 정착금 사용내용 등에 대한 전화 상담 진행 · 상황에 대한 이해와 존중으로 긍정적인 관계 형성	월2회	
주거확보 및 유지	· 월세지원	· 보증금 및 월세 250만원 지원	월1회	2014. 4.~10.
자격증 취득	· 부사관 특기병 지원 관련 자격증 정보확인	· 특기병 지원에 가산점이 될 수 있는 자격증 정보 확인 및 취득 지원	수시	2014. 4.~10.
	· 자격증 취득 비용 지원	· 운전면허학원 등록(7월, 50만원) · 컴퓨터학원 등록 예정	1회	

□ 개입과정

욕구(문제)	서비스	기간(횟수)	점검
보증금 및 월세 등 주거비 지원	보증금 및 월세 등 주거비 지원 (※5, 6월 정착금 2회 지급)	2014. 5. 21 ~ 현재	· 가계약서 및 보증금 납부 · 월세 납부 방안 검토
부사관 지원을 위한 자격증 취득지원	자격증 취득 관련 학원등록비 지원 (※ 7월 정착금 지급)	2014. 7. 4.~ 현재	· 취득 자격증의 종류 확인 · 운전면허학원 등록여부 (정착금 지급 이후 점검)

○ 주거안정

- 주변 부동산을 통해 적당한 주거 탐색
- 월세보증금 납부를 위한 자립정착금 지급(5, 6월)
- 6/9 주거 계약이 완료됨에 따라 생활용품 구입 등 입주 준비(6/16 입주)

○ 자격증취득

- 부사관 특기병 지원을 위한 정보 및 자격증 취득에 따른 준비(운전면허, 컴퓨터자격증)
- 자격증 취득을 위한 학원등록비 용도의 자립정착금 지급(7월)

□ 평가

변화목표	개입과정 평가	성과평가	
		목표 달성도	변화내용
사례관리자와의 긍정적인 관계형성	- 지역모임(모니터링)을 통해 대면상담을 진행하여 친밀한 관계 형성	90%	- 대상자의 어려운 가정사 등의 상황에 대해 사례관리자와 논의 - 주거마련 계획 및 진행상황에 대해 즉각적으로 공유함
주거마련을 통해 안정적인 생활 도모	- 비용, 위치, 내부조건 등 다각적으로 고려하여 주거를 결정하도록 도움	100%	- 직장근처에 주거(거실, 방1)를 마련하였으며, 1년 계약
해병대 부사관 지원을 위한 자격증 취득	- 정착금 지급으로 운전면허 학원 등록비 마련 - 컴퓨터 자격증 취득을 위한 정보공유(취득일정) 및 취득비용 마련(정착금)	진행 중	- 진행 중

□ 슈퍼비전 요청사항

** 사업종료 이후 생활에 대한 개입: 월세마련 및 자격증취득이 늦어질 때, 자부담으로 이어진다면 1) 저축필요, 2) 불안정한 근무환경으로 인한 직업의 연속성을 갖기 위해 필요한 사항

** 타지로 주거지를 이전한 사실을 담당 선생님께 얘기하지 않고 사업단에도 이 사실에 대해 비밀을 유지해 달라고 요청했는데, 이럴 경우 어떻게 대처해야 하는지
- 담당 선생님은 어머니가 계시는 지역 내에 취업하여 생활하고 있는 것으로 알고 있었음. 그러나 여자친구가 거주하는 지역 근처에 주거를 마련하였고 일용직으로 근무하고 있었음. 이전부터 선생님께서는 타지에 사는 여자친구와 잦은 만남을 갖는 것에 대해 염려하고 계셨으며, 이로 인해 솔직하게 얘기하지 못했다고 함. 추후 선생님께 사실대로 말할 것을 요청하였고 군면제 탈락 후 사실대로 얘기했다고 함.

다. 7월 경북가정위탁지원센터 사례발표

□ 사례의 개요

○ 대상자명 : 채○은

○ 성별/연령 : 여 / 20세

□ 욕구(문제)사정

○ 부모님의 잦은 불화로 초등학교 2학년 때부터 할머니 손에 거의 자랐으며, 초등학교 4학년 때 부모님의 이혼으로 엄마와는 완전히 연락이 두절됨. 할머니와 계속 지내왔지만 위탁보호는 2008년 3월부터 시작이 되었음.

○ 고등학교 때는 힘들어 심리적인 불안감으로 인해 음악치료를 받았음. 후로 명랑하게 되었다고 하며 자신도 음악치료사가 되어 자신처럼 힘든 학생들에게 도움을 주고 싶었는데 가정형편이 따라주지 않아 포기하고 취업준비하기에 이르러 영진전문대학에서 운영하는 자격증 취득반에서 공부하여 GTQ 자격증을 취득하였음.

○ 고등학교 졸업하면서 가정위탁이 종결되었고, 3월부터 7월까지 영진직업전문학교에서 생산성ERP 자격증 공부하고 있었으며, 영진직업전문학교 기숙사에서 친구와 같이 생활하고 있었음. 훈련수당 30만원과 기초수급비를 받았는데 생활비는 한 달에 두 번 집에 가는 시외버스 교통비와 대구 시내 철도요금, 휴대폰 요금임.

○ 자립정착금을 신청할 당시에 동생은 문경에서 할머니와 있으며 고등학교에 다니고 있었고, 부모님은 생존해 계시지만, 아버지는 연락을 거의 하지 않고 있음. 어머니는 가끔 연락을 하고 있지만 아버지 모르게 숨기고 있다고 하여 이유를 물었지만 머뭇거리며 대답을 꺼려하였음.

○ "다른 애들은 졸업하고 돈을 버는데 대구에 다니며 뭘 배운다고 하니 월급을 받는 것도 아니고, 빨리 취업해서 경제활동을 하는 것이 어떠냐." 동생도 학교에 다니고 있고, 생활비도 부족하다 보니 할머니가 취업을 재촉하는 상황이었음. 직업전문학교에 다니다 보니 공장에 입사시켜주는 아웃소싱업체에 등록하여 현재 일하고 있는 카메라 모듈 검사하는 곳에서 한 달여 동안 부품이나 조립과정 등 훈련과정을 거쳐 정직원이 되었고, 핸드폰 만드는 공정에 카메라 부분을 검사하는 일을 하고 있음.

○ 취업해서 돈을 벌라는 할머니 성화에 못 이겨 7월에 마쳐야 할 훈련과정을 접고 구미의 핸드폰 만드는 공장에 입사하였는데 공부를 다하지 못하고 나온 것에 미련이 있어 함. 계속하던 공부이기 때문에 몸이 적응이 되면 자격증 공부를 할 계획임.

□ 자립정착금 활용 내용

○ 자립정착금에 대한 이야기를 하고 신청하라고 했을 때는 어디에 얼마를 써야 할지 몰라서 갖고 싶은 것이 뭔지 물어서 컴퓨터 구입을 하기로 정하였고, 취업을 하게 될 때를 대비해서 주거보증금을 사용하기로 함.

○ 직업전문학교에서 컴퓨터로 훈련하고 있었기에 노트북 구매 욕구 있었음.
○ 취업을 하기 위해 다이어트 학원을 등록하여 운동하는데 사용할 계획임.
○ 교통비와 생활비로 사용할 계획임.
○ 처음에 방을 얻어서 취업하면 사용하겠다는 계획을 세웠기에 현재시점에서 크게 변경된 내용은 없지만, 다이어트를 위한 운동비용 50만원을 방을 구한 후에 생활용품을 구입에 사용하면 어떨지 생각하고 있음.

□ 사례개입 계획

○ 정착금 신청 : 취업 준비를 하기 위해 영진직업전문학교에서 교육 중이면서 기숙사 생활을 하고 있던 아동에게 자립정착금 지원이 있음을 알려주고, 신청해 보라고 전화하고 카톡으로 사이트를 첨부해 보냈을 때 신청하고 싶은 마음은 있는데 하지 못하겠다고 하였음. 여러 장의 구비 신청서가 막막해서 뭘 어떻게 해야 될지 모르겠다고 하여 신청하는 것을 도와주겠다고 하고 동대구역 카페에서 만나기로 함. 퇴근하면서 노트북을 들고 가서 신청서를 다운받아 하나씩 짚어가며 쓸 수 있도록 도와주었음.
○ 취업 : 취업 욕구가 강하였고, 반면에 자기개발 의지도 강하였기에 자립정착금이 선정됨으로 인해 경제적인 부분에서 마음의 부담도 줄어들었고, 아웃소싱에 취업할 수 있는 계기가 되었다고 함.
○ 첫 직장 적응 : 처음엔 자격증을 따기 위한 훈련과정에 있었고, 생산성ERP 과정을 공부를 하다가 갑자기 취업을 하면서 직장이라는 곳에 사회생활이 힘들었고, 이에 적응하려고 노력하는 점이 보였음.
○ 정규직 채용 : 취업 후에 일을 배울 때 늘 하던 것이 아닌지라 힘이 들었는데 정규직이 빨리 될 수 있다는 기대감에 열심히 노력하였고, 일을 잘 배우고 익혀서 단기간에 정규직 사원이 되었음.
○ 월세 주거지 마련 : 한 달 여 동안 카메라모듈의 공정을 훈련하여 현재 정직원으로 전환됨에 따라 아웃소싱 기숙사에서 나와야 되기에 방을 구해야 함. 회사에 기숙사가 있긴 하지만 동생이 주말이면 가끔 내려오고, 기숙사비나 원룸 월세나 별 차이가 없고, 방학이면 동생을 데리고 있고 싶기 때문에 별도의 방을 얻을 예정.
○ 전세 주거지 마련을 위한 저축 : 할머니와 사는 동생이 고등학교를 졸업하면 전셋집을 마련하여 함께 살 예정. 전세보증금을 마련할 돈을 모아야 함.

□ 개입과정

욕구(문제)	서비스	기간	자원연계기관	점검
취업욕구 강함	직업전문학교에서 교육 중	3월~5월	아동자립지원단	정착금지원신청서 작성
전세마련	계약서 작성법	장기	부동산 검색	월세로 시작예정

자격증 공부	인터넷강좌안내	7월	배움나라, 위민넷 등 무료강좌	공부하고 있는지 문의

○ 취업욕구가 강한 부분은 할머니와 동생이 경제적 취약점에서 꼭 취업해야 한다는 것이었고, 직업훈련과정이 생산성과 관련된 부분이라 어느 직종에 들어 가서도 약간의 도움은 될 것이라 지금 하고 있는 일도 잘 익혔으리라고 생각이라 여겨짐.

○ 취업해서 생활패턴이 달라지고, 익숙하지 않은 일을 시작하게 되면 어느 기간이 지나야 적응하기 마련인데 처음에 힘들다는 뜻을 많이 비쳤기에 적응해서 잘 견디자고 독려

○ 공장의 대부분은 아웃소싱처럼 인력을 공급하는 회사가 몇 달을 부려먹고 쫓겨나게 하는 등 정직원이 되기 힘든데 대상자는 약 한 달 여 만의 훈련과정을 마치고 바로 정직원으로 전환되었음. 다시 자격증에 도전할 예정.

○ 또한 정직원으로 전환됨에 따라 아웃소싱 기숙사에서 나와야 되기에 방을 구해야 하는 상황. 회사에 기숙사가 있긴 하지만 동생이 주말이면 가끔 내려오고, 기숙사비나 원룸 월세나 별 차이가 없고, 방학이면 동생을 데리고 있고 싶어 빠른 시일 내에 방을 얻을 예정.

- 기숙사에서 나와 원룸 월세를 얻어 생활하기로 한다고 해서 원룸의 위치를 잘 선택하고, 부동산을 잘 선택해서 계약서를 쓸 때 주의해야 할 것을 알려주고, 사본을 받아 두라고 안내함

○ 장기적으로는 할머니와 동생과 함께 살기 위해 돈을 보아야 함. 주야 근무교대로 일이 힘들기는 하지만 월200만원 정도의 수입이 생김.

○ 직업전문학교에서 생산성 ERP 자격증 공부를 하고 있었으며, 먼저 취업했기에 일에 익숙해지고 적응하기까지 미루어 놓았고, 시험검정은 정해져 있기에 공부를 혼자하게 되면 다소 늦어질 수도 있음. 하지만 하던 공부라서 꼭 취득하고 싶고, 자격증이 있으면 어느 회사를 가더라도 먼저 채용될 확률이 높고, 직장생활도 도움이 될 수 있고, 자기계발도 되지만 직업학교에서 하던 공부였기에 꼭 취득하고 싶다고 함.

□ 평가

변화목표	개입과정 평가	성과평가	
		목표달성도	변화내용
취업해서 적응하기	취업준비 과정 격려	99% 목표달성	아웃소싱으로 취업해서 노력하였고, 정규직 임용
가계부작성 요령	작성한 가계부를 카톡으로 받음	80% 목표달성	가계부 작성요령 숙지
직업전문학교 자격증 공부	집안의 취업독려로 선취업하였으나, 추후 공부할 예정	50% 목표달성	직장생활 하면서 자격증 공부 계속 할 수 있기를 격려함.
월세마련	계약서 작성요령	진행 중	몰랐던 부분 알려줘서 고맙다함.

○ 근무교대로 일이 힘들지만 많은 수입이 생기니 뿌듯함을 느끼고 있음.

○ 현재 일을 착실히 하고 있기에 특별히 관리해야 하기 보다는 가끔 카톡이나 문자로 격려해 주는 것이 좋을 것 같고, 힘들거나 상의 할 것이 있으면 부담 없이 찾는 친구처럼 다가가고 싶음.

□ 수퍼비전 요청내용

○ 현재 엄마와 아빠의 사이에서 모르게 만난다는 것이 괜찮은 것인지?

라. 8월 경남가정위탁지원센터 사례발표

일 시	2014년 8월 26일 (화요일)		장 소	아동자립지원사업단 회의실
슈퍼바이저	전북과학대학교 사회복지학과 장윤영 교수			
참석자	사업단 3명, 가정위탁지원센터 담당자 5명, 공동생활가정 담당자 2명			
아동명	정00	회의사유	개입방향 논의	
회 의 내 용				
도움받기 원하는 점	1. 의뢰 개요 - 클라이언트는 경남 김해시에 위치한 친인척위탁가정(외삼촌)에서 생활하던 중 가출, 이후 독립하게 되었고 2014년 2월 만 18세 이상으로 가정위탁보호 종결되었으나, 올해부터 남동생(17세)과 함께 살게 되어 경남 창원시 신규 친인척위탁가정으로 책정되었음. - 아동자립지원사업단 자립정착금 지원사업과 창원시로부터의 신규 사례 의뢰를 계기로 본 기관에서 개입하게 되었음. 2. 가족상황 1) 친부(48세): - 과거 택시 운전기사였음.			

	- 클라이언트가 초등학교 2~3학년 때부터 초등학교 5학년 때까지 교도소 복역하였음. - 교도소 출소 후, 공장에서 근로하였으나 도박을 하게 되어 들어오는 돈마다 노름을 하는 데 쓰게 되었고, 이후 클라이언트의 친모가 이혼을 요구하자 가출, 현재까지 클라이언트와 연락두절 상태임. **2) 친모(49세):** - 클라이언트의 친부가 교도소 복역 중일 때, 친모와 클라이언트, 남동생 세 식구가 반지하 두 칸 방에서 생활하였음. - 친부가 없는 동안 집 근처에서 붕어빵을 팔며 생활비를 벌었음. - 친부 출소 이후에도 소득 활동 하며 지냈으나, 친부의 도박 등으로 친모의 소득으로 생활하게 되었음. - 친부의 도박, 경제적 이유 등으로 친부와 친모 사이의 갈등이 악화되어 자주 몸싸움을 하는 모습을 클라이언트가 목격하였음. - 친모가 이혼을 요구하자 친부가 가출하였고, 클라이언트가 고등학교에 입학하자마자 친모도 가출하였음. - 친모에게 있었던 빚으로 인해 낯선 사람들이 클라이언트와 동생이 살고 있는 집으로 찾아와 계속 친모를 찾는 일이 발생하였고, 고장나있던 문을 무턱대고 열고 들어와 돈을 달라, 엄마 어디 갔냐고 찾는 이들 또한 있었다고 하였음. - 현재까지 연락두절 상태임. **3) 남동생(17세):** - 지난 해까지 외삼촌, 외숙모와 함께 경남 김해시에 거주하였으나 올해부터 클라이언트와 함께 살고 있음. - 외삼촌의 집에서 거주하는 주말 동안 집에 있기 싫어 교회를 다니기도 하였음. - 창원00고등학교 1학년에 재학 중임. - 본 기관 상담원이 2014년 4월 가정방문 통해 인테이크 실시한 결과, 저위험군으로 판정되었고, 영어 멘토링과 심리검사를 희망하였음. **4) 외삼촌, 외숙모:** - 2011년부터 지난 해까지 클라이언트와 남동생을 양육하였음. - 클라이언트는 “외삼촌, 외숙모가 나쁜 사람은 아닌데 그냥 맞지 않는 부분이 있는 것 같아요.”라고 말하였고, 어른들의 보수적인 성향으로 계속 갈등이 있었다고 하였음. - 클라이언트의 가출 이후 창원시에 월세집을 마련할 때 부족한 보증금은 외숙모가 도움을 주었음. **3. 주거 및 경제상황** - 경남 창원시에 위치한 월세(보증금 500만원/월세 25만원) 주택에서 남동생과 거주하고 있음. - 월세 보증금은 클라이언트의 디딤씨앗 통장 저축액과 외숙모의 도움으로 마련하였음. - 방 2개, 거실 겸 부엌, 화장실로 구성되어 있으며, 상담원이 가정방문 했을 당시 집이 깔끔하게 정리되어 있었음. - 클라이언트는 7월 말부터 창원시에 위치한 클럽에서 아르바이트를 하고 있으며, 시급은 6,000원임(주 6일 근무, 21:00 ~ 8:00).

	- 남동생에게 생계급여를 비롯한 정부보조금 매월 47만원, 월세 보조금 20만원 지원 받고 있음. - 2014년 5월부터 현재까지 아동자립지원사업단 지원금으로 생활하였음. **4. 클라이언트 상황** - 고등학교 입학 후 친모가 가출하자 친모의 빚으로 낯선 사람들이 방문하자, 클라이언트는 영화에서 봤던 것처럼 다른 사람들이 집에 있는 물건도 부소고 빼앗아갈까 봐 학교도 무단 결석한 채 집에만 있었다고 하였음. - 밀린 월세에 대한 집주인의 독촉, 엄마의 잘못으로 인해 받게 된 친척들의 미움 등으로 힘들어하던 중 가장 안정적으로 살고 있는 외삼촌에게 연락해 외삼촌의 가족과 함께 살게 되었다고 하였음. - 클라이언트는 항상 누군가에게 버림받고 욕 들은 경험, 명절에도 친척집에 가면 못 낫다는 소리를 듣다보니, 어른들에 대한 두려움이 있는 편이고 사람들 잘 믿지 못한다고 하였음. - 외삼촌 집에서 지내는 동안 외숙모와의 성격차이 등으로 심리·정서적으로 힘든 시간을 보내게 되었고, 집에 있기 싫은 생각에 방과 후 아르바이트를 하기도 했었음. - 그러던 중 고등학교 2학년 때 외삼촌의 집에서 가출, 학교를 그만두게 되었고, 혼자 길거리에서 잠도 못자고 낮에 친구 집으로 가 씻고 자며 지낸 적도 있었음. - 당시 김해 YMCA 여성 쉼터에서 잠시 거주하게 되었고, 그 곳에서 지내는 동안 자신과 비슷한 상황이지만, 스스로의 삶에 책임감을 가지고 살아가는 다른 친구를 보며 예전과는 다르게 살아야겠다는 다짐을 했다고 하였음. - 여성 쉼터에서 나온 이후, 원룸텔에 거주하며 아르바이트를 하며 생활하였고 외숙모의 도움으로 현재 살고 있는 월세집을 구해 남동생과 함께 살게 되었음. - 10대 후반, 미용실에서 아르바이트를 할 때, 원장님이랑 성격이 맞지 않아 그만둔 적이 여러 번 있다고 하였음. - 미용실 아르바이트 이후 2013년 초~2014년 1월까지 1년 동안 DVD방에서 하루에 12시간씩 카운터를 맡는 일을 하며 생활비를 벌어 생활하였음. - 2014년 5월부터 아동자립지원사업단으로부터 매월 80만원 이상의 경제적 지원을 받고 있으며, 대부분 생활비로 사용하고 있음. - 2014년 4월 고졸 검정고시 4과목을 합격하였고, 8월 중 나머지 4과목 응시, 9월 초 결과가 발표될 예정임. - 클라이언트는 미용 관련 일(메이크업 아티스트 또는 헤어 디자이너)을 하기를 희망하며, 올해 고졸 검정고시에 합격해 내년에 마산에 있는 대학 뷰티과 진학을 희망하고 있음. - 올해 2월부터는 아르바이트를 하지 않고 지냈으나, 평소 친구들과 어울리는 것을 좋아하고 혼자 생활하다 보니 밤낮이 바뀌는 등 생활이 잘 통제되지 않는 것 같아 변화를 바라는 마음에 “뭐라도 해야 할 것 같아”아르바이트를 하게 되었다고 하였음. - 클라이언트는 6월 경 실시했던 내방 상담 중, “친구의 일이나 다른 사람의 일에는 그렇지 않은데 고등학교 때부터 오히려 저 자신의 일에 대해서는 무감각해졌어요. 사는 게 의미도 없고, 재미도 없어요.”라며 클라이언트 자기 자신에 대한 고민을 이야기하고, 변화하고자 하는 의지를 내비쳐 본 기관 심리상담사에게 의뢰, 이후 현재까지 지속적인 상담 실시 중에 있음.

- 클라이언트는 자립정착금으로 9월경부터 미용학원을 다니고자 알아보았으나, 국비 지원이 가능할 수도 있다는 정보를 알게 되어 조금 더 자세히 파악한 후 등록할 계획이라고 하였음.
- 클라이언트는 주 1회 센터에서 내방상담 진행 중에 있으나, 아르바이트 후 피곤한 날에는 상담 약속을 지키지 못하기도 하였음.

5. 심리상담사 소견

1) 초기검사

- 전체적으로 무기력하고 수동적인 형태를 보임.
- 타인과의 관계에서 자신이 할 도리는 책임감을 가지고 다 하려 하지만 생각했던 것만큼 행동으로 실천되지 않아 타인과의 관계에서 갈등을 유발할 가능성이 있음. 이러한 상황일 때 자신의 감정이 치솟으면 스스로 자제를 하고 조절을 한다고 생각하지만 '회피'하는 자세로 일관하며 자신의 감정을 왜곡되게 생각하고 있는 것으로 보임.
- 미래에 대한 막연한 환상을 가지고 있지만 긍정적인 미래지향과 긍정적인 자아상을 가지고 있는 것은 아동에게서 강점으로 보여지므로 상담 시 현실을 직시할 수 있도록 개입이 이루어져야 할 것으로 사료되었음.

2) 상담진행

- 상담 시작일 : 2014년 7월 11일 / 현재까지 3회기 진행.
- (초기)상담 목표 : 라포 형성 및 자신을 새롭게 지각하기 위한 자기표현 지지
- 진행 상황 : 상담에 대한 욕구를 매회기 표현함. 하지만 야간 아르바이트를 하면서 생활패턴이 변화되어 상담에 참석하지 못 하는 경우가 많이 발생하여 지속적으로 이루어지지 못 하고 있는 상황임.
- 회기별 상담사 소견

1회기 : 본인의 마음을 공감해 주고 읽어주는 것만으로도 마음의 안정을 느꼈던 것으로 보였음. 이성보다는 감성 및 감정에 치우치는 경향이 있어 예술적 감각을 표현하는데 유리 할 것으로 보였음.

2회기 : 잘 하고자 하는 의지와 욕구가 많이 있는 것이 확인되었지만 생각만큼 실천력이 부족하여 생각한대로 잘 이루어 나가지 못 했던 것으로 보였음. '상담'이라는 것을 통해 약속 시간도 지키면서 스스로 실천력을 키우고 자발적인 모습을 가지기 위해 시도를 해 나가고 있는 것으로 보임. 상담을 통해 간간히 받는 스트레스를 아동이 가지고 있는 강점인 긍정적인 에너지로 변화시키는데 주력해야 할 것으로 사료되었음.

3회기 : 가족에게서 받지 못 한 긍정적이라는 피드백을 타인으로부터 많이 받았던 아동은 타인의 기대에 부응하기 위해, 더욱 좋은 모습을 보여주기 위한 행동들을 많이 하였고 그러한 부분에 대한 내적갈등이 있음에도 회피하려 했던 것이 확인되었음. 하지만 상담을 통해 조금은 왜곡되어 있는 자기 자신을 바르게 정립할 수 있는 시간을 가졌음. 또한 자기 자신뿐만 아니라 가까이 있는 주변 사람들에 대한 자신의 생각도 다시 한 번 할 수 있는 기회가 되었음.

3) 차후진행방향

- 상담에 지속적으로 참여하지 못 하는 부분이 우려되는 바임.

	- 상담에 대한 의지는 매회기 표현하고 있고 확인되어지므로 아동의 지속적인 참여를 우선 목표로 할 것임. - 다양한 방법(ex: 전화, 웹, 내방 등)을 시도하여 상담이 끊이지 않고 지속적으로 이루어 질 수 있도록 할 것임. - 중간평가, 상담 종결 후 사후평가를 통해 변화 정도를 파악할 예정임. **6. 강점 사정** **○ 과거 1년 동안 지속했던 근로 경험** **○ 고졸 학력 취득을 위한 검정고시 4과목 합격 및 노력** **○ 미용 관련 일을 하고자 하는 욕구** **○ 심리상담 서비스에 대한 자발적인 참여 의지** **○ 아동자립지원사업단의 자립정착금 지원** **7. 표현한 욕구** - 미용 관련 자격증을 취득하고 내년에는 대학에 입학한다. - 경제적 여유로움을 위해 목돈을 마련한다. - 자신의 일에 무감각해지고 무기력해진 생활에 대해 변화하기를 희망한다. **8. 사례개입방향 논의:** - 진로 지원: 자립지원전담요원과의 정기적인 상담을 통한 진로 계획에 대한 구체화 심리상담사 통한 진로탐색검사 실시 - 경제적 지원 : 정기적금 실천하기(매월 5만원) 자립지원전담요원 통한 경제 교육 어린이재단 정기후원금 연계(남동생/2014년 5월부터) - 심리·정서적 지원: 주 1회 정기적인 심리상담, 성격강점검사 실시 예정

라. 8월 대구광역시가정위탁지원센터 사례발표

□ 사례의 개요

○ 대상자 명(가명): 최OO

○ 성별: 여 ○ 연령: 20세

○ 가족력

- 부 아동이 5세 때 교통사고로 사망, 모 질병(정신질환으로 병원입원 치료중)으로 조모가 아동 양육하다가 초등학교 입학을 위해 조모와 함께 큰집에서 살게 됨.
- 큰집에서 생활하는 동안 조모는 큰집 식구들의 집안일을 도맡아하였고 사촌오빠와 언니는 아동이 거실을 지나가는 것까지"조용히 걸어 다녀"하며 눈치를 주거나 먹을 것이 있으면 나눠 먹기 싫어서 몰래 먹는 것들을 지켜보면서 심리적 스트레스를 느끼며 생활함. 이외에도 몇 번의 힘들 일을 겪으면서 아동과 조모는 큰집을 나와 단 둘이 살게 됨.
- 조모와 아동은 함께 살면서 함께 장을 보러 다니거나 일상에서 소소하게 할 수 있는 것을 편안하게 할 수 있어 큰집에서 지낼 때 보다 좋았다고 함. 비록 생활은 힘들었지만 큰집에서 받았던 눈치와 스트레스 없이 조모와 단둘이 사는게 마음도 편하여 행복감을 경험함. 생활은 아동의 수급비로 생활하였으며 부족한 생계비는 고모나 다른 가족들이 조금씩 보태주어 생활함.

□ 욕구(문제)사정

○ 현재 상황

- 고등학교 때 미용기술을 배워 고등학교 3학년때부터 아르바이트를 해 왔으며 고등학교 졸업 후 미용실에 취업하여 미용사로 일을 하고 있음.
- 일주일 중 6일을 출근하며 50만원의 월급을 받고 있음 → 자립정착금을 지원받아 쉬는 날에는 꾸준히 미용학원을 다니며 미용기술을 업그레이드 하고 있음.
- 조모는 고령으로 인해 경제활동 하지 못하는 상황이며 청각이 좋지 못하여 가정내 일상적인 활동 정도만 가능하여 고모가 가끔 찾아와서 집안일을 도와주거나 은행업무 등을 돕고 있음.

○ 강점사정

- 미용에 관심이 많아 중학교때 담임교사의 추천으로 삼성복지재단으로부터 미용기술을 배울 수 있는 학원비를 2년간 지원을 받아 미용기술을 배웠으며 이후 미용과가 있는 미용고등학교로 진학하는 등 스스로 자신의 진로를 준비함.
- 자신의 인생의 최종목적은 유명한 헤어디자이너라는 뚜렷한 목표를 가지고 있음.
- 성격이 밝고 잘 웃으며, 소극적인 성격이지만 붙임성이 좋아서 쉽게 친해지고 어려운 일이 있더라도 긍정적인 마인드로 헤쳐나감.

○ 욕구사정

- 자신의 꿈인 헤어디자이너가 되기 위한 미용기술 연마를 위한 학원등록.
- 생활비 지원을 통해 아르바이트를 줄이고, 편안한 마음으로 미용기술 배움.
- 자기 관리를 위한 꾸준한 운동.

□ 자립정착금 활용 내용

○ 미용학원 등록 및 재료비 지출(7월)

○ 요가학원 등록

○ 공공요금 및 교통비 지출

○ 식비&의류비&생활비 지출

□ 사례개입 계획

장기목표	단기목표	실행계획	빈도	개입기간
업스타일 자격증 취득	학원 등록 후 미용기술 향상을 위한 자격증 취득	미용학원 등록 여부 확인	월 1회	5월~10월
공공요금 납부	매달 공공요금 지출	공공요금 지출 파악	월 1회	5월~10월

○ 저축의 중요성을 인식하며 미래를 위한 저축유도

□ 개입과정

욕구(문제)	서비스	기간(횟수)	점검
미용기술 향상 욕구표출	학원등록비, 재료비 지원 (7월)	5월~10월	- 미용학원 등록여부파악
생활비 절감	공공요금 납부	5월~10월	- 공공요금 납부 매월 체크
저축의 중요성 인식	상담을 통한 중요성 인식	5월~10월	- 진행중

□ 평가

변화목표	개입과정 평가	성과평가	
		목표달성도	변화내용
미용기술 향상을 위한 업스타일 자격증 취득	미용학원 등록	진행중	진행중
안정적인 생활도모	공공요금 납부	70%	스스로 공공요금을 체크하는 모습을 보임
꾸준한 자기 관리	요가학원 등록, 자전거를 이용한 운동과 출퇴근 시도	진행중	진행중
저축의 중요성 인식	상담을 통한 저축 인식	진행중	진행중

□ 슈퍼비전 요청사항

- 자립정착금을 지원받으면서 자신이 버는 월급의 일부분을 저축을 하는 것을 권유를 하였지만, 아동은 "알겠어요"라고 대답만 할 뿐 저축을 하지 않고 자신의 외형을 가꾸는 것에 모두 투자함.

→ 같이 적금통장을 만들려가기 위해 센터의 방문을 유도하였으나, 아동은 저축의 중요성을 인식하지 못하고 있음. 아동의 **소비위주의 경제개념을 지양하고 저축을 하는 방향으로 유도할 지 슈퍼비전 요청**.

마. 8월 전북가정위탁지원센터 사례발표

□ 사례의 개요

○ 대상자명(가명): 추성원

○ 성별: 남 ○ 연령: 21세

□ 욕구(문제)사정

○ 부에 대한 기억은 없고 아동의 모가 4살 때까지 부양하였으나 이후 외조모에게 부양을 당부한 후 연락 두절 됨. 외조모 또한 추성원 아동을 부양할 수 없는 상황이 되어, 아동의 이모와 이모부가 추성원 아동을 현재까지 양육하고 있음

○ 아동의 이모가 경제적으로 풍족한 편이 아니어서 아동의 기초생활수급자로 책정되어 지원되는 수급비로 생계를 이어나가고 있음

○ 고등학교 졸업하며 위탁이 종결되었고, 2014년 현재 전주대학교 경영학과 2학년 1학기 재학 중임. 아동의 꿈은 카피라이터로 IMAD 광고 잡지를 구독하고 공모전에 다수 참가하는 등 꿈을 이루고자 하는 의지와 노력을 보임

○ 아동은 이모로부터 받는 약간의 용돈(월 20만원 정도)와 자립지원금으로 생활하고 있음. 프로그램을 통해 직장체험활동과 근로 장학생 제도 등 경제적으로 도움 받을 수 있는 제도를 설명해 주었으나 아직 활동계획 없음.

○ 현재 전주대학교 인근에서 친구 4~5명과 자취하고 있으며, 생활비는 추성원 아동과 다른 친구 1명만 부담하고 있는 상태임

□ 자립정착금 활용 내용(5~7월 지출): 총 500만원 중 지급액 300만 원)

○ 주거 마련으로 보증금 및 월세, 공과금 : 보증금 100만 원, 월세 20만 원 X 3달 = 60만 원 (월 35만 원이나 같이 부담하는 친구가 있음), 공과금 약 30만 원

○ 생활비(식비, 문화여가비 등), 교통 통신비, 피복비 약 55만 원

○ 전공 과목 및 IMDA 광고 잡지 구독비 15만 원

○ 운전면허 학원 등록 40만 원

□ 사례개입 계획

○ 사례관리자와의 긍정적인 관계 형성

○ 주거 및 생활, 자립 정착금 사용 내용에 대한 구체적인 계획 수립

○ 아동의 꿈(카피라이터)를 이루기 위해 해야 할 경험과 자격증 취득에 대한 활발한 논의를 통해 성공적인 자립 기반 마련

○ 취업을 통한 성공적인 자립을 위한 취업 교육 실시

□ 개입과정

욕구(문제)	서비스	기간(횟수)	자원연계기관	점검
자립 정착금 사용에 대한 구체적인 계획 수립	자립 정착금 사용 계획 및 목표 수립을 통해 효과적인 자립정착금 사용 논의	2014.05.01~05.30	-전북가정위탁지원센터	내방 1회, 전화 상담 수시 진행
카피라이터가 되기 위한 구체적인 계획 마련 및 취업 준비	공모전 및 영어공부 등 성공적으로 취업하기 위한 준비 및 관련 사이트 제공	2014.06.01~06.30	-전북가정위탁지원센터 -워크넷 취업 정보	취업 지원 프로그램 참석(06.25) 및 전화 상담 수시 진행
자립 전반에 대한 지식 섭렵	주거 지원 제도 제공 및 자립 역량 강화	2014.07.09~현재	-전북가정위탁지원센터 -아동자립지원사업단(자립정보북)	자립 지원 프로그램 참석(8.28 예정) 및 전화 상담 수시 진행

□ 평가

변화목표	개입과정 평가	성과평가	
		목표달성도	변화내용
사례관리자와의 긍정적인 관계 형성	-월 2회 내방 상담 및 전화상담 진행으로 친밀한 관계 형성	90%	-아동의 자립정착금 활용 관련한 구체적인 논의 가능 -카피라이터 꿈을 이루기 위한 방법 논의
자립 정착금 사용에 대한 구체적인 계획 수립	-사례관리 계획 및 평가표를 활용하여 구체적인 계획 수립 가능	90%	-자립정착금 세부 활용 방안에 대한 명확한 정립
카피라이터가 되기 위한 구체적인 계획 마련 및 취업 준비	-취업 지원 프로그램 참석으로 취업을 위한 전반적인 지식 및 준비 도모	70%	-공모전, 대외 프로그램 참석 등 취업 준비 계획 수립 및 이행
자립 전반에 대한 지식 섭렵	-자립 프로그램 참여 통해 주거 및 근로 등 자립 전반에 대한 지식 제공	90%	-주거 마련과 근로 시 유의사항 및 근로 관련한 사항에 대한 숙지

□ 슈퍼비전 요청사항

○ 사업 종료 이후 월세와 생활비 및 학업에 필요한 비용 등에 대한 문제 해결 방안

※ 직장체험 활동 및 근로 장학생을 했을 시 수급비가 끊길 우려가 있어 경제활동이 쉽지 않은 상황. 아동은 아르바이트 및 기타 근로활동을 해 본적 없음

바. 9월 경기북부가정위탁지원센터 사례발표

□ 사례의 개요

성명(가명)	안○○(여)	연령	만 20세 (1994년생)
보호유형	가정위탁 (친인척위탁)	위탁책정일	2005년 6월 27일
		위탁종결일	2014년 3월 14일
최종학력	고졸	취업현황	무직
월수입	없음	주거현황	전세임대주택

□ 가계도 및 생태도

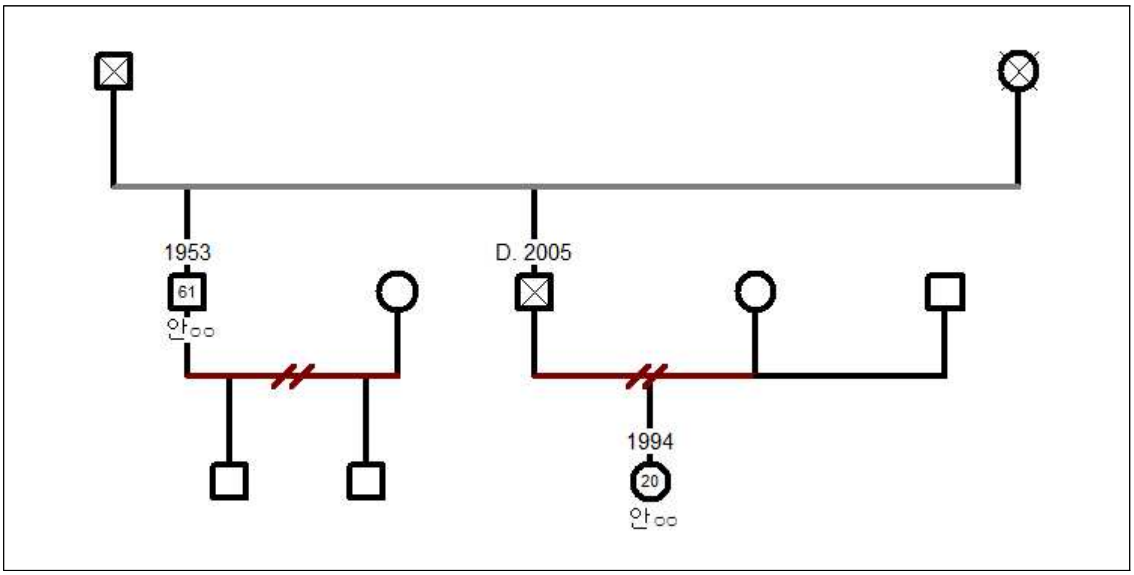

(가족력)

- 친부모 : 친모는 아동이 어릴 때 외도하여 가출한 후 재가하였고 이후 친부가 아동을 양육하였다가 친부가 2005년 5월 사망하여 초등학교 4학년 때부터 위탁부(백부)가 양육하게 됨. 현재 친모와는 연락이 두절된 상태임.
- 위탁부 (백부) : 위탁부(백부)가 아동을 양육하게 될 당시 집을 소유하고 있었으며 근로소득을 하여 비교적 안정된 양육환경이었으나 백부의 사업 실패 후 경제적인 어려움이 가중됨. 아동을 양육하는 것에 반대했던 백모는 결국 위탁부(백부)와 이혼을 함.

□ 욕구(문제)사정

1. 현재 상황

현재 위 아동은 전세주택지원을 받아 빌라에서 생활하고 있음. 대학을 진학할 수 있던 작년에는 테니스 코치가 꿈이었지만 경제적인 이유로 인해 진로를 변경하여 육군부사관이나 경찰공무원이 되고자 준비 중임. 6월 경 위탁부(백부)가 폭행사건에 연루되어 9월 의정부 교도소에 수감된 상황임.

2. 강점사정

아동은 학창시절 테니스선수로 활동하였으나 경제적인 지원이 뒷받침되지 않아 포기함. 그러나 자신의 경제 상황에 맞춰 육군부사관이 되겠다고 목표를 변경하는 등 현실에 대해 직시할 수 있는 능력을 갖추고 있음.

또한 2013년도 육군부사관이 되기 위해 시험에 응시하여 2차 면접까지 합격하였으나 3차 면접에서 아쉽게 탈락함. 그러나 포기하지 않고 다시 한 번 도전하여 합격하겠다는 의지를 다질

정도로 끈기가 있음.
따라서 아동은 자신의 미래를 스스로 계획하고 이를 실행하고자 노력하는 강점을 가지고 있음.

3. 욕구사정

○ 가정위탁 종결 후 지지체계 부족

: 아동은 만 18세 이상으로 2014년 3월 14일 보호 종결되었음. 아동은 경제적인 어려움에도 불구하고 가정위탁보호가 종결되면서 지원받던 수급비 및 양육보조금이 중단되어 학업에만 매진할 수 없는 상황이 됨. 이에 자립을 준비하고자 자립정착금 지원 시범사업에 선정되어 자립정착금 500만원을 지원받고 있으나 정착금 지원이 중단되면 경제적인 어려움이 가중될 것으로 보임. 따라서 아동이 계획하고 있는 육군부사관이나 경찰공무원 준비를 하지 못하고 생활비를 얻고자 근로를 해야 하는 상황이 발생될 것임.

○ 아동의 올바른 자립을 위한 역할모델 상실

: 아동은 주 양육자인 위탁부(백부)와 단 둘이 생활하고 있음. 그러나 위탁부(백부)가 6월경 폭행사건에 휘말렸고 7월 초 가해자로 구속 수사를 받았음. 이와 관련하여 8월 15일 재판이 이뤄졌고 9월 3일 형량과 관련하여 재판이 이뤄졌고 2년형이 선고됨.
9월 현재 위탁부(백부)는 수감된 상태이며 항소 신청을 한 상태라고 함.
이와 같은 상황으로 아동 혼자 집에서 생활하고 있음. 갑작스런 양육자의 부재로 아동은 식사뿐 아니라 은행업무 등 모든 업무들을 혼자서 해결하고 있지만 공과금 납부를 제대로 하지 못해 전기가 끊겨 찜질방에서 가끔씩 생활하고 있는 상태임. 따라서 현재 아동에게 자립에 필요한 내용들을 지도할 수 있는 보호자가 없어 올바른 자립을 위한 역할 모델이 부재한 상태임.

□ 자립정착금 활용 내용 (5~8월 지출)

: 총 5,000,000원 중 지급액 3,775,000원 (9월 지급액 미포함)

○ 자립지원비 (시험 응시료, 인터넷 강의, 문제집 구입비)

: 기존 사용 계획 1,320,000원 / 현재 지출 금액 41,800원

○ 생활비 (공과금, 주·부식비, 생필품 등), 기타비(피복비 등)

: 기존 사용 계획 1,980,000원 / 현재 지출 금액 1,838,496원

○ 교통통신비(교통비, 핸드폰 요금), 의료비(치아 크라운 비용)

: 기존 사용 계획 1,700,000원 / 현재 지출 금액 1,238,050원

□ 사례개입 계획 (기존 계획에서 양육자의 부재로 개입 계획 변경함)

○ 욕구, 문제에 따른 자원개발 및 연계 계획(개입기간, 인적물적 자원, 서비스 등)

장기목표	단기목표	실행계획	빈도	개입기

				간
올바른 재무관리와 저축 방법 습득	가계부 작성 및 인터넷 정보 수집을 통한 재무관리 방법 습득, 사례관리자와의 상담을 통한 저축 방법 습득	저축 방법 파악 및 자립정착금 종결 이후의 재무계획 설계	월 1회	6개월
육군부사관 혹은 경찰공무원 시험 합격 및 취업을 위한 준비	규칙적인 학업 계획을 통한 목표 달성, 취업 관련 컴퓨터 자격증 취득	학업 계획 수립, 육군부사관 및 경찰공무원 관련 인터넷 강의 시청, 육군부사관 혹은 경찰공무원, 컴퓨터 자격증 관련 시험 응시	주 2~3회	6개월
생활·주거 관련 정보 습득을 통한 안정적인 생활 도모	전세주택지원에 대한 정보 습득(거주기간 및 계약내용 등 파악) 자립정보북을 통한 자립 기술 향상	한국토지주택공사에 전세주택지원 관련 재계약 일자 및 지원종결일자 확인, 자립정보북 내용 숙지	3회	6개월

□ 개입과정

욕구(문제)	서비스	기간(횟수)	점검
올바른 재무관리와 저축 방법 정보 부족	가계부 작성 피드백 재무관리 방법 정보 제공	5~9월 (5회)	· 가계부 작성에 따른 피드백 · 자립관련 재무관리 방법 안내
육군부사관 및 경찰공무원 시험 합격 및 취업을 위한 욕구	자립정착금 지원, 전화 상담을 통한 목표 점검	5~9월 (5회)	· 학습 진행 여부 확인 · 시험 응시 및 합격여부 확인 · 상담을 통한 목표 점검
생활·주거 관련 정보 부족	전화상담, 자립정보북 및 인터넷 정보 제공	5~9월 (5회)	· 인터넷 및 전화 문의를 통한 정보 습득

□ 평가

변화목표	개입과정 평가	성과평가	
		목표달성도	변화내용
올바른 재무관리와 저축 방법 습득	- 매달 작성하는 엑셀 가계부 피드백을 통해 가계부 작성 능력 강화 - 매달 지출 내역에 대해 설정하여 계획성 있는 지출 도모	60%	- 엑셀가계부 피드백 시 가계부를 수정해야하는 부분이 감소 - 지출항목 마다 사용 가능한 금액에 맞춰 사용하려고 하나 미흡
육군부사관 및 경찰공무원 시험 합격 및 취업을 위한 준비	- 전화 상담을 통한 근황조사로 학습 진행 여부 확인 및 목표 점검	60%	- 도서관에서 스스로 학습하며, 본인의 학업 계획에 맞춰 실천 중 - 장래에 대한 고민을 함께 나누며 목표에 대한 계획 점검 및 불안감 해소
생활·주거 관련 정보 습득	- 인터넷 및 자립정보북을 토대로 주거 및 자립 관련 정보 제공 예정	진행 예정	- 진행 예정

□ 슈퍼비전 요청사항

* 7월 사례발표 시 슈퍼비전 요청 사항
- 7월 14일에 사례관리자는 아동과의 상담을 위해 전화를 시도함. 근황 상담 중 위탁부(백부)가 직업교육을 받게 되면서 발생하는 비용을 부담하기 위해 자립정착금 중 일부를 현금으로 인출하여 약 70만원을 사용하였다는 이야기를 전해 들음. (6월 말 기준 70만원 중 34만원은 백부가 아동 통장으로 반납한 상태임) 그뿐 아니라 백부가 폭행사건에 휘말리면서 현재는 가해자로 구속되어 있는 상황이며 구속여부 등에 대해서는 좀 더 지켜봐야하지만, 합의가 이루어지지 않을 경우, 벌금을 내야하는 가능성도 있다고 함.
 본래 자립정착금의 취지는 위탁아동 종결 후, 아동 자립에 필요한 학업비, 생활비, 교통통신비, 의료비 등으로 사용하여 아동이 목표한 바를 이룰 수 있도록 도와주는 것으로 판단됨. 그러나 아동의 경우, 자립지원금의 일부를 아동이나 기관의 상의 없이 백부가 자신의 생활비로 사용했으므로 이는 자립정착금의 취지에 맞지 않다고 사료됨.
 사례관리자는 아동과의 상담 시, 자립정착금은 아동의 자립을 위해 사용하는 것이며 계획된 용도 외에는 쓰지 못하도록 당부한 상태임. 그러나 본 센터는 아동 거주지역과 멀리 떨어져 있고 자립정착금 사용 금액이나 내용을 매일 확인하기 어려움. 추후에도 백부가 자립정착금의 일부를 논의 없이 사용하게 될 수 있는 가능성이 있으므로 이에 대한 개입방법에 대해 논의하고자 함.

* 7월 사례발표 시 슈퍼비전
- 자립정착금은 아동의 자립을 돕기 위해 지급되는 것으로 위탁부(백부)가 범칙금 납부를 위하여 자립정착금을 사용할 수 없도록 아동과 위탁부(백부)의 공동명의의 통장을 만들어 사용하기 어렵도록 하는 것도 방법이 될 것으로 보임.
- 아동이 자립정착금의 일부를 위탁부(백부)의 범칙금 납부에 사용하도록 동의한다면 그 용도로 사용할 수 있도록 하는 것도 하나의 방법임.
 반대로 생각할 경우 범칙금을 내지 못해 구속될 경우 결과적으로 아동의 자립에도 문제가 생기는 것이기 때문에 어쩔 수 없는 경우라면 사용하는 것이 적절하다고 판단됨.
- 자립정착금 용도에 대하여 위탁부(백부)와 아동에게 다시 한 번 당부할 필요가 있을 것으로 판단됨.

* <u>7월 사례발표 후, 개입 및 진행경과와 변동사항</u>
- 9월 근황상담을 위해 아동과 전화 상담을 시도함. 위탁부(백부)는 교도소에 수감 중이며, 2년형을 선고 받았으나 이와 관련하여 항소 신청을 한 상태라고 함. 그러나 아직 재판 일자는 파악되지 않고 있어 일정이 확인되면 사례관리자에게 알려 주겠다고 함.
- 범칙금과 관련하여서는 위탁부(백부)가 수감 중 아동에게 편지를 자주 했다고 함. 편지 내용

에는 200만원의 범칙금을 감당하기 위해 도움을 줄 수 있는 주변 사람들의 연락처가 적혀있었으며 지인들의 도움으로 필요한 금액은 다 모아 놓은 상태라고 함. 따라서 아동의 자립정착금은 기존 계획대로 아동의 자립을 위해서만 사용될 수 있게 되었음.

- 9월 17일 아동과의 상담을 통해 추석 기간에 전기가 끊겨 삼일에 한번 정도 찜질방에서 생활했다는 이야기를 듣게 됨. 자립정착금이 지원되던 5월 위탁부(백부)가 공과금을 자립정착금을 사용하여 완납한 것이라고 생각했으나 전기가 끊기지 않을 정도로만 요금을 납부했다는 사실을 알게 됨. 이에 전기 및 가스가 끊기자 공과금 납부 등을 해 본적 없는 아동은 이를 해결할 방법 대신 찜질방에서 삼일에 한번 정도는 지내게 됐다고 함.

- 사례관리자는 아동을 본 센터로 내방하게 하여 아동자립지원사업단 자립정보북을 토대로 일상생활에 필요한 자립 기술에 대해 교육을 진행하고자 했음. 그러나 내방 당일 아동이 도서관 계단에서 다리를 헛디뎌 인대가 늘어나 방문할 수 없어 상담 및 자립 교육이 진행될 수 없었음.

이에 사례관리자는 빠른 시일 내에 아동과 일정을 맞춰 대면상담을 통해 상담 및 자립 교육이 이뤄질 수 있도록 할 예정임.

- 기존에는 아동이 취업을 목표로 자립정착금을 사용하였으나 현재 위탁부(백부)가 수감되어있으므로 자립정착금이 전부 지출된 이후에는 아동이 소득활동을 하지 않는 이상 생계유지에 대한 어려움이 생길 수 있음.

가장 크게는 주거 문제와 관련하여 아동은 현재 전세주택지원을 받아 빌라에서 생활하고 있는데 만 20세가 되면 전세주택 지원 금액에 대한 이자를 연 2% 감당해야 함. 또한 2년 단위로 3회까지 재계약이 가능한데 2013년 첫 번째 재계약을 마친 상태임. 2017년 마지막 재계약 완료된 후에는 퇴거를 해야 하는데 이에 대한 대비책이 필요하여 남아있는 자립정착금 금액의 일부를 저축하도록 안내할 예정임.

이에 9월과 10월 지출 항목에 주거비와 관련하여 적금할 수 있도록 아동과 상의하여 지출항목을 변경할 예정임.

* <u>9월 슈퍼비전 요청 사항</u>

- 사업종료 이후 생활에 대한 개입

: 자립정착금 신청 시 아동은 육군부사관이나 경찰공무원을 준비하였으나 위탁부(백부)가 교도소에 수감되는 등의 가정환경 변화로 아동은 심리적으로 불안한 상황임.

가장 큰 문제는 양육자의 부재로 아동은 인스턴트 등의 즉석식품 등으로 끼니를 때우고 있으며 공과금 납부등과 같이 일상생활에서 필요한 부분들을 혼자서 해결하지 못하고 있음. 이와 관련하여 사례관리자나 관할 주민센터에서 아동에게 일시적인 도움을 줄 수 있으나 위탁부(백부)의 수감기간이 장기가 될 경우에 대한 대비도 필요할 것으로 판단됨.

이에 자립정착금이 중단되는 10월 이후에 아동의 안정적인 자립을 위하여 도움을 줄 수 있는 방법이나 지원 등에 대해 슈퍼비전을 요청함.

사. 9월 경북가정위탁지원센터 사례발표

□ 사례의 개요

○ 대상자명 : 성○윤

○ 성별/연령 : 여 / 20세

□ 욕구(문제)사정

○ 부모의 가출로 오빠와 같이 2008년 6월 외조모의 집에 맡겨지고, 기초수급비로 생활을 하고 있었음. 조모는 당뇨가 있고 몸이 좋지 않지만 사과 밭에 가서 꽃도 따고 사과도 따며 약간의 수입을 올리는 상황임.

□ 자립정착금 활용 내용

○ 자립정착금을 신청할 당시 취업을 준비하고 있었으며 편의점에서 아르바이트를 하고 있는 상태였음.

○ 정착금으로 방도 얻고, 일상생활비로 사용할 계획이었음.

□ 사례개입 계획

○ **정착금 신청** : 자립정착금을 신청하라고 했을 때 바로 신청서를 작성 할 수 있을 정도로 평소에 이력서나 자기소개서를 써본 아동임을 알 수 있음.

○ **취업** : 취업 욕구가 강하였고, 자립정착금이 선정됨으로 인해 경제적인 부분에서 마음의 부담이 줄었고, 그래서 삼성에 입사하려고 취업준비로 아르바이트를 하면서 부담 없이 입사시험 공부를 하였음.

○ **첫 직장 적응** : 시험에 합격하지 못해 김천의 모화장품 회사에 취업하여 다니고 있는 상태인데 출근하면 야근이 잦아 저녁 9시까지 근무하게 된다고 함.

○ **정규직 채용** : 3개월이 지나면 정규직으로 된다고 하는데 월급제가 아니라 시급 적용이 된다고 함.

○ **월세 주거지 마련** : 취업을 하게 되면 월세를 얻으려고 하였지만 오빠가 먼저 방을 얻어 놓았기에 그곳에서 같이 생활하기로 해서 월세 구입할 보증금은 특별히 사용하지 않아도 된 상태임.

□ 개입과정

○ 취업욕구가 강한 부분은 월급에서 차이도 있고, 대기업이라는 이미지에 꼭 삼성에 취업하고 싶어 함.

○ 고용지원센터에 구직등록을 하게 되면 자격증을 취득할 수 있는 기회가 주어짐을 설명하였고, 관심 있어 하였지만 도움을 요청하지는 않음.

○ 편의점에 아르바이트를 하면서 취업하기 위해 공부를 하였지만 쉽지 않았는지 합격은 하지 못하였음.

○ 8월경에 삼촌이 다니는 회사에 취업하게 됨.

○ 얼마간 일을 하다가 다시 대기업에 도전할 계획이라고 함.

□ 평가

변화목표	개입과정 평가	성과평가	
		목표달성도	변화내용
취업해서 적응하기	취업준비 과정 격려	100%	취업하여 늦게까지 일하게 됨.
가계부작성 요령	작성한 가계부를 카톡으로 받아 확인	100%	가계부 작성요령 숙지
원룸에서 생활 (직장 근처 주거마련)	오빠와 같은 방에 거주하게 됨	100%	오빠와 같이 생활함에 몸가짐을 단정히 하고 조심하라고 함.

○ 한 달 정도 일하게 되면 주말 까지 포함해서 170만 원 정도의 수입 예상.

□ 수퍼비전 요청내용

○ 가출한 엄마와 가끔 통화는 하고 있다고 함.

○ 한군데 오래 있을 생각을 하고 있는 것이 아니라 어느 정도 일하다가 대기업의 공채가 뜨면 옮기려고 생각을 하고 있음.

→ 지난 4월경에도 삼성 적성검사를 준비했으나 낙방하여 현 직장에 취업하기까지 오랜 시간이 소요됨. 하지만 그럼에도 불구하고 대기업을 선호하여 일자리를 옮길 생각을 하고 있음. 담당자 입장에서는 현 직장에 만족하고 자립준비를 하는 방향이 ct에게 더 필요할 것으로 생각되는데, 이 부분에 대해 ct에게 어떻게 전달해야 할지 고민이 됨.

아. 9월 대구광역시가정위탁지원센터 사례발표

□ 사례의 개요

○ 대상자 명(가명): 이OO

○ 성별: 남 ○ 연령: 20세

○ 가족력

- 친부모는 아동의 영유아 시절 이혼을 하여 연락두절 되었음. 조부모가 아동을 양육하며 지내다 초등학교 3학년 때 조모의 사망으로 인해 조부와 함께 지내고 있음.
- 조부와 지내며, 혼자 있는 것이 외롭고 힘들때가 있었지만 어려운 환경에서도 자신을 위해 힘을 내시는 조부의 모습을 보며, 항상 말씀하시던 "건강하고 예의바르게 살아라"라는 말을 되새기며 학창시절을 보냈음.

□ 욕구(문제)사정

○ 현재 상황

- 고등학교 졸업 후 현재까지 다양한 곳에서 아르바이트를 하며 생활비를 벌고 있으며, 현재는 집에서 떨어진 회사에 들어가서 기숙사생활을 하고 있음 → 하루에 2~3시간정도만 잠을 자며 일을 하고 있는 상황.
- 내년에 친구와 함께 동반입대로 군대를 갈 예정임.
- 종결이 되는 동시에 주거지의 문제로 부채가 생김 → 자립정착금 신청을 통해 부채를 해결하였음.

○ 강점사정

- 현실적이며, 한번 목표를 정하면 목표에 달성하기 위해 적극적으로 행동함.
- 솔직하고 자신의 의사를 뚜렷하게 표현하나 대인관계에서 낯가림이 있으나 주변환경에 잘 적응함.
- 정이 많으며 효심이 깊고 미래에 대한 설계가 확실함.

○ 욕구사정

- 군대가기 전까지 아르바이트를 하면서 제대할 때까지 조부가 생활할 수 있도록 저축을 통해 생활비 마련.
- 제대 후 자동차나 전기 분야 관련 자격증을 취득하고자 함.

□ 자립정착금 활용 내용

○ 주거비 마련 부채 지출

○ 생활비(공공요금, 식비) 지출

○ 교통통신비 지출

□ 사례개입 계획

장기목표	단기목표	실행계획	빈도	개입기간
집을 얻을 때 사용한 부채 지출	부채 지출	부채 지출	한 달	6월
안정적인 생활도모	아르바이트가 아닌 취업에 대한 정보제공	구체적인 취업목표설정 및 다양한 면접기술 안내 등	월 1회	진행중

□ 개입과정

욕구(문제)	서비스	기간(횟수)	점검
월세비 납부	월세비 지원	6월	- 월세비 납부 완료
생활비 절감	공공요금, 생활비 등 납부	5월~10월	- 공공요금 납부 및 생활비 체크
저축의 중요성 인식	상담을 통한 중요성 인식	8월	- 진행중

□ 평가

변화목표	개입과정 평가	성과평가	
		목표달성도	변화내용
부채 지출	자립정착금을 통해 부채 전액 지출	완료	부채가 없어 조부모 및 아동도 마음이 편안해져 안정적인 생활을 하게됨
안정적인 생활도모	공공요금, 생활비로 납부를 하며, 잦은 이직을 하고 있음	60%	잦은 이직으로 인해, 주변은 걱정을 하나 본인은 큰 문제점이 없다고 생각함.
저축의 중요성 인식	상담을 통한 저축 인식	진행중	진행중

□ 슈퍼비전 요청사항

- 자신은 군대를 갔다 온 후 취업하고자 하는 분야의 자격증을 취득할 예정이라고 하지만, 제대 후 공부를 하고 취업을 하기에는 시간이 많이 소요될 것으로 보임. → 군대가기 전까지의 기간동안 **자격증을 취득하여 빠른 취업을 하기 위한 방법 슈퍼비전 요청**

자. 9월 아동자립지원사업단 사례발표

□ 사례의 개요

성명(가명)	신○○	연령	26세
보호유형	공동생활가정	입소일	2008
		퇴소일	2014
최종학력	고졸	취업현황	제조업 근무
월수입	130만원(세제 후)	주거형태	회사 기숙사

□ 가계도 및 생태도

1. 가계도

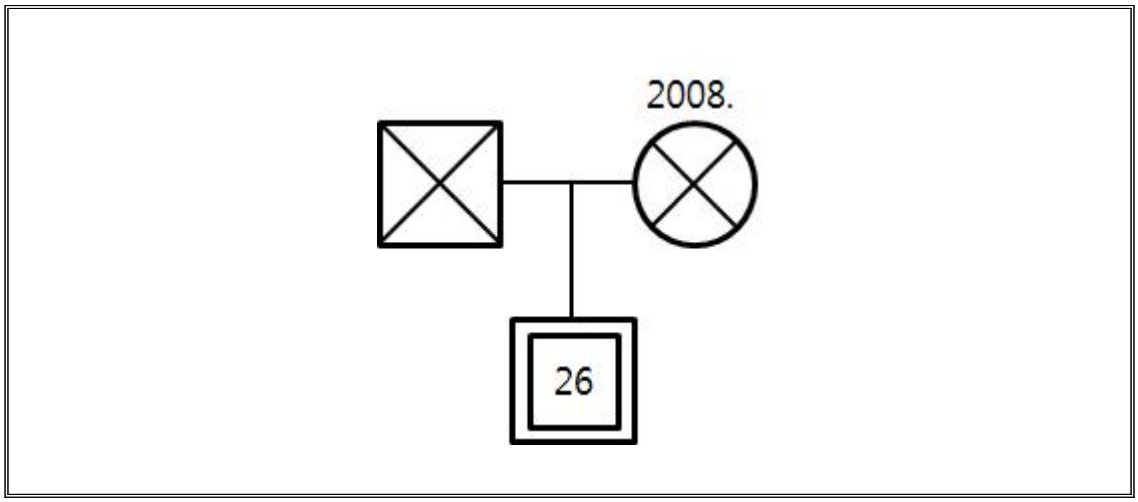

(가족력)

- 아버지: 클라이언트가 태어나기 3~4개월 전에 교통사고를 당해 사망함. 때문에 아버지에 대해서는 거의 들은 이야기가 없음
- 어머니: ct가 18세 때까지 투병을 하시다가 돌아가심. 어머니의 장기투병으로 ct는 초등학교도 졸업하지 못하고 거의 집안에서만 생활함.
- 아버지는 ct가 태어나기도 전에 돌아가셔서 친가 쪽과는 전혀 왕래가 없으며, 외가 쪽 큰이모와는 현재까지도 지속적으로 연락을 하고 있으나 그 당시 경제적인 어려움으로 ct를 위탁할 수 있는 상황이 안됐음. 이러한 이유로 시설에 입소하게 되었고 이후 시설이 공동생활가정으로 전환됐음.
-

2. 생태도

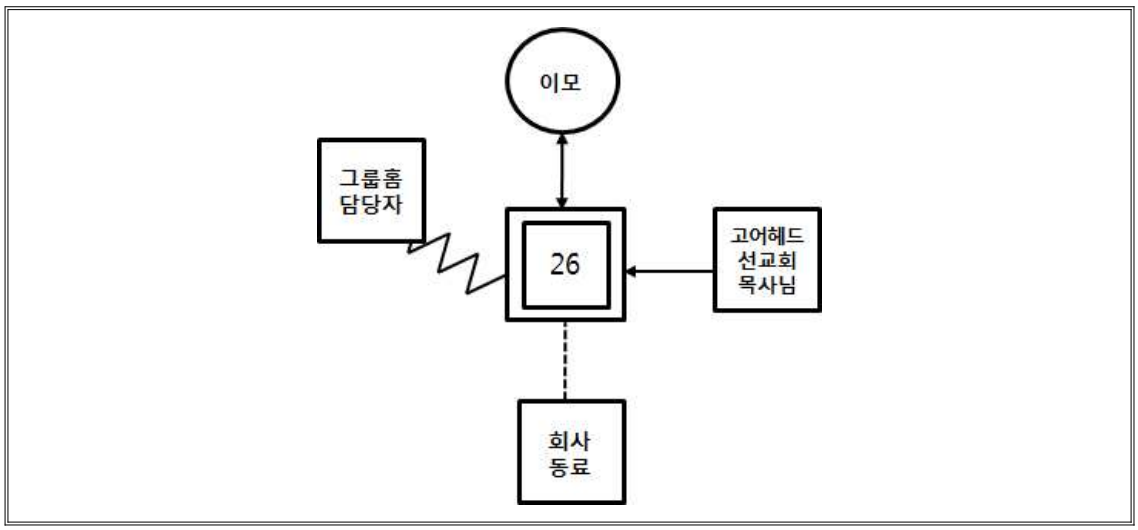

□ 욕구(문제)사정

1. 현재 상황

어머니의 오랜 투병생활로 18세까지 초등학교를 졸업하지 못하고 집안에서만 주로 생활함. 어머니가 돌아가신 후, 주변 친인척도 경제적인 어려움으로 ct를 위탁할 상황이 되지 않아 19세에 시설에 입소하게 되었음.

입소 후 그룹홈 선생님들의 도움으로 늦은 나이에 초등학교 검정고시를 보고 20세에 중학교, 23세에 고등학교에 입학하게 됨. 25세 9월(고등학교 3학년 과정)부터는 현 직장으로 실습을 나가 취업을 하게 됨. 6개월 과정이 지나 현재는 정규직으로 채용된 상황이며, 근무한 지는 1년 정도 되었음.

현재 직장에서 1년 간 근무(3교대→2교대로 최근 변경)를 하면서 불규칙한 생활로 인해 건강이 많이 안 좋아졌으며, 스트레스성 장염과 수면장애를 겪고 있음. 이번 달부터 건강상의 이유로 3교대에서 2교대로 근무시간을 변경했는데, 급여가 거의 100만 원 정도 차이가 있음

3교대로 근무를 하게 되면 하루 12시간씩 8일을 일하고 하루 정도 쉴 수 있으며, 한 달 급여는 세금을 제하면 230만 원 정도임. 현재는 2교대로 8시간씩 주간에 근무하며, 주말에는 격주로 일하고 있음. 급여는 세제 후 130만 원 정도로 3교대 보다 많이 적음. 상여금은 600%로 격 달에 1회씩 100만원을 받고 있음.

최근 들어 몸이 안 좋아지고 생각이 많아지면서 직장생활에 대한 회의감과 고민이 많아졌음. 고졸이라는 학력으로 인해 앞으로 승진도 어려운데, '현 직장에서 계속 일을 해야 하는가'에 대한 의문도 들고 회사에 대한 충성심이나 애사심도 없어 직장생활이 불만족스러움. 또한 직장 내 마음과 대화가 통하는 직장동료가 있으면 모르겠지만, 쉬는 날이면 다들 술을 먹거나 놀기 바빠 미래에 대해 진지한 고민을 나눌 수 있는 사람이 없음. 때문에 사업단에 내방하여 진로에 대해 소통하는 시간을 갖고자 하였음.

현재 진로에 대해 2가지 정도를 놓고 고민하고 있는데, 첫 번째는 안정되고 정년이 보장되는 공무원 시험을 준비하는 것이고 두 번째는 미국에서 활동하는 선교회에 들어가 목사님의 사역을 후계하는 것임. 작년에 진행하는 프로그램에 3주간 참여하여 팀장으로 활동을 했는데, 본부에서 사역하시는 목사님을 알게 되어 선교회 후계를 제안 받음. 짧은 시간이었지만 ct의 성실함과 책임감을 높이 평가했다고 함. 또한

선교회에서는 고아를 지원하여 지도자를 양성하는 역할을 하고 있는데, ct가 그러한 목적에 부합하여 이러한 제안을 하셨음.

미국에서 3주간의 시간을 보내면서 더 넓은 세상을 경험하고 다양한 사람들을 만날 수 있어 감사한 시간이었지만, 목사님의 제안에 대해 '내가 과연 그 일을 감당할 수 있는 재목이 되나'라는 생각에 쉽게 결정하지 못하고 있으며 새로운 시작에 대한 두려움이 있음.

반면, 미국을 가지 않고 공무원을 준비한다고 하면, 마음 같아선 지금 당장 회사를 그만두고 시험 준비를 하고 싶지만 퇴사 후 주거 마련비용과 학원비 등을 감당하기엔 현재 저축한 금액(2700만원, 내년 2월 적금 만기 기준)이 많이 부족하다고 생각 됨. 따라서 당장 실행하기에는 불가능할 것 같고 1년 동안 근무를 더 해서 돈을 모아야 할 것 같은데, 직장생활이 너무 힘듦.

어떠한 방향성을 갖고 진로를 결정해야 되는 지 막막하며, 최근 목사님의 제안과 불만족스러운 직장생활로 인해 고민이 너무 많아져서 입맛도 없고 밤마다 잠도 잘 못 자고 있음.

2. 강점사정

- 진로결정 시 가능한 대안들을 놓고 소요되는 비용과 시간 등에 대해 깊이 고민하는 모습이 보임
- 삼성 계열사 정규직으로 안정적인 소득활동을 하고 있음
- 앞으로 발생할 주거마련 및 학업비 등을 위해 소득의 85% 이상을 지속적으로 저축함.

3. 환경사정

- 공동생활가정: 2012년에 입소한 후로 시설에서 생활한 최근 3년의 시간 동안 공동생활가정 선생님들에 대한 증오와 분노감정이 있음. 그룹홈에서 생활할 당시, 장애가 있는 동생의 등하교 동행과 생활지원, 가사활동 등을 맡아서 했는데, 맏형으로서 돕는 것이 당연하다고 생각은 하지만 가끔은 '내가 식모인가'라는 생각이 들 때도 있었음. 학업을 위해 늦은 나이에 그룹홈에 입소했는데 노가다를 하기도 하고 잡일이 많아 심적으로 큰 스트레스를 받았음. 또한 차별과 무시, 명령을 하고 실수를 하게 되면 해명할 기회를 주기보다는 '넌 그런 아이야'라는 식의 낙인을 찍어 사람을 바보로 만드는 것 같았음. 체벌이나 학대는 없었지만 말로 사람을 죽이는 것 같았음. 이로 인해 마음에 큰 상처를 받게 되었고 그룹홈에서의 시간을 떠올리고 싶지 않음. 그룹홈 담당자와는 5월 초 정착금 신청 이후 연락하지 않음.
- 큰 이모: 휴가 때나 명절 때 내려가서 인사를 드리고 있으며, 하루에 한번 씩은 연락하고 있음. 이모와의 관계는 친밀하며, 일을 시작하면서 영광에 내려갈 때마다 용돈을 드리고 있음. 드릴 수 있다는 것에 대해 기쁨을 느낌. 최근 이모에게도 진로에 대해 고민을 털어놓았는데, 나이가 많으시고 워낙 어렵게 생활하셔서 직장을 그만두는 것에 대해 반대하심. '돈만 죽어라 벌어라. 그 길만이 살길이다.' 라고 말씀하셔서 진로에 대한 조언을 구하고 대화를 하는 것에 어려움이 있음.

4. 욕구사정

1) 퇴사 후 공무원 시험 준비를 위해 공부를 다시 시작하고자 함. 2년~3년 내에 합격하는 것을 목표로

하고 있으며, 그러기 위해서는 학원비와 주거비 등의 목돈이 필요한데 현재 저축한 돈으로는 부족하다고 생각 됨. 그러나 목돈 마련을 위해 현 직장에서 일 년 동안 근무를 더 하자니 체력적·정신적으로 너무 많은 스트레스를 받고 있음.

2) 미국 'Go-Ahead 선교회'에서 사역하시는 목사님으로부터 사역 후계 제안을 받음. 준비되지 않은 상황에서 뭔가를 시작하기가 두려움. 또한 개인의 의지도 있겠지만, 신앙적인 부분도 준비될 필요가 있다고 생각 함. '내가 과연 사역을 감당할 재목이 되는가.'라는 고민을 하고 있음. 하지만 좋은 기회이기 때문에 어떠한 선택을 해야 될지 고민이 됨.

□ **자립정착금 활용 내용(5~8월 지출) : 총 500만원 중 지급액 400만원**

○ 생활비(식비, 문화여가비 등으로 200만원 계획): 271,870원 지출

○ 교통통신비(100만원 계획): 767,800원 지출

○ 의료비(100만원 계획): 650,000원 지출

○ 기타비(100만원 계획): 195,750원 지출

※ 의료비 추가지출 발생 → 신경치료, 뼈 이식 수술 및 임플란트 등으로 500만원 견적,
이에 잔액(2,114,500원)을 모두 의료비로 사용하기를 희망함.

□ 사례개입 계획

장기 목표	단기목표	실행계획	빈도	개입기간
관계형성	· 전달식, 워크숍	· 담당자에 대한 소개 및 인사	2회	2014. 5.~10.
	· 모니터링	· 2회 이상 지역에 방문하여 상담 진행	2회	
	· 전화상담	· 생활, 심리정서, 정착금 사용내용 등에 대한 전화 상담 진행 · 이해와 존중으로 긍정적인 관계 형성	월2회	
주거마련 및 학업 등에 필요한 목돈마련	· 매월 급여의 80% 이상 저축	· 급여의 지출을 줄이고 정착금으로 생활비 및 기타 필요한 항목에 지출 · 급여 80% 이상 저축	월1회	2014. 5.~10.
치과치료 완료	· 의료비 지원	· 비용부담으로 미뤄왔던 치과치료 실시 · 치료견적 확인 및 올해 안으로 치료완료 · 치과치료 비용 250만원 지원	월1회	2014. 5.~10.
진로지도	· 진로계획 수립 및 객관적인 진로탐색 기회 제공	· 진로결정에 대한 대차대조표 작성을 통해 객관적이고 주체적인 의사결정 지도 · 문제를 명확하게 정의하고 해결책을 찾을 수 있도록 안내	월1회	2014. 9.~10.

□ 평가

변화목표	개입과정 평가	성과평가	
		목표 달성도	변화내용
사례관리자와의 긍정적인 관계형성	- 전달식 및 사업단 내방, 전화상담 등을 통해 친밀한 관계 형성	90%	- 대상자의 진로와 직장생활 등의 고민에 대해 사례관리자와 논의
주거마련 및 학업 등에 필요한 목돈마련	- 매월 급여의 평균 85%이상 저축(8월 급여 95% 저축)	100%	- 급여 소비를 줄이고 정착금을 통해 필요한 항목에 지출 - 현재까지 저축액 약600만원
치과치료 진행 중에 있음	- 치료견적 확인 및 치료진행	20%	- 신경치료 1회 진행(65만원 지출) - 충치치료 및 임플란트, 수술 2회(뼈 이식수술, 공기주머니 확장수술) 남음 - 500만원 추가 지출 필요

□ 슈퍼비전 요청사항

○ 진로에 대한 지도 및 방향성 제시방안

- 현재 직장 내 업무과다 및 대인관계 등의 스트레스로 인해 체력적·정신적으로 지쳐있음.
- 이에, 공무원시험 준비와 미국 선교회 활동을 놓고 고민 중에 있음.
- 앞서 언급한 이유(주거 및 경제적인 문제, 한국에서의 생활 정리에 대한 두려움 등)로 인해 지금 당장 실현하기가 불가능할 것 같다고 생각되지만, 현 직장생활을 유지하기는 것도 너무 힘이 듦.
→ 대상자의 현재 상황에서 어떻게 진로지도의 방향성을 제시해야할지 난감하여, 이 부분에 대해 교수님께 슈퍼비전을 요청 드립니다.

차. 9월 전북가정위탁지원센터 사례발표

□ 사례의 개요

○ 대상자명(가명): 추성원

○ 성별: 남 ○ 연령: 21세

□ 욕구(문제)사정

○ 부에 대한 기억은 없고 아동의 모가 4살 때까지 부양하였으나 이후 외조모에게 부양을 당부한 후 연락 두절 됨. 외조모 또한 추성원 아동을 부양할 수 없는 상황이 되어, 아동의 이모와 이모부가 추성원 아동을 현재까지 양육하고 있음

○ 아동의 이모가 경제적으로 풍족한 편이 아니어서 아동의 기초생활수급자로 책정되어 지원되는 수급비로 생계를 이어나가고 있음

○ 고등학교 졸업하며 위탁이 종결되었고, 2014년 현재 전주대학교 경영학과 2학년 1학기 재학 중임. 아동의 꿈은 카피라이터로 IMAD 광고 잡지를 구독하고 공모전에 다수 참가하는 등 꿈을 이루고자 하는 의지와 노력을 보임

○ 아동은 이모로부터 받는 약간의 용돈(월 20만원 정도)와 자립지원금으로 생활하고 있음. 프로그램을 통해 직장체험활동과 근로 장학생 제도 등 경제적으로 도움 받을 수 있는 제도를 설명해 주었으나 아직 활동계획 없음.

○ 현재 전주대학교 인근에서 친구 4~5명과 자취하고 있으며, 생활비는 추성원 아동과 다른 친구 1명만 부담하고 있는 상태임

□ 자립정착금 활용 내용(5~8월 지출): 총 500만원 중 지급액 385만 원)

○ 주거 마련으로 보증금 및 월세, 공과금 : 보증금 100만 원, 월세 20만 원 X 3달 = 60만 원 (월 35만 원이나 같이 부담하는 친구가 있음), 공과금 약 30만 원

○ 생활비(식비, 문화여가비 등), 교통 통신비, 피복비 약 95만 원

○ 전공 과목 및 IMDA 광고 잡지 구독비 15만 원

○ 운전면허 학원 등록 80만 원

□ 사례개입 계획

○ 사례관리자와의 긍정적인 관계 형성

○ 주거 및 생활, 자립 정착금 사용 내용에 대한 구체적인 계획 수립

○ 아동의 꿈(카피라이터)를 이루기 위해 해야 할 경험과 자격증 취득에 대한 활발한 논의를 통해 성공적인 자립 기반 마련

○ 취업을 통한 성공적인 자립을 위한 취업 교육 실시

□ 개입과정

욕구(문제)	서비스	기간(횟수)	자원연계기관	점검
자립 정착금 사용에 대한 구체적인 계획 수립	자립 정착금 사용 계획 및 목표 수립을 통해 효과적인 자립정착금 사용 논의	2014.05.01~05.30	-전북가정위탁지원센터	내방 1회, 전화 상담 수시 진행
카피라이터가 되기 위한 구체적인 계획 마련 및 취업 준비	공모전 및 영어공부 등 성공적으로 취업하기 위한 준비 및 관련 사이트 제공	2014.06.01~06.30	-전북가정위탁지원센터 -워크넷 취업 정보	취업 지원 프로그램 참석(06.25) 및 전화 상담 수시 진행
돈 관리 기술 및 기본 경제 교육	대학생 경제 생활에 대한 교육과 돈 관리 기술 교육	2014.07.09~현재	-전북가정위탁지원센터 -아동자립지원사업단(자립정보북)	8월 28일 자립지원 프로그램 참석 및 전화 상담 수시 진행

□ 평가

변화목표	개입과정 평가	성과평가	
		목표 달성도	변화내용
사례관리자와의 긍정적인 관계 형성	-월 2회 내방 상담 및 전화상담 진행으로 친밀한 관계 형성	90%	-아동의 자립정착금 활용 관련한 구체적인 논의 가능 -카피라이터 꿈을 이루기 위한 방법 논의
자립정착금 사용에 대한 구체적인 계획 수립	-사례관리 계획 및 평가표를 활용하여 구체적인 계획 수립 가능	90%	-자립정착금 세부 활용 방안에 대한 명확한 정립
카피라이터가 되기 위한 구체적인 계획 마련 및 취업 준비	-취업 지원 프로그램 참석으로 취업을 위한 전반적인 지식 및 준비 도모	70%	-공모전, 대외 프로그램 참석 등 취업 준비 계획 수립 및 이행
자립 전반에 대한 지식 섭렵	-자립 프로그램 참여 통해 경제교육 및 돈 관리 기술 향상 -대학생의 진로 지도에 효과적인 프레디저 진단 활동지를 활용함	90%	-경제적인 어려움 해소 및 돈 관리 기술 습득 -진로에 대한 뚜렷한 가치관 정립 -검사 결과 확인을 통해 사후 관리 실시

□ 3회기 자립 프로그램 참여 결과

프레디저 진단 활동지(경력개발, 성인용, 2차 진단)결과 : 상담하기, 조언충고, 친구사귀기, 협상하기 등 사람과의 관계가 필요한 일에 두각을 나타내었음

다르게 보기, 생각 결합하기, 문제 해결하기, 전략 짜기, 의미 찾기 등 유동적인 사고 수립에 두각을 나타냄

프레디저 진단 활동지(경력개발, 성인용, 3차 진단)결과 : 설명하기, 아이디어 내기, 생각 결합하기, 의미 찾기, 전략 찾기에 흥미를 보임

담당자 평가 : 아동이 4가지 항목(사물, 사고, 사람, 사고) 중 사람, 사고 두 가지 항목에 높은 점수대가 형성되어 아동의 희망 진로인 카피라이터 흥미와 적성 두 가지 측면이 일치함

□ 슈퍼비전 반영 사항

1)아르바이트 및 직장체험 활동 등 근로 활동을 하고 싶지만 수급비 및 양육비가 중단될까봐 근로 활동을 시작하지 못하는 아동에게 재학증명서 및 위탁가정 입증 서류 등을 제출하면 수급비 중단되지 않을 수 있다고 안내함

2)월세 지원 방법에 대해 고민하였으나 전라북도 내에 월세 및 전세 지원제도가 없어 지원이 불가함

3)아동의 친모를 찾아 경제적, 정서적 지지망 구축 하라는 피드백을 실행하기 위해 아동과의 만남을 계획함

□ 슈퍼비전 요청사항

○ 8월 29일, 아동의 친모를 찾아 경제적, 정서적 지지망 구축 하라는 피드백을 실행하기 위해 아동과의 만남을 주선했지만, 부모의 이야기를 꺼낼 때 어려워하며 말문을 닫는 아동에게 친모에 대한 이야기를 꺼낼 수 없었음

-아동의 상처 받은 부분을 안으며 아동의 마음을 여는 방법에 대해 슈퍼비전 요청함